OekoUniversal Typ 600/550
OekoUniversal type 600/550
OekoUniversal type 600/550
OekoUniversal modelo 600/550

Art.-Nr.
200.1668.xx

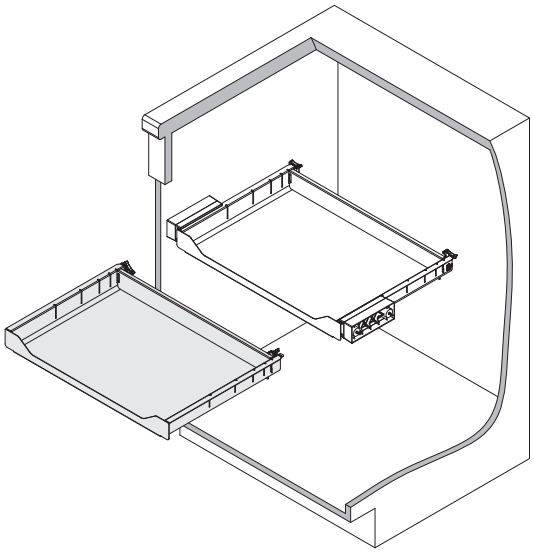

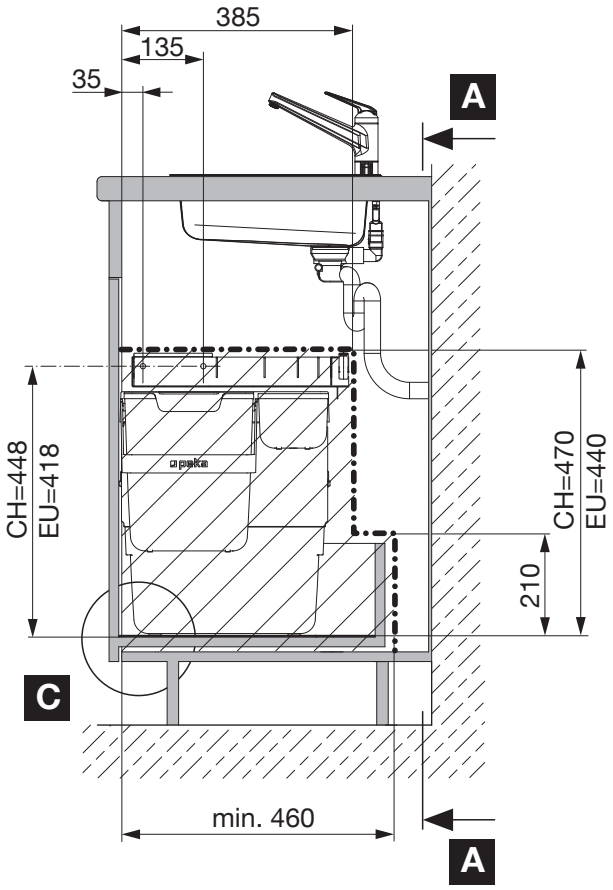

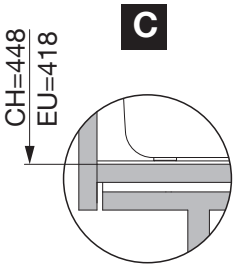

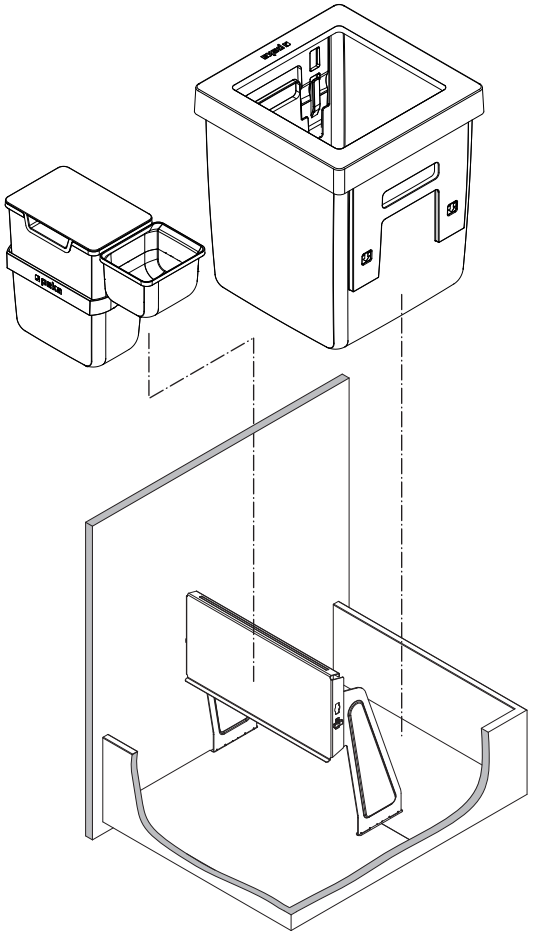

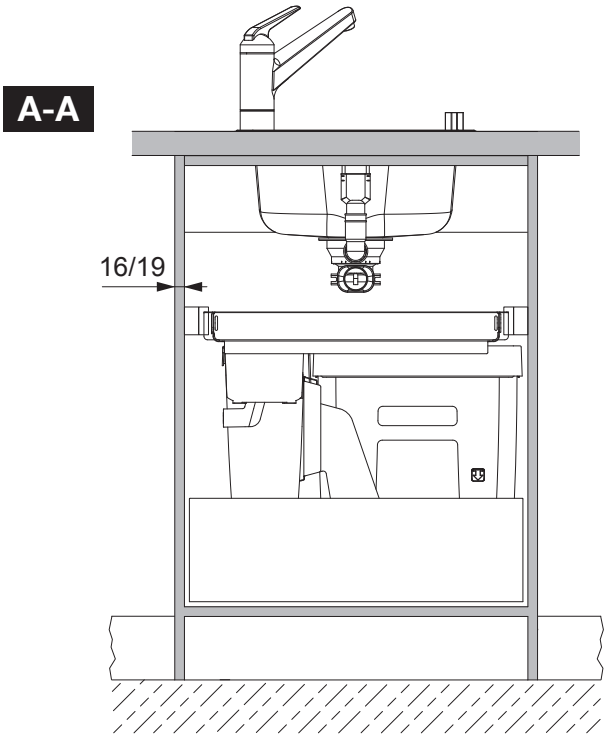

peka
T +41 41 919 94 00
F +41 41 919 94 10
www.peka-system.ch
peka@peka-system.ch