Metallgehäuse für industrielle Anwendungen
Querbügel

Bezeichnung	Kabeleingang	Bestell-Nummer	Maßzeichnung Maße in mm
Han A® , Einschraubgehäuse, gerader Kabeleingang	1xM20	19 20 003 1150	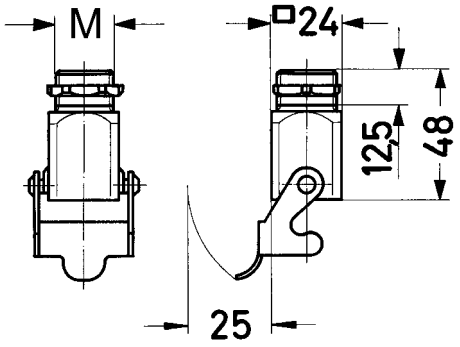
Han A® , Tüllengehäuse, gerader Kabeleingang	1xM20	19 20 003 1440	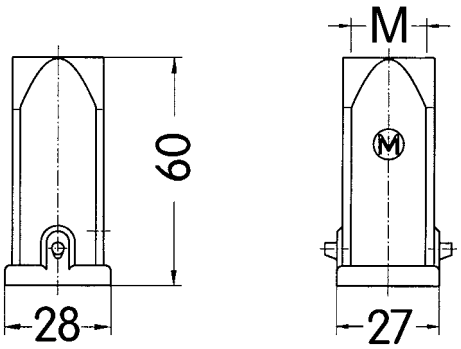
Han A® , Tüllengehäuse, seitlicher Kabeleingang	1xM20	19 20 003 1640	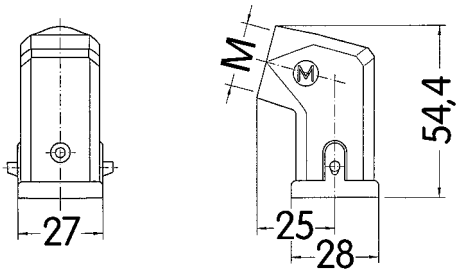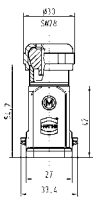
Han A® , Tüllengehäuse mit integrierter Kabelver- schraubung, gerader Kabeleingang	6,,,12 mm 11,,,17 mm	19 20 003 1421 19 20 003 1422