Kegelgriffe • DIN 99
24470.0412

Produktbeschreibung

Werkstoff

- Rostfreier Stahl 1.4305, matt gestrahlt

Maßzeichnung

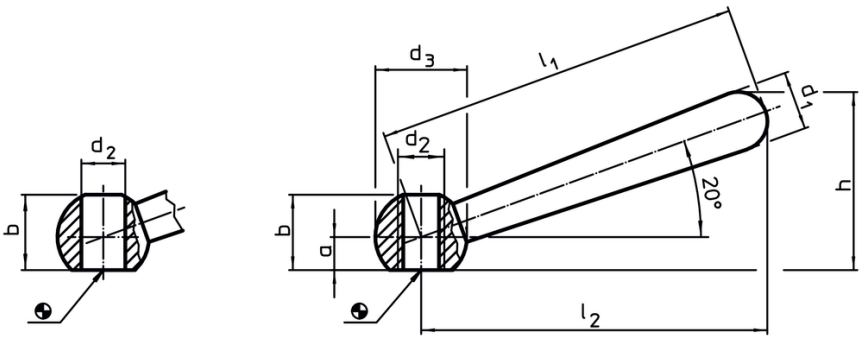

Bild 1 Bild 2

Bestellinformationen

Abmessungen									Art.-Nr.
l_1	l_2 ~	a	b ~	d_1	d_2	d_3	h ~	[g]	
[mm]									
schräg, mit Gewinde, Form N – Bild 2, Rostfreier Stahl									
125	119	10	25	20	M16	32	59,5	297	24470.0412

Anwendungsbeispiel

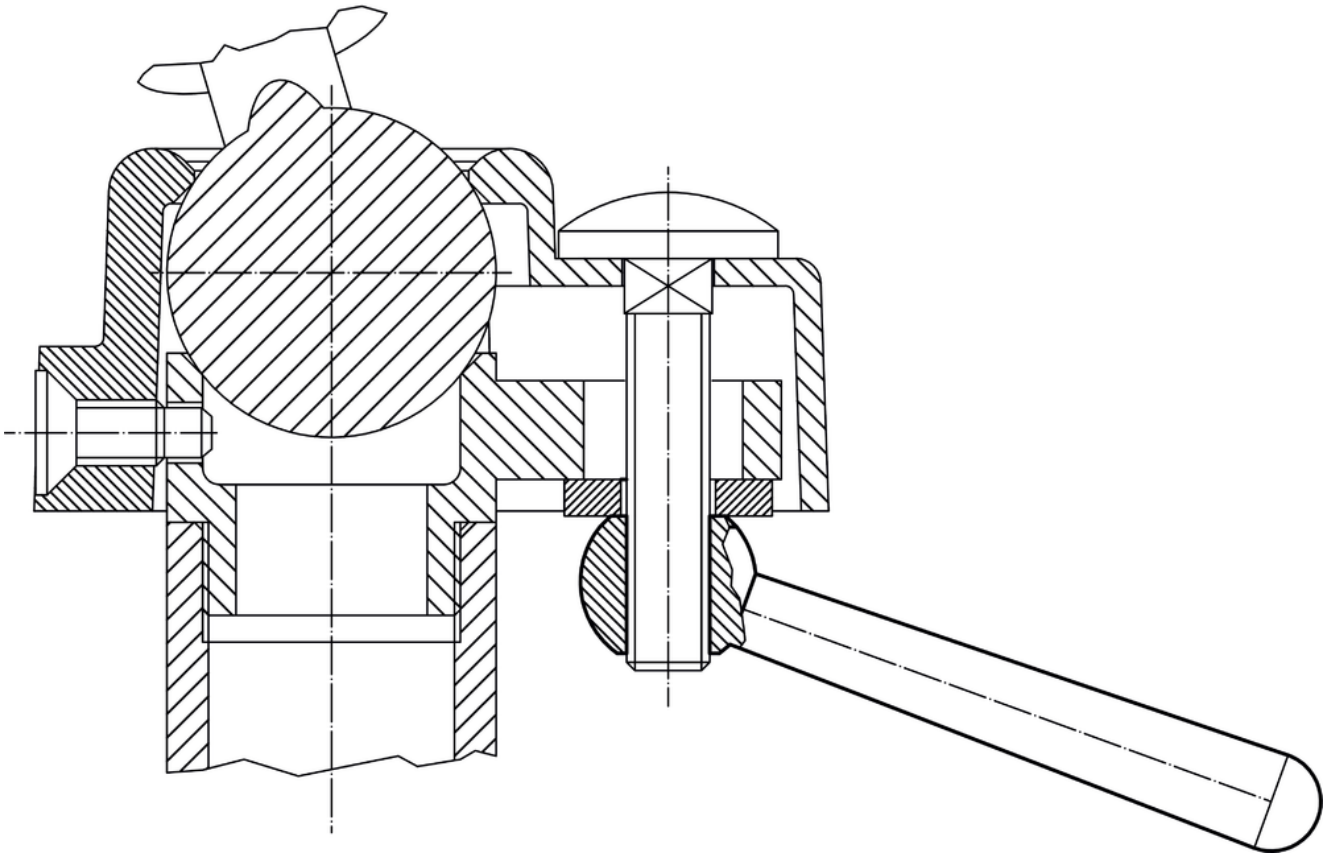

Compliance

RoHS-konform
Konform gemäß Richtlinie 2011/65/EU und Richtlinie 2015/863.

Enthält keine SVHC-Stoffe
Keine SVHC Substanzen mit mehr als 0,1% w/w enthalten – SVHC Liste Stand 14.06.2023.

Enthält keine Proposition 65 Stoffe
Keine Stoffe der Proposition 65 enthalten.
https://www.P65Warnings.ca.gov/

Frei von Konfliktmineralien
Dieses Produkt enthält keine als "Konfliktmineralien" bezeichneten Stoffe wie Tantal, Zinn, Gold oder Wolfram aus der demokratischen Republik Kongo oder angrenzender Länder.