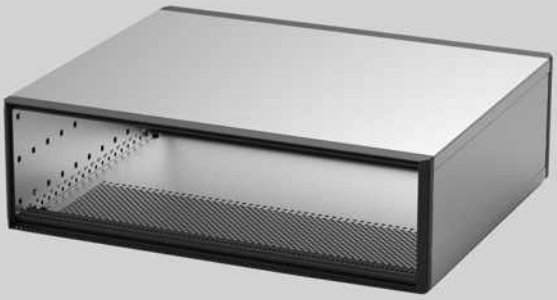

CONNECT AND PROTECT

RatiopacPRO

04/2023

nVent SCHROFF

Elektronikgehäuse – RatiopacPRO

ÜBERSICHT

HAUPTKATALOG

Schränke 1

Wandgehäuse . . . 2

Schrank-, Wandgehäuse-Zubehör 3

Klimatechnik . . . 4

Elektronik-gehäuse 5

Baugruppenträger/ 19"-Einschübe . . 6

Frontplatten, Steckbaugruppen, Kassetten 7

Systeme 8

Netzgeräte 9

Backplanes 10

Steckverbinder, Frontelemente-system 11

Anhang 12

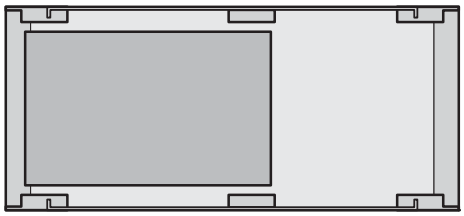

RATIOPACPRO
geeignet für Ein-/ Aushebegriffe nach IEC 60297-3-102 und IEEE 1101.10 für CompactPCI- und VME64x-Anwendungen

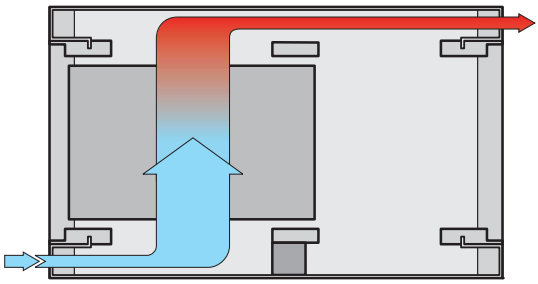

06801005

RATIOPACPRO AIR
geeignet für Ein-/ Aushebegriffe nach IEC 60297-3-102 und IEEE 1101.10 für CompactPCI- und VME64x-Anwendungen; zusätzlich 1 HE für Belüftung (1/2 HE oben, 1/2 HE unten)

NORMEN

- Innen- und Außenabmessungen entsprechen:
  IEC 60297-3-101 / IEEE 1101.1
  IEC 60297-3-102 / IEEE 1101.10/11
- Schutzart IP20 nach IEC 60529
- Schutzleiterverbindungen entsprechen:
  DIN EN 50178 / VDE 0160
  DIN EN 62368-1 / VDE 0805
  DIN EN 61010-1 / VDE 0411 Teil 1
  DIN EN 61010-1A2 / VDE 0411 Teil 1/A1
- EMV-Prüfung nach VG 95373 Teil 15

06812001

Gehäuse mit Montageplatte

06800015

Ausbau für CompactPCI- und VME64x-Anwendungen

Elektronikgehäuse – RatiopacPRO

ÜBERSICHT

DAS UNIVERSELLE GEHÄUSE MIT 19"-KOMPATIBLEN ABMESSUNGEN Z. B. FÜR COMPACTPCI-, VME64X- UND ANDERE ANWENDUNGEN

- Basis-Schirmung schon in den Grundversionen, erweiterte EMV-Schirmung nachrüstbar
- Symmetrischer Aufbau, identische Front- und Rückseite (Identischer Kartenraum für ratiopacPRO und ratiopacPRO air)
- Einfache Umrüstung vom Tisch- zum 19"-Einbaugehäuse und umgekehrt
- Keine sichtbaren Schrauben, Verkleidungsteile ohne Werkzeug abnehmbar

RATIOPACPRO

- Gehäuse mit Frontblenden, Frontgriffen oder 19"-Winkeln (Höhen 2 HE bis 6 HE)
- Komplettgehäuse mit Frontblende und vormontierten Komponenten mit Basis-Schirmung (Höhe 3 HE, 6 HE), erweiterte EMV-Schirmung nachrüstbar
- Towergehäuse (Breite 4 HE)

06803002

RATIOPACPRO AIR

- ratiopacPRO air mit zusätzlicher 1 HE Höhe für Belüftung
- Gehäuse mit Frontblenden, Frontgriffen oder 19"-Winkeln (Höhe 4 HE, 5 HE, 7 HE)
- Komplettgehäuse mit Frontblende und vormontierten Komponenten mit Basis-Schirmung (Höhe 4 HE, 7 HE), erweiterte EMV-Schirmung nachrüstbar

SERVICEPLUS

z. B. Modifikationen (Sonderfarben, Sondergrößen)
z. B. Kundenspezifische Lösungen (Ausbrüche in Deck-, Bodenblech oder Seitenwänden)
z. B. Montageservice ab 1 Stück

Übersicht 5.6

ratiopacPRO
Komplettgehäuse . **5.8**
Maßbilder 5.9
Gehäuse 5.10
Tower **5.12**

ratiopacPRO air
Gehäuse **5.14**
Komplettgehäuse . **5.13**
Maßbilder **5.16**
Radiallüftereinheit **5.17**
EMV-Schirmung .. **5.18**

Zubehör
Rückwände **5.20**
Frontplatten **5.22**
Erdungssatz **5.22**
Aufstellfuß aus Kunststoff **5.23**
Luftfilter **5.24**
Schottdichtungen. **5.24**
Frontgriffe **5.25**
19"-Winkel **5.25**
Kabelaufwicklung. **5.26**
Bandgriffe **5.26**
Aufstell-Tragegriffe **5.27**
Befestigungs-material. **5.28**
Montage-position Modulschienen ... **5.29**
Modulschienen ... **5.31**
Gewinde-streifen, Lochstreifen, Isolierstreifen ... **5.35**
Z-Schienen, Lochschienen ... **5.35**
Zwischenwände .. **5.36**
Montageplatten .. **5.37**
Horizontaler Kartenausbau ... **5.38**
Gemischter Ausbau **5.39**
Führungsschienen und ESD Clips **5.40**

Elektronikgehäuse – RatiopacPRO

RATIOPACPRO KOMPLETTGEHÄUSE

ungeschirmt

geschirmt

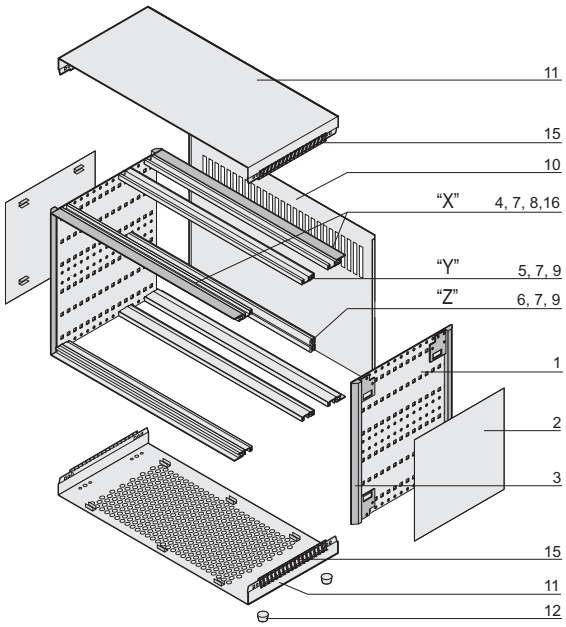

01802050

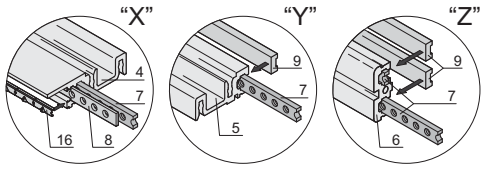

01808055

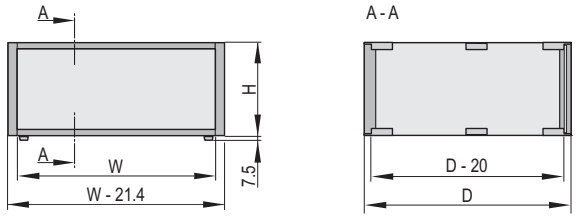

01808051

3 HE

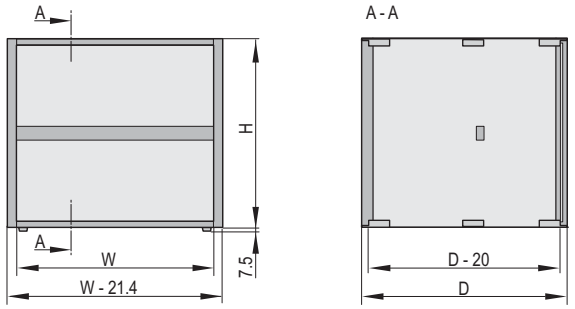

01808052

6 HE

- Tischgehäuse mit vorkonfektionierten Ausbauteilen gemäß IEC 60297-3-101. Vorbereitet für 19"-Ausbaukomponenten wie z. B. Steckbaugruppen und Europakarten
- Lüftungsschlitze im Bodenblech
- Rückwand mit Perforation

LIEFERUMFANG (Bausatz)

Pos.	Menge ohne EMV	Menge mit EMV	Beschreibung
1	2	2	Seitenwand, Al, 2 mm, passiviert
2	2	2	Seitenblech, Al, 1 mm, Sichtfläche RAL 9006
3	4	4	Blende, Al-Druckguss, RAL 7016, vormontiert nur bei EMV-Version
4	4	4	Modulschiene, Typ H-LD, Al, Sichtflächen, RAL 7016
5	2	2	Modulschiene mitte (oben / unten), Typ H-ST, Al
6	1	1	Modulschiene mitte (nur bei 6 HE), Typ ST, Al
7	6/8	6/8	3 HE/6 HE: Gewindestreifen, St, vormontiert, für indirekte Backplanemontage mit Isolierstreifen
8	–	4	Lochstreifen, Al, 1 mm, vormontiert
9	4	4	Isolierstreifen, PBT UL 94 V-0
10	1	1	Rückwand mit Perforation, Al, 2,5 mm
11	2	2	Deck- und Bodenblech, Al, 1 mm, Innenseiten leitfähig, Sichtflächen, RAL 9006, mit Erdungsfahne, Bodenblech mit Lüftungswaben
12	4	4	Gehäusefuß mit Rutschsicherung, UL 94 V-0, PC schwarz
14	–	1	EMV-Trägerleiste für Seitenwand, vormontiert (Satz)
15	–	4	EMV-Kontaktstreifen Deckblech, vormontiert (Satz)
16	–	4	EMV-Kontaktstreifen Frontplatte - Modulschienen
17	1	1	Erdungssatz, Befestigungsmaterial

BESTELLINFORMATIONEN

Höhe H HE	Breite W TE	Tiefe D mm	ungeschirmt Bestell-Nr.	EMV-geschirmt Bestell-Nr.
3	28	255.5	**24572-001**	**24572-050**
3	42	255.5	**24572-002**	**24572-051**
3	42	315.5	**24572-003**	**24572-052**
3	63	315.5	**24572-004**	**24572-053**
3	84	315.5	**24572-005**	**24572-054**
3	84	375.5	**24572-006**	**24572-055**
3	84	435.5	**24572-007**	**24572-056**
6	42	315.5	**24572-015**	**24572-064**
6	63	315.5	**24572-016**	**24572-065**
6	84	315.5	**24572-017**	**24572-066**
6	84	375.5	**24572-018**	**24572-067**
6	84	435.5	**24572-019**	**24572-068**

HINWEIS

- Modulschiene vorne unten (3HE) und unten und oben (6HE) mit Perforation. Vorbereitet für IEEE Anwendungen (Ein- / Aushebelgriffe)
- Maßbilder und Einbautiefen siehe Seite 5.9
- Ausbauteile siehe ab Seite 5.18
- Frontgriffe und 19"-Befestigungswinkel ab Seite 5.24
- Führungsschienen ab Seite 5.40

Elektronikgehäuse – RatiopacPRO

MAßBILDER RATIOPACPRO

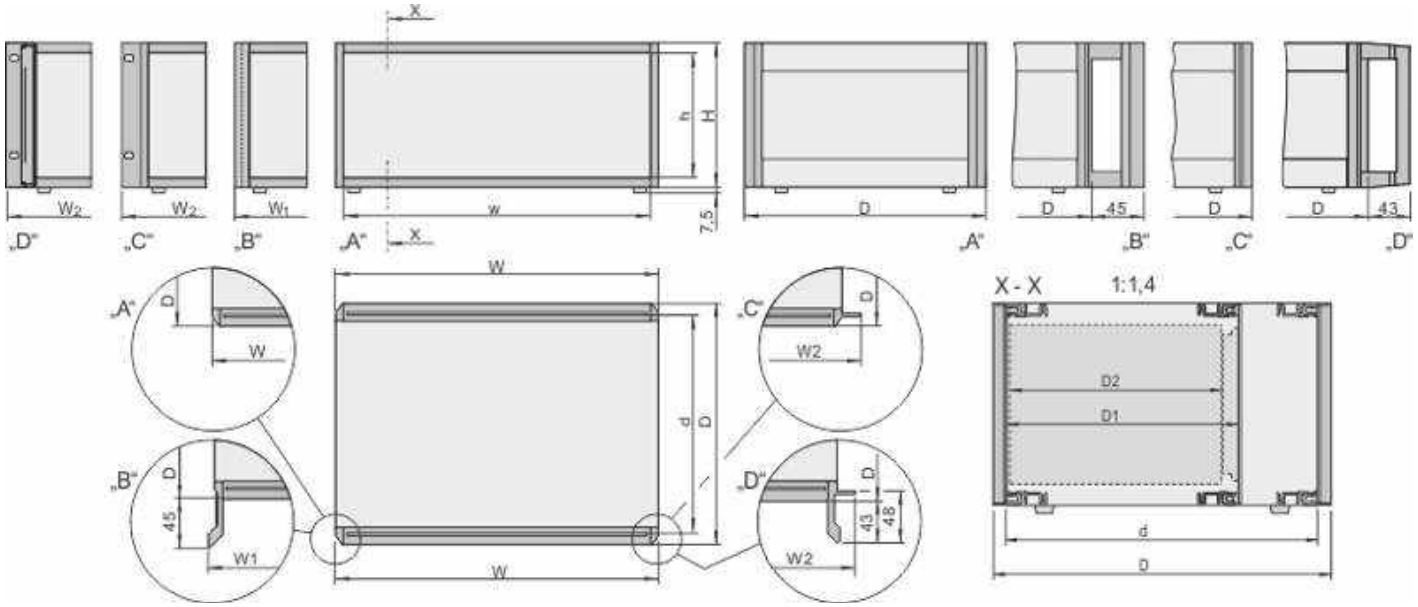

rppr6637

ratiopacPRO mit A-Blende; B-Frontgriff; C-19"-Befestigungswinkel; D-19"-Befestigungswinkel mit Frontgriff

Maßtabelle ratiopacPRO

Höhe			Breite					Tiefe			
H in HE	H in mm	h in mm	w in TE	W in mm	W1 in mm	W2 in mm	w in mm	D Gesamttiefe in mm	d Nutzbare Tiefe in mm	D1 in mm in mm	D2 Leiterplattentiefe in mm
2	88,10	67,90	28	164,42	177,62	198,12	142,82	255,5	235,5	175,5	160
			42	235,54	248,74	269,24	213,94			235,5	220
			63	342,42	355,42	375,92	320,62	315,5	295,5	175,5	160
			84	448,90	462,10	482,60	427,30			235,5	220
3	132,55	112,35	28	164,42	177,62	198,12	142,82			295,5	280
			42	235,54	248,74	269,24	213,94	375,5	355,5	175,5	160
			63	342,42	355,42	375,92	320,62			235,5	220
			84	448,90	462,10	482,60	427,30			295,5	280
4	177,00	156,80	28	164,42	177,62	198,12	142,82			355,5	340
			42	235,54	248,74	269,24	213,94	435,5	415,5	175,5	160
			63	342,42	355,42	375,92	320,62			235,5	220
			84	448,90	462,10	482,60	427,30			295,5	280
5	221,45	201,25	28	164,42	177,62	198,12	142,82			355,5	340
			42	235,54	248,74	269,24	213,94	495,5	475,5	175,5	160
			63	342,42	355,42	375,92	320,62			235,5	220
			84	448,90	462,10	482,60	427,30			295,5	280
6	265,90	245,70	28	164,42	177,62	198,12	142,82			355,5	340
			42	235,54	248,74	269,24	213,94				
			63	342,42	355,42	375,92	320,62				
			84	448,90	462,10	482,60	427,30				

Ausbauteile im 15 mm Tiefenraster montierbar

Elektronikgehäuse – RatiopacPRO

RATIOPACPRO GEHÄUSE

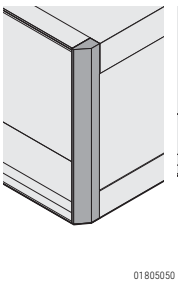

3a: Frontblende

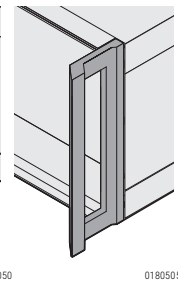

3b: Frontgriff

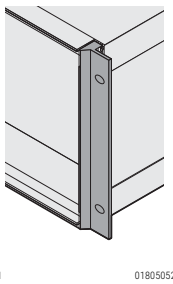

3c: 19"-Befestigungswinkel

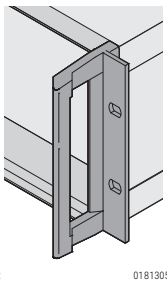

3d: 19"-Befestigungswinkel mit Frontgriff

- Gehäuse zum individuellen Ausbau mit 19"-Norm-Komponenten oder spezifischem Innenausbau z. B. mit Montageplatte
- Ungeschirmt (EMV-Schirmung nachrüstbar)
- Symmetrischer Aufbau, identische Front- und Rückseite
- Vier Ausführungen:
  - Frontblenden
  - Frontgriffe
  - 19"-Befestigungswinkeln
  - 19"-Befestigungswinkeln mit Frontgriffe
- Für Kartentiefe 160 mm, 220 mm, 280 mm und 340 mm (je nach Gehäusetiefe)

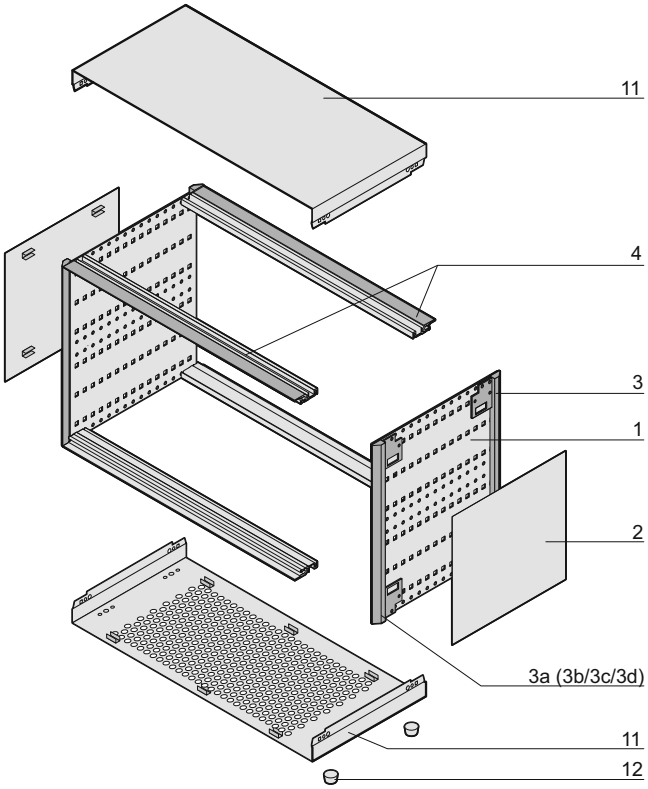

Zeichnung mit Frontblende

LIEFERUMFANG (Bausatz)

Pos.	Menge	Beschreibung
1	2	Seitenwand, Al, 2 mm, passiviert
2	2	Seitenblech, Al, 1 mm, Sichtflächen gepulvert, RAL 9006
3	2	Rückblende, Al-Druckguss, pulverbeschichtet, RAL 7016
3a	2	Frontblende, Al-Druckguss, pulverbeschichtet, RAL 7016
3b	2	Frontgriff, Al-Druckguss, pulverbeschichtet, RAL 7016
3c	2	19"-Befestigungswinkel, Al-Druckguss, pulverbeschichtet, RAL 7016
3d	2	19"-Befestigungswinkel mit Frontgriff, Al-Druckguss, pulverbeschichtet, RAL 7016
4	4	Modulschiene, Typ H-LD, Al, Sichtflächen gepulvert, RAL 7016
11	2	Deck- und Bodenblech, Al, 1 mm, Innenseiten leitfähig, Sichtflächen gepulvert, RAL 9006, mit Erdungsfahnen, Bodenblech mit Lüftungswaben
12	4	Gehäusefuß mit Rutschsicherung, UL 94 V-0, PC schwarz
13	1	Befestigungsmaterial

3a, 3b, 3c oder 3d je nach Auswahl

HINWEIS

- Bestellinformationen siehe nächste Seite
- Modulschiene vorne unten (3HE + 4HE) und unten und oben (6HE) mit Perforation. Vorbereitet für IEEE Anwendungen (Ein- / Aushebelgriffe)

BESTELLINFORMATIONEN

Zubehör	Bestell-Nr.
Erdungssatz CU-Litze 1,5 mm², PVC-Ummantelung, grün/gelb, 1 Satz	**24571-380**
Aufstellfuß aus Kunststoff silber ähnlich RAL 9006, VPE 4 Stück	**20603-001**
Aufstellfuß aus Kunststoff anthrazitgrau, ähnlich wie RAL 7016, 4 Stück	**20603-002**
Stapelhilfe silber ähnlich RAL 9006, PA UL 94 V-0, VPE 4 Stück	**20603-004**
Stapelhilfe anthrazitgrau, ähnlich wie RAL 7016, PA, UL, 94 V-0, VPE 4 Stück	**20603-003**

Aufstellfuß

Stapelhilfe

Elektronikgehäuse – RatiopacPRO

RATIOPACPRO GEHÄUSE

107888278

	Breite W TE	Tiefe D mm	Gehäusehöhe H 2 HE Bestell-Nr.	3 HE Bestell-Nr.	4 HE Bestell-Nr.	5 HE Bestell-Nr. Seitenwand Unterteilung (1 HE-3 HE-1 HE)	5 HE Bestell-Nr. (3 HE-2 HE)	6 HE Bestell-Nr.
			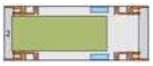	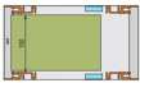		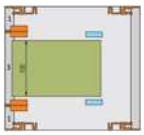	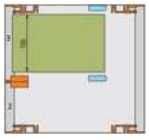	
Frontblenden	28	255.5	24572-500	24571-002	24571-050	24572-117	24572-261	24571-098
	28	315.5	24572-503	**24571-005**	24571-053	24572-120	24572-264	24571-101
	42	255.5	24572-510	**24571-014**	24571-062	24572-129	24572-273	24571-110
	42	315.5	**24572-513**	**24571-017**	24571-065	24572-132	24572-276	24571-113
	42	255.5	24572-514	24571-018	24571-066	24572-133	24572-277	24571-114
	63	255.5	24572-520	24571-026	24571-074	24572-141	24572-285	24571-122
	63	315.5	24572-523	**24571-029**	24571-077	24572-144	24572-288	24571-125
	63	375.5	24572-524	**24571-030**	24571-078	24572-145	24572-289	24571-126
	84	255.5	24572-530	24571-038	24571-086	24572-153	24572-297	24571-134
Bild zeigt Gehäuse: 3HE, 42TE, 315,5mm	84	315.5	24572-533	**24571-041**	24571-089	24572-156	24572-300	24571-137
	84	375.5	24572-534	**24571-042**	24571-090	24572-157	24572-301	24571-138
	84	435.5	24572-535	**24571-043**	**24571-091**	24572-158	24572-302	24571-139
	84	495.5	24572-536	24571-044	24571-092	24572-159	24572-303	24571-140
Frontgriffe	28	255.5	–	**24571-702**	24571-750	24572-213	24572-357	24571-798
	28	315.5	–	24571-705	24571-753	24572-216	24572-360	24571-801
	42	255.5	–	**24571-714**	24571-762	24572-225	24572-369	24571-810
	42	315.5	–	**24571-717**	24571-765	24572-228	24572-372	24571-813
	42	375.5	–	24571-718	24571-766	24572-229	24572-373	24571-814
	63	255.5	–	24571-726	24571-774	24572-237	24572-381	24571-822
	63	315.5	–	**24571-729**	24571-777	24572-240	24572-384	24571-825
	63	375.5	–	24571-730	24571-778	24572-241	24572-385	24571-826
	84	255.5	–	24571-738	24571-786	24572-249	24572-393	24571-834
Bild zeigt Gehäuse: 3HE, 42TE, 315,5mm	84	315.5	–	**24571-741**	24571-789	24572-252	24572-396	24571-837
	84	375.5	–	**24571-742**	24571-790	24572-253	24572-397	24571-838
	84	435.5	–	24571-743	**24571-791**	24572-254	24572-398	24571-839
	84	495.5	–	24571-744	24571-792	24572-255	24572-399	24571-840
19"-Befestigungswinkeln	84	255.5	24572-570	**24571-438**	**24571-486**	24572-201	24572-345	24571-534
	84	315.5	**24572-573**	**24571-441**	24571-489	24572-204	24572-348	24571-537
	84	375.5	**24572-574**	**24571-442**	24571-490	24572-205	24572-349	24571-538
	84	435.5	**24572-575**	**24571-443**	**24571-491**	24572-206	24572-350	**24571-539**
	84	495.5	24572-576	24571-444	**24571-492**	24572-207	24572-351	24571-540
19"-Befestigungswinkeln mit Frontgriffe	84	255.5	24572-620	**24572-630**	**24572-640**	–	–	24572-660
	84	315.5	**24572-623**	**24572-633**	**24572-643**	–	–	**24572-663**
	84	375.5	**24572-624**	**24572-634**	**24572-644**	–	–	**24572-664**
	84	435.5	**24572-625**	**24572-635**	**24572-645**	–	–	**24572-665**
	84	495.5	24572-626	**24572-636**	**24572-646**	–	–	24572-666

HINWEIS

- Maßbilder und Einbautiefen siehe Seite 5.9
- Ausbauteile siehe ab Seite 5.18

Bestell-Nr. in Fettdruck: versandfertig innerhalb von 2 Arbeitstagen
Bestell-Nr. in Normalschrift: versandfertig innerhalb von 10 Arbeitstagen

Elektronikgehäuse – RatiopacPRO

RATIOPACPRO TOWER 4 HE BREITE

06802001

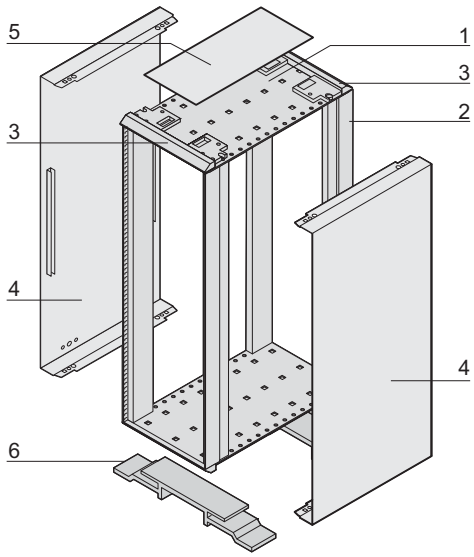

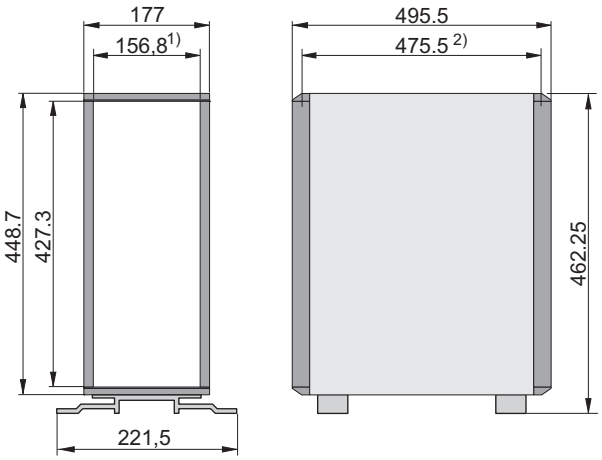

01802054

1) = Lichte Weite zwischen den Modulschienen
2) = Max. Einbautiefe

- Symmetrischer Aufbau, identische Front- und Rückseite
- Einbauraum 4 HE, 84 TE, Tiefe 475 mm
- Gehäuse auf Basis von ratiopacPRO
- Ungeschirmt (EMV-Schirmung nachrüstbar)

LIEFERUMFANG (Bausatz)

Pos.	Menge	Beschreibung
1	2	Boden/Dach, Al, 2mm, passiviert
2	4	Modulschiene, Typ H-LD, Al, Sichtfläche gepulvert, RAL 7016
3	4	Blende, Al-Druckguss, RAL 7016
4	2	Seitliches Abdeckblech, Al, 1 mm, mit Erdungsfahne, Sichtflächen gepulvert, Innenseite leitfähig, RAL 9006
5	1	Deckblech oben, Al, 1 mm, Sichtfläche gepulvert, RAL 9006
6	2	Gehäusefuß mit Rutschsicherung, Al, gepulvert, RAL 7016
7	1	Befestigungsmaterial

BESTELLINFORMATIONEN

Breite HE	Bestell-Nr.
4	24571-395

HINWEIS

- Ausbauteile siehe ab Seite 5.18

BESTELLINFORMATIONEN

Zubehör	Bestell-Nr.
Erdungssatz CU-Litze 1,5 mm², PVC-Ummantelung, grün/gelb, 1 Satz	**24571-380**

Elektronikgehäuse – RatiopacPRO/ - air

RATIOPACPRO AIR KOMPLETTGEHÄUSE

ungeschirmt

geschirmt

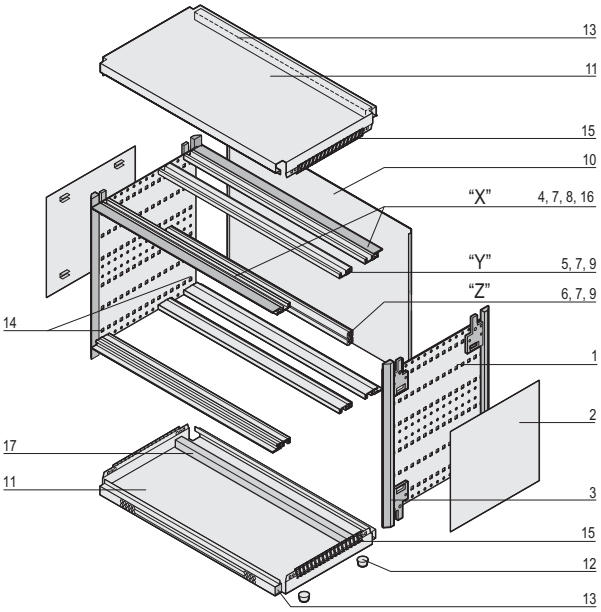

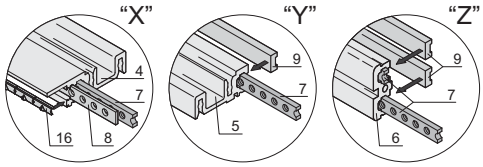

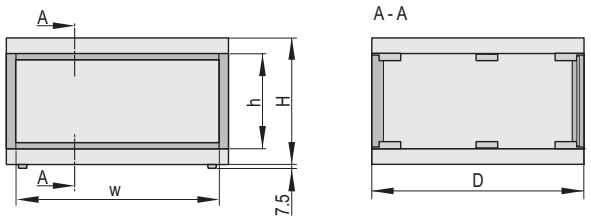

3 HE

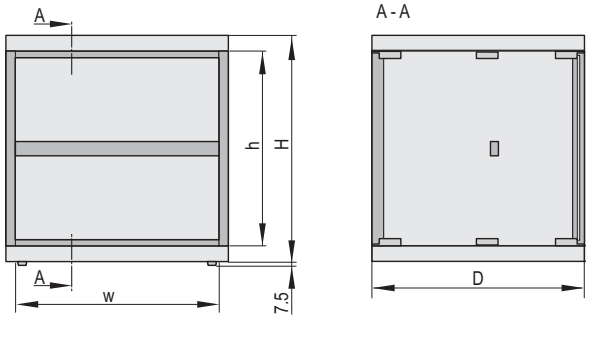

6 HE

- Das Gehäuse verfügt über 2 x 1/2 HE Freiraum für Belüftung
- Gehäuse mit Frontblende; mit vormontierten Ausbauteilen für Europakarten und Backplane mit Isolierstreifen; keine sichtbaren Schrauben
- Symmetrischer Aufbau, identische Front- und Rückseite; Lüftungswaben im Deck- und Bodenblech
- In zwei Ausführungen erhältlich:
  - ungeschirmt (EMV-Schirmung nachrüstbar)
  - mit vormontiertem EMV-Schirmungsmaterial

LIEFERUMFANG (Bausatz)

Pos.	Menge ohne EMV	Menge mit EMV	Beschreibung
1	2	2	Seitenwand, Al, 2 mm, passiviert
2	2	2	Seitenblech, Al, 1 mm, Sichtflächen RAL 9006
3	4	4	Blende, Zn-Druckguss, RAL 7016, vormontiert nur bei EMV-Version
4	4	4	Modulschiene, Typ H-LD, Al, Sichtflächen, RAL 7016
5	2	2	Modulschiene mitte (oben / unten), Typ H-ST, Al
6	1	1	Modulschiene mitte (nur bei 6 HE), Typ ST, Al
7	6/8	6/8	4 HE/7 HE: Gewindestreifen, St, vormontiert, für indirekte Backplanemontage mit Isolierstreifen
8	–	4	Lochstreifen, vormontiert
9	4	4	Isolierstreifen, PBT UL 94 V-0
10	1	1	Rückwand, Al 2,5 mm
11	2	2	Deck- und Bodenblech mit Lüftungswaben, Al, 1 mm, Innenseiten leitfähig, Sichtflächen RAL 9006, mit Erdungsfahne
12	4	4	Gehäusefuß mit Rutschsicherung, UL 94 V-0, PC schwarz
13	2	2	Luftfilter
14	–	1	EMV-Trägerleiste für Seitenwand, vormontiert (Satz)
15	–	4	EMV-Kontaktstreifen Deckblech, vormontiert (Satz)
16	–	4	EMV-Kontaktstreifen Frontplatte - Modulschienen
17	1	1	Schottdichtung, PE-Schaum, selbstklebend, Temperaturbereich -20 °C ... +85 °C
18	1	1	Erdungssatz, Befestigungsmaterial

BESTELLINFORMATIONEN

Gehäusehöhe H HE	Leiterplattenhöhe h HE	Breite W TE	Tiefe D mm	ungeschirmt Bestell-Nr.	EMV-geschirmt Bestell-Nr.
4	3	28	255.5	**24572-025**	**24572-074**
4	3	42	255.5	**24572-026**	**24572-075**
4	3	42	315.5	**24572-027**	**24572-076**
4	3	63	315.5	**24572-028**	**24572-077**
4	3	84	315.5	**24572-029**	**24572-078**
4	3	84	375.5	**24572-030**	**24572-079**
4	3	84	435.5	**24572-031**	**24572-080**
7	6	42	315.5	**24572-040**	**24572-088**
7	6	63	315.5	**24572-041**	**24572-089**
7	6	84	315.5	**24572-042**	**24572-090**
7	6	84	375.5	**24572-043**	**24572-091**
7	6	84	435.5	24572-044	**24572-092**

HINWEIS

- Modulschiene vorne unten (3HE) und unten und oben (6HE) mit Perforation. Vorbereitet für IEEE Anwendungen (Ein- / Aushebelgriffe)
- Maßbilder und Einbautiefen siehe Seite 5.16
- Ausbauteile siehe ab Seite 5.18
- Frontgriffe und 19"-Befestigungswinkel ab Seite 5.24
- Frontgriffe und 19"-Befestigungswinkel ab Seite 5.40

Bestell-Nr. in Fettdruck: versandfertig innerhalb von 2 Arbeitstagen
Bestell-Nr. in Normalschrift: versandfertig innerhalb von 10 Arbeitstagen

Elektronikgehäuse – RatiopacPRO/ - air

RATIOPACPRO AIR GEHÄUSE

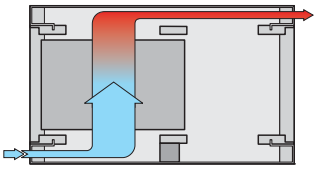

06801005

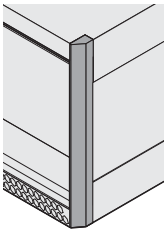

01805055

3a: Frontblende

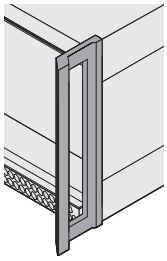

01805056

3b: Frontgriff

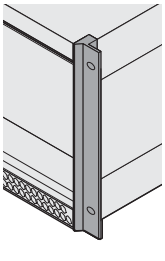

01805057

3c: 19"-Befestigungswinkel

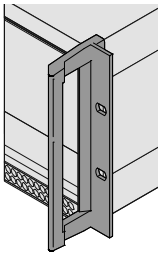

01813057

3d: 19"-Befestigungswinkel mit Frontgriff

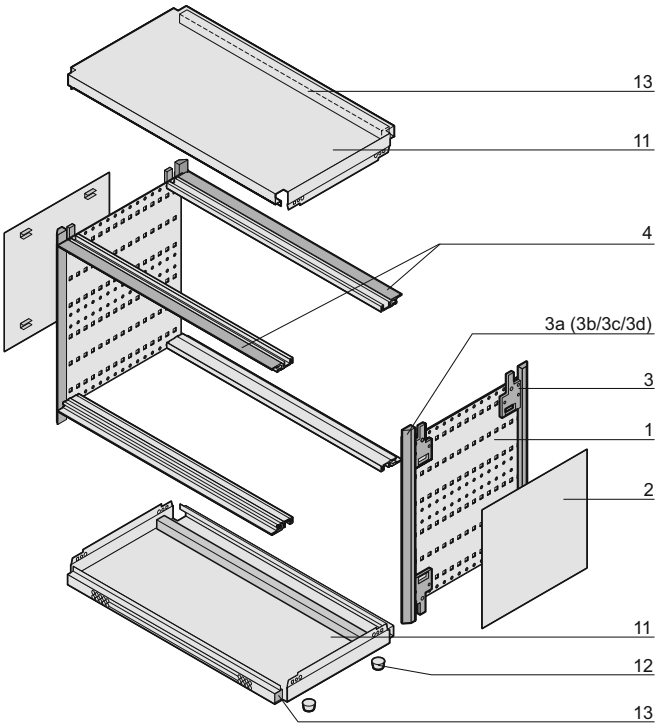

01813066

Zeichnung mit Frontblende

Aufstellfuß

Stapelhilfe

- Das Gehäuse verfügt über 2 x 1/2 HE Freiraum für Belüftung unterhalb und oberhalb des Kartenraums
- Gehäuse zum individuellen Ausbau mit 19"-Norm-Komponenten oder spezifischem Innenausbau z. B. mit Montageplatte
- Ungeschirmt (EMV-Schirmung nachrüstbar)
- Symmetrischer Aufbau, identische Front- und Rückseite
- Für Kartentiefe 160 mm, 220 mm, 280 mm und 340 mm (je nach Gehäusetiefe)
- Download der 3D CAD-Daten im Internet
- Vier Ausführungen:
  - Frontblenden
  - Frontgriffe
  - 19"-Befestigungswinkeln
  - Mit 19"-Befestigungswinkeln und Frontgriffe

LIEFERUMFANG (Bausatz)

Pos.	Menge	Beschreibung
1	2	Seitenwand, Al, 2 mm, passiviert
2	2	Seitenblech, Al, 1 mm, Sichtflächen gepulvert, RAL 9006
3	2	Rückblende, Al-Druckguss, pulverbeschichtet, RAL 7016
3a	2	Frontblende, Al-Druckguss, pulverbeschichtet, RAL 7016
3b	2	Frontgriff, Al-Druckguss, pulverbeschichtet, RAL 7016
3c	2	19"-Befestigungswinkel, Al-Druckguss, gepulvert, RAL 7016
3d	2	19"-Befestigungswinkel mit Frontgriff, Al-Druckguss, pulverbeschichtet, RAL 7016
4	4	Modulschiene, Typ H-LD, Al, Sichtflächen, gepulvert, RAL 7016
11	2	Deck- und Bodenblech, Al, 1 mm, Innenseiten leitfähig, Sichtflächen gepulvert, RAL 9006, mit Erdungsfahnen, Deck- und Bodenblech mit Lüftungswaben
12	4	Gehäusefuß mit Rutschsicherung, UL 94 V-0, PC schwarz
13	2	Luftfilter
14	1	Befestigungsmaterial

3a, 3b, 3c oder 3d je nach Auswahl

HINWEIS

- Bestellinformationen siehe nächste Seite
- Modulschiene vorne unten (3/4 u. 4/5HE) und unten und oben (6/7HE) mit Perforation.
  Vorbereitet für IEEE Anwendungen (Ein- / Aushebelgriffe)

BESTELLINFORMATIONEN

Zubehör	Bestell-Nr.
Erdungssatz CU-Litze 1,5 mm², PVC-Ummantelung, grün/gelb, 1 Satz	**24571-380**
Aufstellfuß aus Kunststoff silber ähnlich RAL 9006, VPE 4 Stück	**20603-001**
Aufstellfuß aus Kunststoff anthrazitgrau, ähnlich wie RAL 7016, 4 Stück	**20603-002**
Stapelhilfe silber ähnlich RAL 9006, PA UL 94 V-0, VPE 4 Stück	**20603-004**
Stapelhilfe anthrazitgrau, ähnlich wie RAL 7016, PA, UL, 94 V-0, VPE 4 Stück	**20603-003**

Elektronikgehäuse – RatiopacPRO Air

RATIOPACPRO AIR GEHÄUSE

107888278

	Breite W	Tiefe D	Gehäusehöhe H 4 HE (3/4HE)	5 HE (4/5HE)	7 HE (6/7HE)
			Leiterplattenhöhe h		
			3 HE	4 HE (3+1 HE)	6 HE
			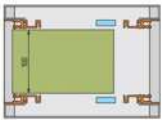	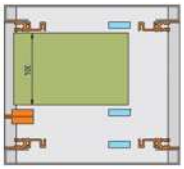	
	TE	mm	Bestell-Nr.	Bestell-Nr.	Bestell-Nr.
Frontblenden	28	255.5	24571-146	24571-194	24571-242
	28	315.5	24571-149	24571-197	24571-245
	42	255.5	24571-158	24571-206	24571-254
	42	315.5	24571-161	**24571-209**	24571-257
	42	375.5	24571-162	24571-210	24571-258
	63	255.5	24571-170	24571-218	24571-266
	63	315.5	24571-173	24571-221	24571-269
	63	375.5	24571-174	24571-222	24571-270
	63	435.5	24571-175	24571-223	24571-271
	84	255.5	24571-182	24571-230	24571-278
	84	315.5	24571-185	24571-233	24571-281
	84	375.5	24571-186	24571-234	24571-282
	84	435.5	24571-187	24571-235	24571-283
	84	495.5	24571-188	24571-236	24571-284
Frontgriffe	28	255.5	24571-846	24571-894	24571-942
	28	315.5	24571-849	24571-897	24571-945
	42	255.5	24571-858	24571-906	24571-954
	42	315.5	24571-861	24571-909	24571-957
	42	375.5	24571-862	24571-910	24571-958
	42	435.5	24571-863	24571-911	24571-959
	63	315.5	24571-873	24571-921	24571-969
	63	375.5	24571-874	24571-922	24571-970
	63	435.5	24571-875	24571-923	24571-971
	84	255.5	24571-882	24571-930	24571-978
	84	315.5	24571-885	24571-933	24571-981
	84	375.5	24571-886	24571-934	24571-982
	84	435.5	24571-887	24571-935	24571-983
	84	495.5	24571-888	24571-936	24571-984
19"-Befestigungswinkel	84	255.5	**24571-582**	24571-630	24571-678
	84	315.5	**24571-585**	24571-633	24571-681
	84	375.5	24571-586	24571-634	**24571-682**
	84	435.5	24571-587	24571-635	24571-683
	84	495.5	24571-588	**24571-636**	24571-684
19"-Befestigungswinkel und Frontgriff	84	255.5	**24572-670**	–	24572-690
	84	315.5	**24572-673**	–	**24572-693**
	84	375.5	**24572-674**	–	**24572-694**
	84	435.5	**24572-675**	–	**24572-695**
	84	495.5	**24572-676**	–	24572-696

HINWEIS

- Maßbilder und Einbautiefen siehe Seite 5.16
- Ausbauteile siehe ab Seite 5.18

Bestell-Nr. in Fettdruck: versandfertig innerhalb von 2 Arbeitstagen
Bestell-Nr. in Normalschrift: versandfertig innerhalb von 10 Arbeitstagen

Elektronikgehäuse – RatiopacPRO/ - air

MAßBILDER RATIOPACPRO AIR

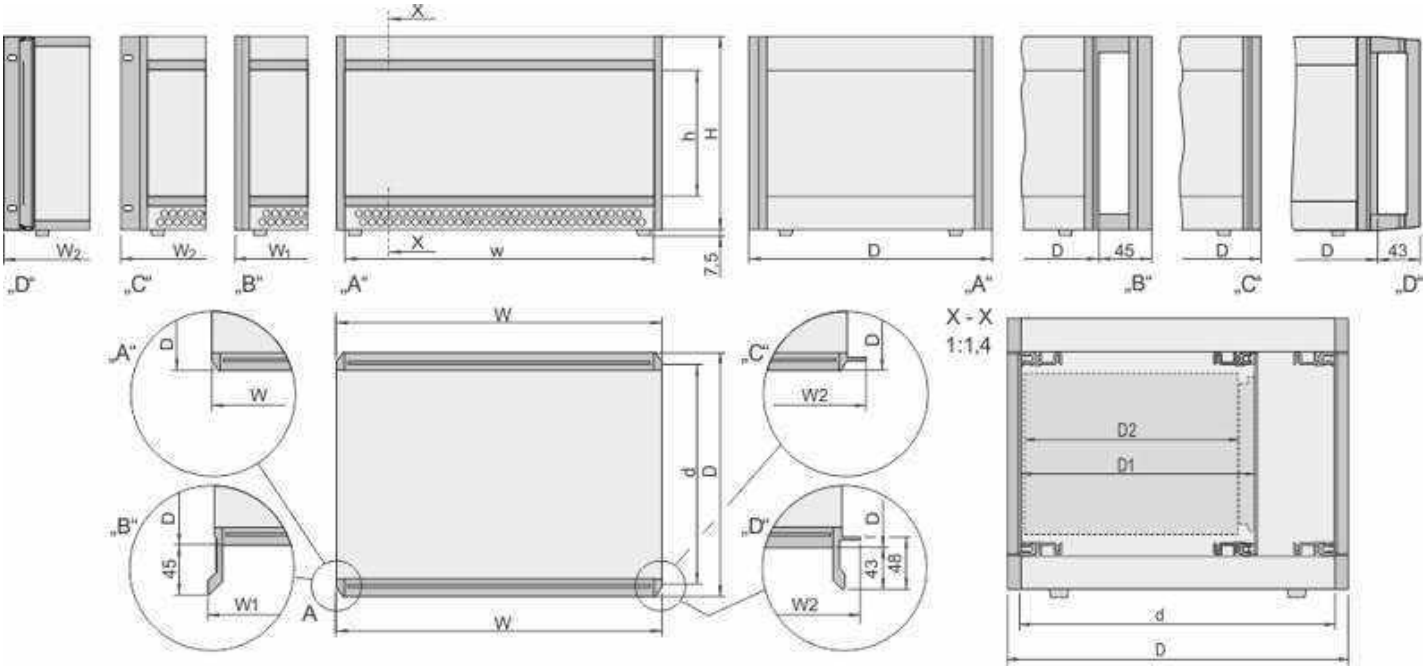

01805058

ratiopacPRO air mit A-Blende; B-Frontgriff; C-19"-Befestigungswinkel; D-19"-Befestigungswinkel mit Frontgriff

Maßtabelle ratiopacPRO air

Höhe			Breite				
H		h	W		W1	W2	w
in HE	in mm	in mm	in TE	in mm	in mm	in mm	in mm
4	177,00	112,35	28	164,42	177,62	198,12	142,82
			42	235,54	248,74	269,24	213,94
			63	342,42	355,42	375,92	320,62
			84	448,90	462,10	482,60	427,30
5	221,45	156,80	42	235,54	248,74	269,24	213,94
			63	342,42	355,42	375,92	320,62
			84	448,90	462,10	482,60	427,30
7	310,35	245,70	42	235,54	248,74	269,24	213,94
			63	342,42	355,42	375,92	320,62
			84	448,90	462,10	482,60	427,30

Tiefe			
D	d	D1	D2
Gesamttiefe in mm	Nutzbare Tiefe in mm	Stecktiefe in mm	Leiterplattentiefe in mm
255,5	235,5	175	160
		235	220
315,5	295,5	175	160
		235	220
		295	280
375,5	355,5	175	160
		235	220
		295	280
		355	340
435,5	415,5	175	160
		235	220
		295	280
		355	340
495,5	475,5	175	160
		235	220
		295	280
		355	340

Ausbauteile im 15 mm Tiefenraster montierbar

Elektronikgehäuse – RatiopacPRO/ - air

RADIALLÜFTEREINHEIT FÜR RATIOPACPRO AIR

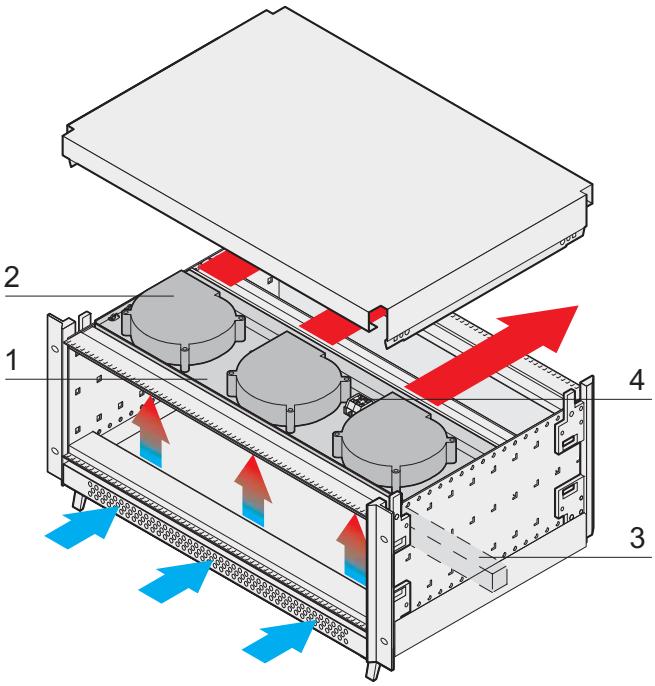

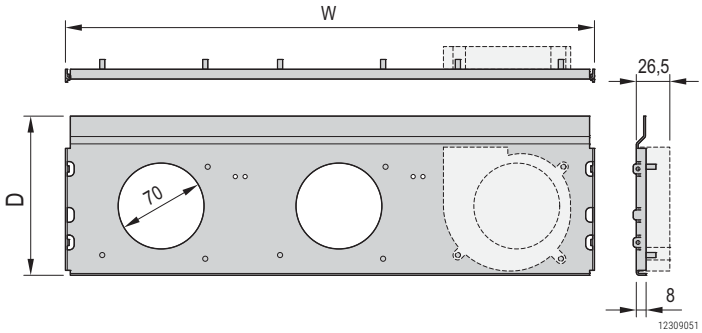

Tiefe D: 129,8 mm / 189,9 mm für Europakarten 160 mm / 220 mm

- Nur 1/2 HE Höhe
- Kugelgelagerte Radialventilatoren
- Lüfterträger in 4 Breiten und 2 Tiefen
- Luftfördermenge 36 m³/h (freiblasend) pro Ventilator
- Luftabfuhr über Perforation im Deckblech
- Keine mechanische Bearbeitung des Gehäuses nötig
- Einfache Montage
- Keine Einschränkung des rückwärtigen Einbauraumes

LIEFERUMFANG (Bausatz)

Pos.	Menge	Beschreibung
1	1	Lüfterträger, Al, 1,5 mm, mit Steckhülsen zur Befestigung der Ventilatoren
2	1-3	Radialventilator, kugelgelagert, 12 V_{DC}; Luftfördermenge (50 Hz) 36 m³/h, freiblasend; Leistungsaufnahme 6,7 W; Anschlusskabel 300 mm, ohne Stecker (AWG 26); Schalldruck-pegel in dB (A): 47,0; Max. statischer Druck in Pa: 190; Max. Umgebungstemperatur: 60 °C; Ventilatorgehäuse und Rotor: UL 94 V-0
3	1	Schottdichtung, PE-Schaum, UL 94, selbstklebend, Temperatur-bereich -20 °C ... +85 °C
4	1	Anschlussklemme, UL 94 V-0
5	1	Befestigungsmaterial

BESTELLINFORMATIONEN

Breite TE	Breite mm	Anzahl der Lüfter	Bestell-Nr.Für Leiterplattentiefe 160 mm	220 mm
28	146,87	1	24572-404	24572-408
42	218,00	1	24572-405	24572-409
63	324,67	2	24572-406	24572-410
84	431,35	3	**24572-407**	**24572-411**

HINWEIS

- Weitere Konfigurationen auf Anfrage
- Ventilatoren mit Tachosignal auf Anfrage

Elektronikgehäuse – RatiopacPRO/ - air

EMV-DICHTUNG FRONTPLATTE / RÜCKWAND - SEITENWAND

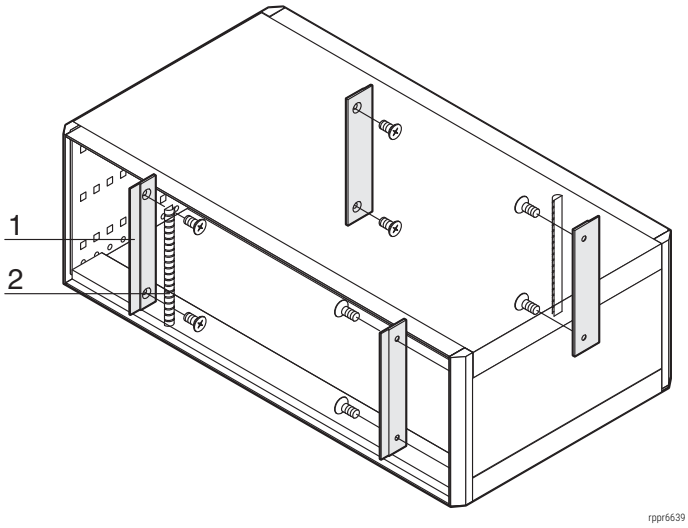

- Zur vertikalen EMV-Schirmung zwischen Baugruppen und Seitenwand
- Lieferumfang ausreichend für ein Gehäuse

LIEFERUMFANG (Bausatz)

Pos.	Menge	Beschreibung
1	4	EMV-Trägerleiste, Al-Profil
2	2	EMV-Dichtung (Textil), Kern: Schaumstoff, Hülle: Textilmantel mit CuNi-Beschichtung
3	1	Befestigungsmaterial

BESTELLINFORMATIONEN

Für Gehäusehöhe HE	Bestell-Nr.
2	**24571-334**
3, 3/4-air	**24571-331**
4, 4/5-air	**24571-332**
6, 6/7-air	**24571-333**
5	**24571-335**

EMV-DICHTUNG SEITENWAND – ABDECKBLECH

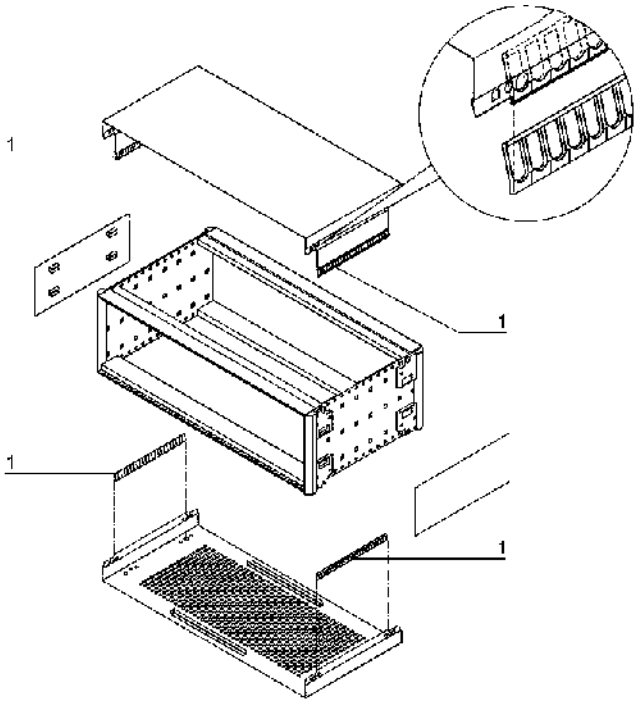

- Zur horizontalen EMV-Schirmung zwischen Seitenwänden und Abdeckblechen
- Lieferumfang ausreichend für ein Gehäuse

LIEFERUMFANG (Bausatz)

Pos.	Menge	Beschreibung
1	4	Kontaktstreifen, St, rostfrei

BESTELLINFORMATIONEN

Tiefe mm	Bestell-Nr.
255	**24571-338**
315	**24571-339**
375	**24571-340**
435	**24571-341**
495	**24571-342**

EMV-DICHTUNG FRONTPLATTE / RÜCKWAND - MODULSCHIENE

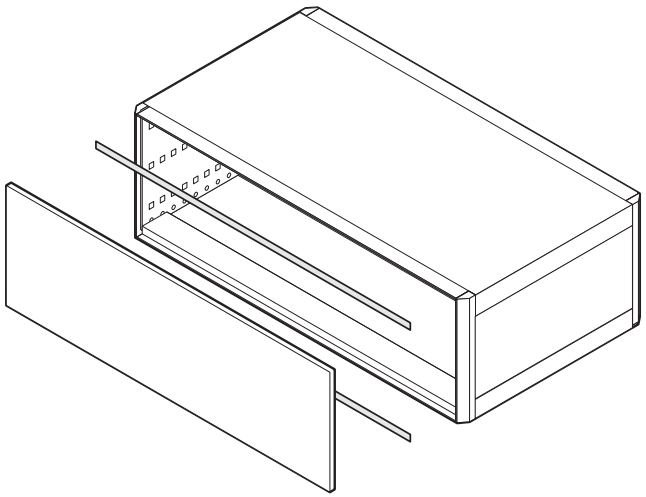

rppr6739

- Der Kontaktstreifen wird auf die Modulschiene aufgeclipst und stellt den Kontakt zu Frontplatten oder Rückwand her
- Einsetzbar für Modulschienen hinten (H-VT, L-VT) und alle vorderen Modulschienen

LIEFERUMFANG

Pos.	Menge	Beschreibung
1	10/100	EMV-Dichtung, St, rostfrei

BESTELLINFORMATIONEN

Breite TE	Breite mm	Menge/VPE	Bestell-Nr.
28	131.78	10	**24560-229**
42	202.9	10	**24560-231**
63	304.8	10	**24560-233**
84	416.3	10	**24560-235**
84	416.3	100	**24560-236**

EMV-DICHTUNG MODULSCHIENE - MODULSCHIENE

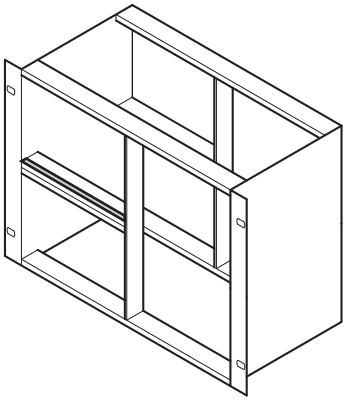

BPA46548

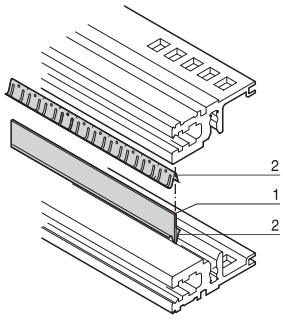

BZA45877

- Zur Schirmung von 2 direkt übereinander sitzenden Modulschienen bei vertikaler Unterteilung des Einbauraumes

LIEFERUMFANG

Pos.	Menge	Beschreibung
1	1	Blechstreifen, Al, 1 mm
2	2	Kontaktfeder, St, rostfrei

BESTELLINFORMATIONEN

Länge TE	Bestell-Nr.
20	**24562-520**
28	**24562-528**
40	**24562-540**
42	**24562-542**
63	**24562-563**
84	**24562-584**
Montagewerkzeug zur Montage von EMV-Dichtung, St, rostfrei, in Modulschienen, 1 Stück	**24560-271**

135485455

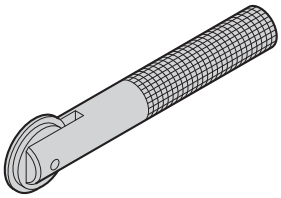

aza45937

Montagewerkzeug

Elektronikgehäuse – RatiopacPRO/ - air

RÜCKWAND, PERFORIERT, ZUR MONTAGE AN MODULSCHIENEN

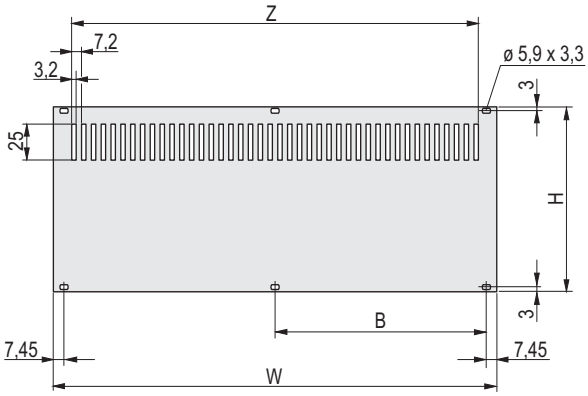

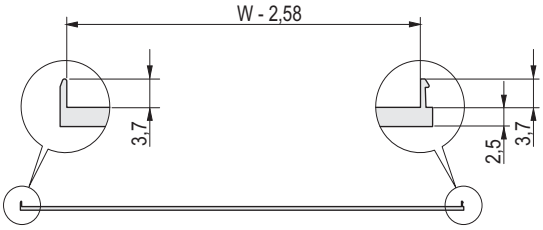

01802055

schirmbar

01804050

ungeschirmt

- Zwei Ausführungen: ungeschirmt, Al, 2,5 mm; schirmbar, Al-Profil, (EMV-Dichtung Textil, nachrüstbar)

LIEFERUMFANG

Pos.	Menge	Beschreibung
1	1	Rückwand, Al, 2,5 mm, Frontseite: eloxiert, Rückseite: leitfähig; ungeschirmt oder schirmbar mit EMV-Dichtung (Textil)

BESTELLINFORMATIONEN

Höhe HE	H mm	Breite W TE	W mm	B mm	ungeschirmt Bestell-Nr.	schirmbar Bestell-Nr.
2	84	28	141.9	–	**30849-007**	20848-679
2	84	42	213	101.6	**30849-014**	20848-680
2	84	63	319.7	157.5	**30849-015**	20848-681
2	84	84	426.4	208.3	**30849-016**	20848-682
3, 3/4-air	128.4	28	141.9	–	**30849-008**	**20848-633**
3, 3/4-air	128.4	42	213	101.6	**30849-021**	20848-634
3, 3/4-air	128.4	63	319.7	157.5	**30849-022**	20848-635
3, 3/4-air	128.4	84	426.4	208.3	**30849-023**	**20848-636**
4, 4/5-air	172.9	28	141.9	–	**30849-009**	20848-656
4, 4/5-air	172.9	42	213	101.6	**30849-028**	20848-657
4, 4/5-air	172.9	63	319.7	157.5	**30849-029**	20848-658
4, 4/5-air	172.9	84	426.4	208.3	**30849-030**	20848-659
5	217.3	28	141.9	–	**30849-011**	20848-744
5	217.3	42	213	101.6	**30849-171**	20848-745
5	217.3	63	319.7	157.5	**30849-172**	20848-746
5	217.3	84	426.4	208.3	**30849-173**	20848-747
6, 6/7-air	261.8	28	141.9	–	**30849-010**	20848-640
6, 6/7-air	261.8	42	213	101.6	**30849-035**	**20848-641**
6, 6/7-air	261.8	63	319.7	157.5	**30849-036**	20848-642
6, 6/7-air	261.8	84	426.4	208.3	**30849-037**	**20848-643**

- EMV-Dichtung (Textil) bitte separat bestellen
- Befestigungsmaterial siehe Seite
- Rückwände/Frontplatten ohne Perforation siehe Kapitel 7 - Frontplatten
- Rückwand mit Lüfter auf Anfrage

EMV-DICHTUNG (TEXTIL)

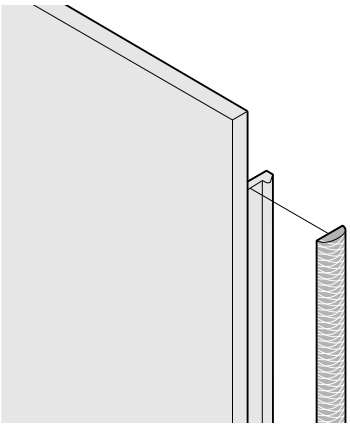

04602054

LIEFERUMFANG

Pos.	Menge	Beschreibung
1	siehe Bestell-informationen	EMV-Dichtung (Textil), Standard Version: Kern: TPE-Schaum (-40 bis +70 °C), HT-Version: Kern: Silicon mit Hohlkammer (-40 bis +85 °C) Hülle: Textilmantel mit CuNi-Beschichtung

BESTELLINFORMATIONEN

Höhe HE	Höhe mm	Menge/VPE Stück	Bestell-Nr. Standard	Bestell-Nr. HT-Version
2	52	10	**21101-857**	**21102-857**
3, 3/4-air	97	100	**21101-854**	**21102-854**
3, 3/4-air	97	10	**21101-853**	**21102-853**
4, 4/5-air	142	10	**21101-858**	**21102-858**
5	187	10	**21101-978**	**21102-978**
6, 6/7-air	232	100	**21101-856**	**21102-856**
6, 6/7-air	232	10	**21101-855**	**21102-855**

Elektronikgehäuse – RatiopacPRO/ - air

EMV-FRONTPLATTE/ -RÜCKWAND, GESTECKT, GESCHIRMT

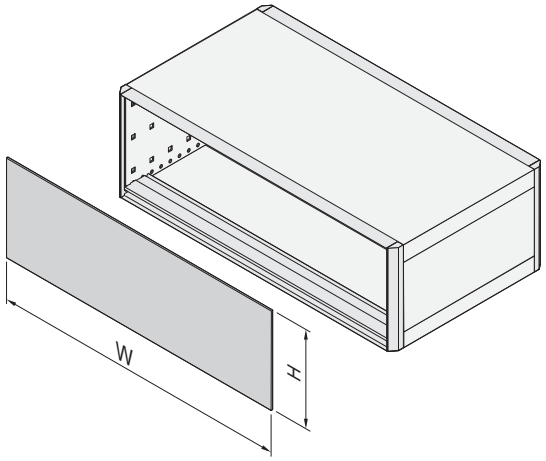

01811055

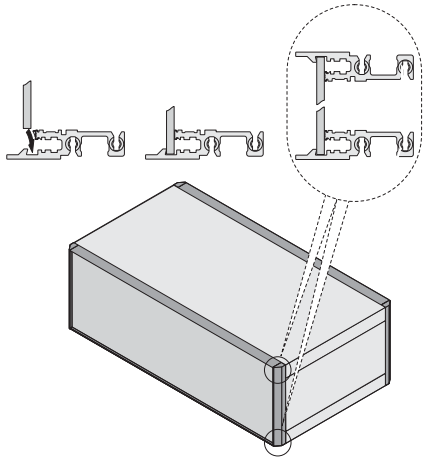

01811056

Frontplatte/Modulschiene

- Befestigung erfolgt ohne Schrauben
- Spezielle Modulschienen decken die Kanten der Frontplatte (oben und unten) ab und verhindern das Durchbiegen der Frontplatte

LIEFERUMFANG (Bausatz)

Pos.	Menge	Beschreibung
1	1	Gesamtfrontplatte, Al, 2,5 mm, Frontseite: eloxiert Rückseite: leitfähig
2	2	Modulschiene, vorne; speziell für diese Frontplatte
3	4	EMV-Trägerleiste
4	2	Kontaktstreifen Modulschiene - Frontplatte
5	3	EMV-Textil-Dichtung
6	1	Befestigungsmaterial, Benutzeranleitung

BESTELLINFORMATIONEN

Für Gehäusehöhe HE	Höhe H mm	Für Gehäusebreite TE	Breite W mm	Bestell-Nr.
2	84,0	28	141,9	24572-599
2	84,0	42	213,2	24572-600
2	84,0	63	319,7	24572-601
2	84,0	84	426,4	24572-602
3, 3/4-air	128,4	28	141,9	**24572-603**
3, 3/4-air	128,4	42	213,2	**24572-604**
3, 3/4-air	128,4	63	319,7	**24572-605**
3, 3/4-air	128,4	84	426,4	**24572-606**
4, 4/5-air	172,9	28	141,9	24572-607
4, 4/5-air	172,9	42	213,2	24572-608
4, 4/5-air	172,9	63	319,7	24572-609
4, 4/5-air	172,9	84	426,4	24572-610

HINWEIS

- Um ein geschirmtes Gehäuse zu erhalten, müssen alle EMV-Dichtungen montiert sein (Frontplatte/Rückwand - Seitenwand; Seitenwand - Abdeckblech;
  Frontplatte/Rückwand - Modulschiene; Modulschiene - Modulschiene)
- EMV-Dichtungen siehe ab Seite 5.18

Elektronikgehäuse – RatiopacPRO

GESAMTFRONTPLATTE, GESTECKT, UNGESCHIRMT

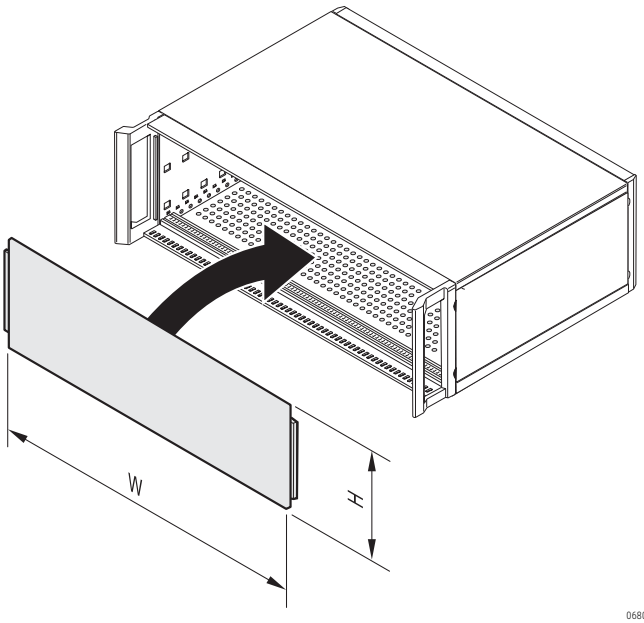

06801502

135395629

- Frontplatten können auch als Rückwände eingesetzt werden
- Befestigung erfolgt ohne Schrauben
- Wird zwischen Seitenwand und den Formteilen wie Blende, 19"-Befestigungswinkel oder Griff gesteckt

LIEFERUMFANG

Pos.	Menge	Beschreibung
1	1	Gesamtfrontplatte, Al, 2,5 mm, Frontseite: eloxiert Rückseite: leitfähig

BESTELLINFORMATIONEN

Für Gehäuse höhe HE	Höhe H mm	Für Gehäuse breite TE	Breite W mm	Bestell-Nr.
2	84	28	141.9	34571-617
2	84	42	213.2	34571-618,
2	84	63	319.7	34571-619
2	84	84	426.4	**34571-620**
3, 3/4-air	128.4	28	141.9	**34571-605**
3, 3/4-air	128.4	42	213.2	**34571-606**
3, 3/4-air	128.4	63	319.7	**34571-607**
3, 3/4-air	128.4	84	426.4	**34571-608**
4, 4/5-air	172.9	28	141.9	34571-609
4, 4/5-air	172.9	42	213.2	34571-610
4, 4/5-air	172.9	63	319.7	34571-611
4, 4/5-air	172.9	84	426.4	**34571-612**
5	217.3	28	141.9	34571-621
5	217.3	42	213.2	34571-622
5	217.3	63	319.7	34571-623
5	217.3	84	426.4	34571-624
6, 6/7-air	261.8	28	141.9	34571-613
6, 6/7-air	261.8	42	213.2	34571-614
6, 6/7-air	261.8	63	319.7	34571-615
6, 6/7-air	261.8	84	426.4	**34571-616**

HINWEIS

- Frontplatten geschraubt siehe Kapitel Baugruppen-Frontplatten Seite 7.4

ERDUNGSSATZ

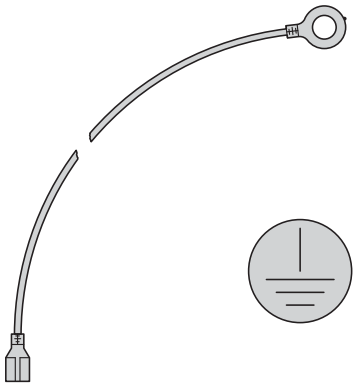

AZA43284

- Stellt die Schutzleiterverbindungen zwischen Seitenwänden, Boden- und Deckblech und Rückwand her
- Die Schutzleiterverbindungen entsprechen:
  - DIN EN 50178/VDE 0160
  - DIN EN 62368-1/VDE 0805
  - DIN EN 61010-1/VDE 0411 Teil 1
  - DIN EN 61010-1A2/VDE 0411 Teil 1/A1
- VDE-Prüfung durchgeführt

BESTELLINFORMATIONEN

Beschreibung	Bestell-Nr.
Erdungssatz, CU-Litze 1,5 mm^2, PVC-Ummantelung, grün/gelb	**24571-380**

Elektronikgehäuse – RatiopacPRO

FRONTPLATTE 1 HE, UNGESCHIRMT, FÜR 4 HE GEHÄUSE, ZUR MONTAGE AN DEN MODULSCHIENEN

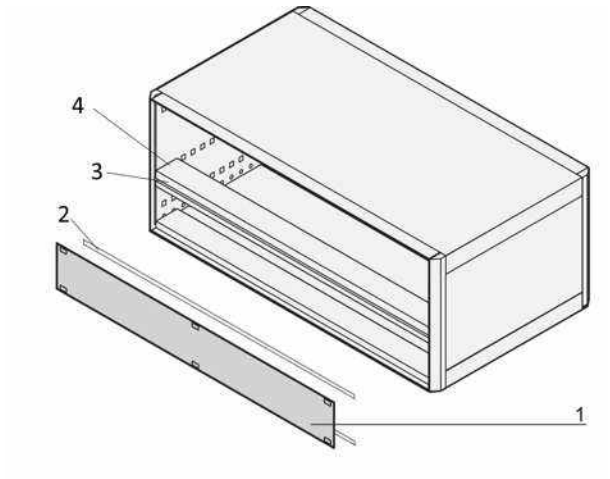

05806064

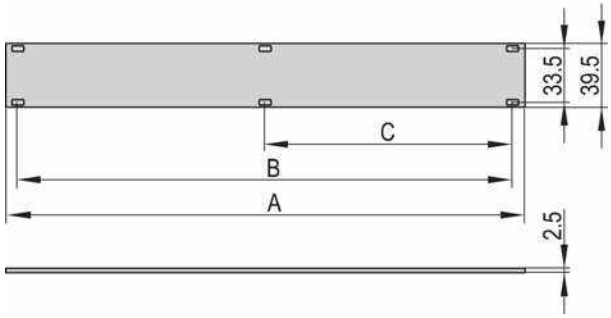

05806065

LIEFERUMFANG

Pos.	Menge	Beschreibung
1	1	Frontplatte, Al, 2,5 mm, Frontseite eloxiert, Rückseite leitfähig

BESTELLINFORMATIONEN

Breite TE	A mm	B mm	C mm	Frontplatte Bestell-Nr.
28	141,9	127,0	–	**20850-423**
42	213,0	198,1	101,6	**20850-424**
63	319,7	304,8	157,5	**20850-425**
84	426,4	411,5	203,2	**20850-426**

Zubehör	
Halsschraube mit Kreuzschlitz/Schlitz M2,5 x 12,3, St, vernickelt, VPE 100 Stück	**21101-101**
Kunststoffnippel, PA, grau VPE 100 Stück	**21100-464**

HINWEIS

- Pos. 2, Pos. 3 und Pos. 4 bitte separat bestellen

Breite TE	Pos. 2 EMV-Dichtung, Frontplatte/ Modulschiene VPE 10 Stück Bestell-Nr.	Pos. 3 EMV-Dichtsatz Modulschienen, 1 Stück Bestell-Nr.	Pos. 4 Modulschiene Typ H-KD, 1 Stück (LLG 10)1) Bestell-Nr.
28	**24560-229**	**24562-528**	**34560-228**
42	**24560-231**	**24562-542**	**34560-242**
63	**24560-233**	**24562-563**	**34560-263**
84	**24560-235**	**24562-584**	**34560-284**

1) LLG (Lieferlosgröße): Bestell-Nr. beinhaltet 1 Stück, die Lieferung erfolgt aber ausschließlich in Lieferlosgrößen (LLG); bestellen Sie bitte mindestens die Stückzahl der LLG oder ein Vielfaches davon

AUFSTELLFUß UND STAPELHILFE/DESIGNELEMENT

Aufstellfuß

- Einsetzbar anstelle der Standardfüße
- Traglast: 25 kg je Fuß
- Befestigungslöcher im Gehäuseboden vorhanden

LIEFERUMFANG (Bausatz)

Pos.	Menge	Beschreibung
1	4	Fuß, PA, UL 94 V-0
2	4	Rutschsicherung, TPE
3	2	Aufsteller, PA, UL 94 V-0
4	1	Befestigungsmaterial

BESTELLINFORMATIONEN

Beschreibung	Bestell-Nr.
Aufstellfuß silber ähnlich RAL 9006	**20603-001**
Aufstellfuß, anthrazitgrau, ähnlich wie RAL 7016	**20603-002**
Stapelhilfe silber ähnlich RAL 9006, PA UL 94 V-0, VPE 4 Stück	**20603-004**
Stapelhilfe anthrazitgrau, ähnlich wie RAL 7016, PA, UL, 94 V-0, VPE 4 Stück	**20603-003**

Stapelhilfe / Designelement

HINWEIS

- Zur Montage der Stapelhilfe werden Aufstellfüße benötigt

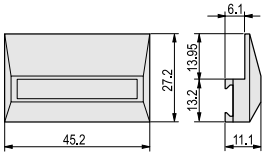

01802076

Bestell-Nr. in Fettdruck: versandfertig innerhalb von 2 Arbeitstagen
Bestell-Nr. in Normalschrift: versandfertig innerhalb von 10 Arbeitstagen

LUFTFILTER FÜR RATIOPACPRO

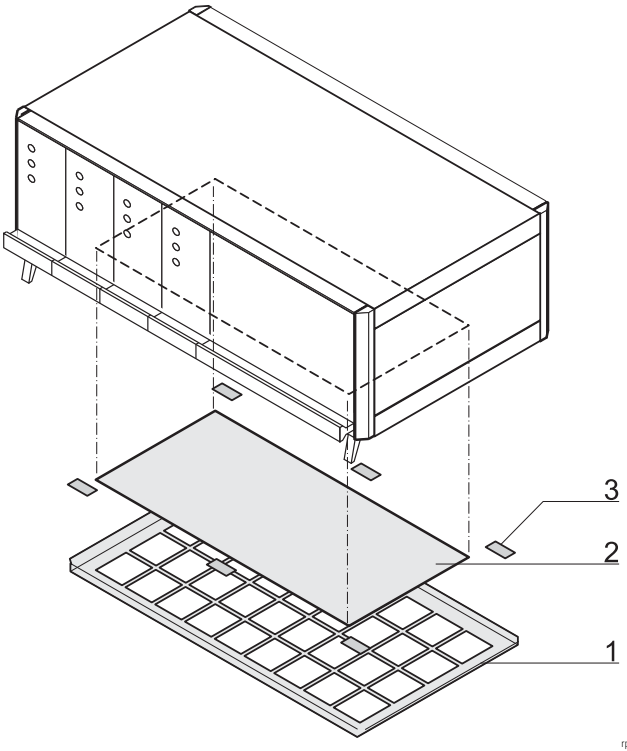

rppr6658

- Nachträgliche Montage ohne Bearbeitung und Werkzeug
- Filterwechsel ohne Öffnen des Gehäuses, IP-Schutzart bleibt erhalten

LIEFERUMFANG (Bausatz)

Pos.	Menge	Beschreibung
1	1	Filterhalter, Al, 1 mm, gepulvert, RAL 9006
2	1	Filtermatte, synthetische Faser
3	1	Klettverschlüsse

BESTELLINFORMATIONEN

Für Gehäusebreite TE	Luftfilter Bestell-Nr.	Ersatzluftfilter 1 Stück Bestell-Nr.
28	**24571-325**	**64571-033**
42	**24571-326**	**64571-034**
63	**24571-327**	**64571-035**
84	**24571-328**	**64571-036**

- Zur optimalen Luftzufuhr müssen an das Gehäuse Aufstellfüße angebaut werden, siehe Seite 5.23

SCHOTTDICHTUNG FÜR RATIOPACPRO AIR

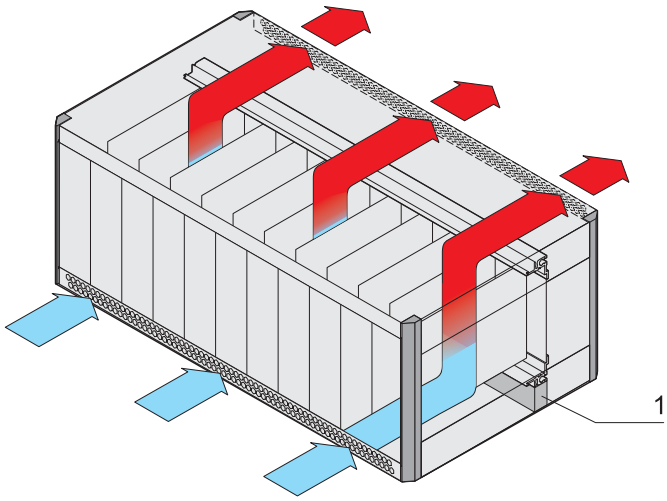

01805059

- Die Schottdichtung (Pos. 1) schließt den Raum (1/2 HE) zwischen hinterer Modulschiene und Bodenblech

LIEFERUMFANG (Bausatz)

Pos.	Menge	Beschreibung
1	1	Schottdichtung: PE-Schaum, UL 94 HF 1 + HF 2, selbstklebend, Temperaturbereich: -40 °C ... +85 °C

BESTELLINFORMATIONEN

Für Gehäusebreite TE	Länge mm	Bestell-Nr.
42	218.4	**20833-351**
63	325.1	**20833-352**
84	431.8	**20833-353**

HINWEIS

- Lüfterrückwand auf Anfrage
- Radiallüftereinheit siehe Seite 5.17

135395173

FRONTGRIFF ZUM UMRÜSTEN

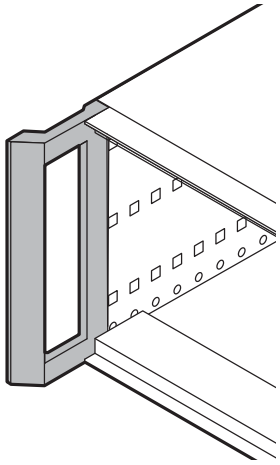

RPPR6651

- Zum Umrüsten von Gehäusen mit Frontblende, 19"-Befestigungswinkel oder 19"-Befestigungswinkel mit Frontgriff

LIEFERUMFANG

Pos.	Menge	Beschreibung
1	2	Frontgriff, Al-Druckguss, pulverbeschichtet, RAL 7016

BESTELLINFORMATIONEN

Frontgriff für	Bestell-Nr.
RatiopacPRO 2 HE	**24572-708**
RatiopacPRO 3 HE	**24571-301**
RatiopacPRO 4 HE	**24571-302**
RatiopacPRO 5 HE	24571-993
RatiopacPRO 6 HE	**24571-303**
RatiopacPRO air 3/4 HE	**24571-304**
RatiopacPRO air 4/5 HE	**24571-305**
RatiopacPRO air 6/7 HE	**24571-306**

19"-BEFESTIGUNGSWINKEL ZUM UMRÜSTEN

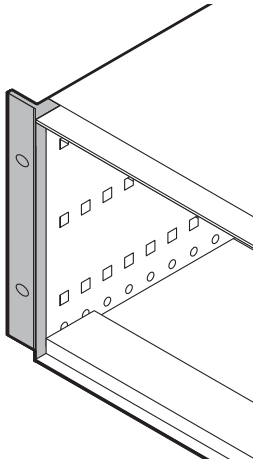

RPPR6652

- Zum Umrüsten von Gehäusen mit Frontblende, Frontgriff oder 19"-Befestigungswinkel mit Frontgriff

LIEFERUMFANG

Menge	Beschreibung
2	19"-Befestigungswinkel, Al-Druckguss, pulverbeschichtet, RAL 7016

BESTELLINFORMATIONEN

19"-Befestigungswinkel für	Bestell-Nr.
RatiopacPRO 2 HE	**24571-994**
RatiopacPRO 3 HE	**24571-295**
RatiopacPRO 4 HE	**24571-296**
RatiopacPRO 5 HE	**24571-992**
RatiopacPRO 6 HE	**24571-297**
RatiopacPRO air 3/4 HE	**24571-298**
RatiopacPRO air 4/5 HE	**24571-299**
RatiopacPRO air 6/7 HE	**24571-300**

19"-BEFESTIGUNGSWINKEL MIT FRONTGRIFF ZUM UMRÜSTEN

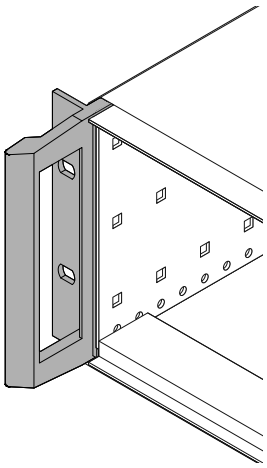

01813056

- Zum Umrüsten von Gehäusen mit Frontblende, Frontgriff oder 19"-Befestigungswinkel

LIEFERUMFANG

Menge	Beschreibung
2	19"-Befestigungswinkel mit Frontgriff, Al-Druckguss, pulverbeschichtet, RAL 7016

BESTELLINFORMATIONEN

19"-Befestigungswinkel für	Bestell-Nr.
RatiopacPRO 2 HE	**24572-700**
RatiopacPRO 3 HE	**24572-701**
RatiopacPRO 4 HE	**24572-702**
RatiopacPRO 6 HE	**24572-704**
RatiopacPRO air 3/4 HE	**24572-705**
RatiopacPRO air 6/7 HE	**24572-707**

Elektronikgehäuse – RatiopacPRO

KABELAUFWICKLUNG

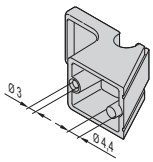

02908053

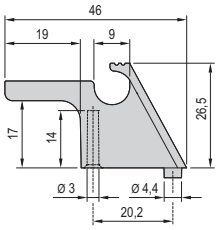

02908052

LIEFERUMFANG

Pos.	Menge	Beschreibung
1	2	Kabelhalter, ABS, UL 94 V-0, eingefärbt, RAL 7016, Rastung für Kabel zwischen 8 mm und 12 mm
2	1	Bohrschablone, je Halter müssen zwei Bohrungen in die Rückwand eingebracht werden
3	1	Befestigungsmaterial

BESTELLINFORMATIONEN

Beschreibung	Bestell-Nr.
Kabelaufwicklung	**24575-800**

BANDGRIFF

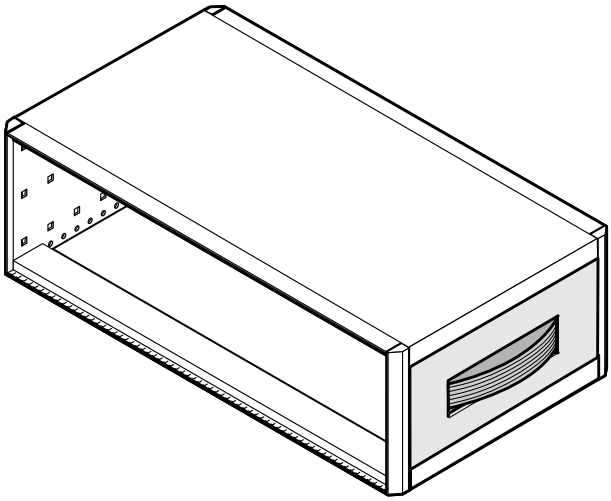

06801515

- Nachrüstbar ohne mechanische Bearbeitung des Gehäuses
- Statische Traglast 20 kg

LIEFERUMFANG (Bausatz)

Pos.	Menge	Beschreibung
1	1	Griff, Stahlfeder, kunststoffummantelt (Weichplastik), RAL 7016
2	1	Seitenblech, Al, Sichtflächen gepulvert, RAL 9006
3	2	Adapter, Al-Druckguss
4	1	Befestigungsmaterial

BESTELLINFORMATIONEN

Für Gehäusetiefe mm	für Gehäusehöhe 3 HE, 4 HE-air Bestell-Nr.	für Gehäusehöhe 4 HE, 5 HE-air Bestell-Nr.
315	**24571-308**	**24571-314**
375	**24571-309**	**24571-315**
435	**24571-310**	**24571-316**

Elektronikgehäuse – RatiopacPRO

AUFSTELL-TRAGEGRIFF

06803006

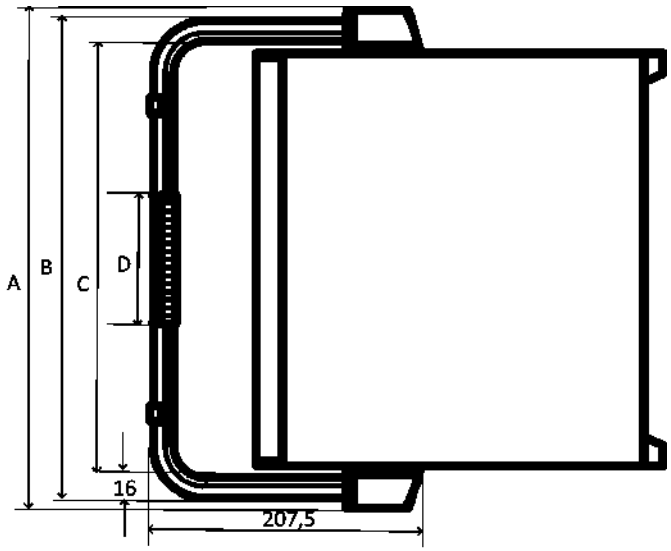

Für Gehäusehöhe HE	Für Gehäusebreite TE	A mm	B mm	C mm	D mm
3, 4, 3/4-air, 4/5-air	42	283,4	279,4	247,4	115
3, 4, 3/4-air, 4/5-air	63	390,1	386,1	354,1	195
3, 4, 3/4-air, 4/5-air	84	496,8	492,8	460,8	195

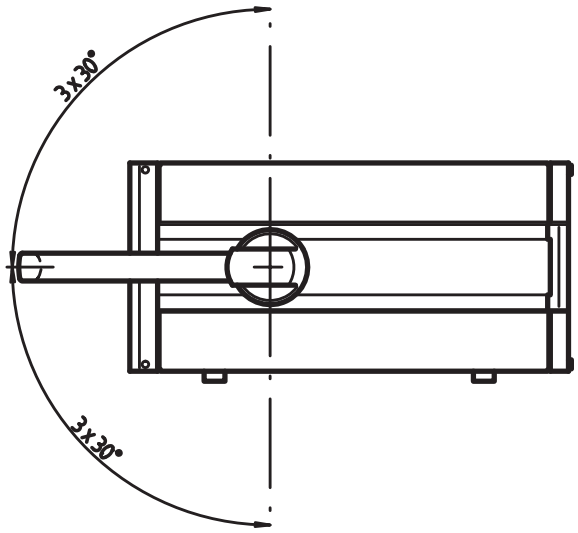

rpa43898

- Nachrüstbar ohne mechanische Bearbeitung des Gehäuses
- Im Raster von 30° verstellbar
- Statische Traglast 30 kg

LIEFERUMFANG (Bausatz)

Pos.	Menge	Beschreibung
1	1	Griffstange, Al-Profil, gepulvert, RAL 9006
2	1	Griffschale, ABS, UL 94 V-0, RAL 7016
3	2	Aufstellschutz, ABS, UL 94 V-0, RAL 7016
4	2	Rasteinrichtung, Al-Druckguss
5	2	Abdeckkappen, ABS, UL 94 V-0, RAL 7016

BESTELLINFORMATIONEN

Für Gehäusehöhe HE	Für Gehäusebreite TE	Für Gehäusetiefe mm	Aufstell-Tragegriff Bestell-Nr.	Montagesatz Bestell-Nr.
3, 3/4-air	42	255	**24571-320**	**24571-352**
3, 3/4-air	42	315	**24571-320**	**24571-353**
3, 3/4-air	42	375	**24571-320**	**24571-354**
3, 3/4-air	42	435	**24571-320**	**24571-355**
3, 3/4-air	42	495	**24571-320**	**24571-356**
3, 3/4-air	63	255	**24571-321**	**24571-352**
3, 3/4-air	63	315	**24571-321**	**24571-353**
3, 3/4-air	63	375	**24571-321**	**24571-354**
3, 3/4-air	63	435	**24571-321**	**24571-355**
3, 3/4-air	63	495	**24571-321**	**24571-356**
3, 3/4-air	84	255	**24571-322**	**24571-352**
3, 3/4-air	84	315	**24571-322**	**24571-353**
3, 3/4-air	84	375	**24571-322**	**24571-354**
3, 3/4-air	84	435	**24571-322**	**24571-355**
3, 3/4-air	84	495	**24571-322**	**24571-356**
4, 4/5-air	42	255	**24571-320**	**24571-359**
4, 4/5-air	42	315	**24571-320**	**24571-360**
4, 4/5-air	42	375	**24571-320**	**24571-361**
4, 4/5-air	42	435	**24571-320**	**24571-362**
4, 4/5-air	42	495	**24571-320**	24571-363
4, 4/5-air	63	255	**24571-321**	**24571-359**
4, 4/5-air	63	315	**24571-321**	**24571-360**
4, 4/5-air	63	375	**24571-321**	**24571-361**
4, 4/5-air	63	435	**24571-321**	**24571-362**
4, 4/5-air	63	495	**24571-321**	24571-363
4, 4/5-air	84	255	**24571-322**	**24571-359**
4, 4/5-air	84	315	**24571-322**	**24571-360**
4, 4/5-air	84	375	**24571-322**	**24571-361**
4, 4/5-air	84	435	**24571-322**	**24571-362**
4, 4/5-air	84	495	**24571-322**	24571-363

HINWEIS

- Nicht in Verbindung mit Frontgriffen einsetzbar
- Montagesatz für Aufstelltragegriff bitte separat bestellen

TORX LINSENKOPFSCHRAUBE

BESTELLINFORMATIONEN

	Beschreibung	Anwendung	Material	Abmessung	Menge/VPE	Bestell-Nr.
137813743	Torx-Linsenkopf-schraube	Für Modulschiene an Seitenwand, mit Erdungsfunktion	St, verzinkt	M4 x 14	100	**24571-371**
137813744	Torx-Linsenkopf-schraube	Für Modulschiene an Seitenwand falls Führungsschiene auf Steckplatz 1 angeschraubt wird	St, verzinkt	M4 x 10	100	**24571-372**
137813745	Torx-Senkkopf-schraube	Zur zusätzlichen Befestigung der Deck- / Bodenbleche	St, verzinkt	M4 x 8	100	**24571-373**

MUTTER

BESTELLINFORMATIONEN

	Beschreibung	Anwendung	Material	Abmessung	Menge/VPE	Bestell-Nr.
137813738	4-Kantmutter	Für Befestigungen von: Teilen an Seitenwänden, Träger-leisten, Montageplatten	St, verzinkt	M4	100	**24560-140**

MONTAGEWERKZEUG

BESTELLINFORMATIONEN

	Beschreibung	Anwendung	Abmessung	Menge/VPE	Bestell-Nr.
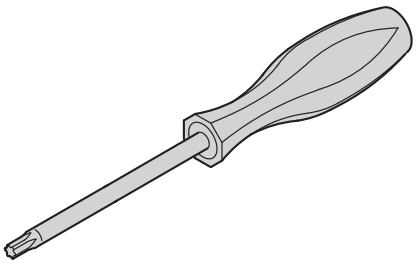 aza45925	Torx-Schraubendreher		T8	1	**64560-026**
			T10	1	**64560-230**
			T20	1	**64560-027**
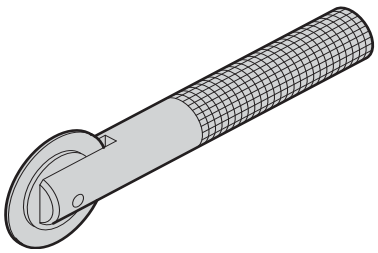 aza45938	Montagewerkzeug bei Mo-dulschienen	Ausschließlich für den Einbau von EMV-Edelstahldichtung bei Modulschienen - Abdeckblech	–	1	**24560-271**
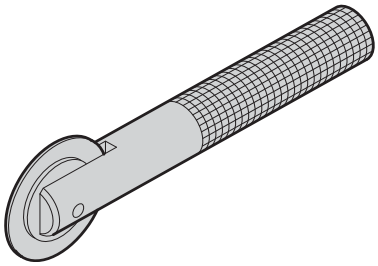 aza45937	Montagewerkzeug bei Frontplatten	Für Frontplatten mit Schlitz, zur Montage von EMV-Edelstahldich-tung	–	1	**24560-270**

Elektronikgehäuse – RatiopacPRO

MONTAGEPOSITION RATIOPACPRO MODUL-/ PROFILSCHIENEN

vorne hinten

2 HE

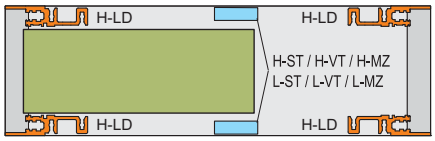

01805060

3 HE

vorne hinten

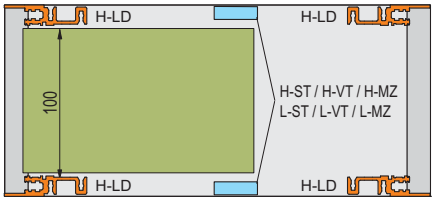

01802057

4 HE (3 HE + 1 HE)

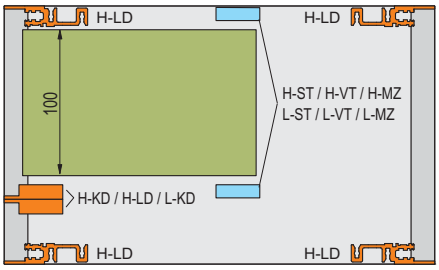

01802058

5 HE (1 HE + 3 HE + 1 HE)

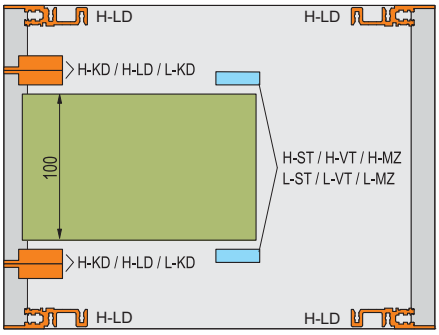

01805061

5 HE (3 HE + 2 HE)

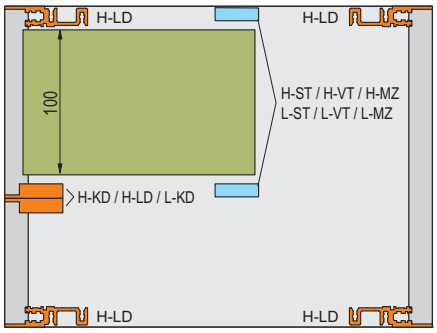

01805062

6 HE

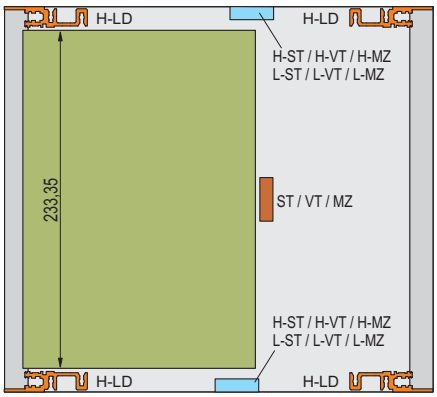

01802059

6 HE (2 x 3 HE)

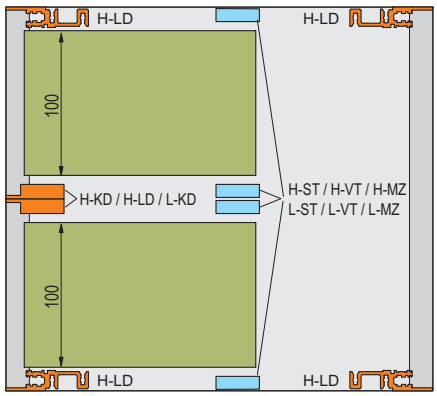

01802060

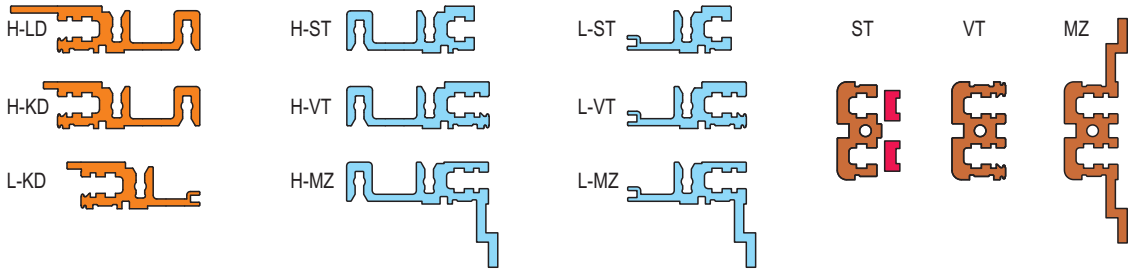

Modulschienen im Tiefenraster von 15 mm anschraubbar

01808050

Bestell-Nr. in Fettdruck: versandfertig innerhalb von 2 Arbeitstagen
Bestell-Nr. in Normalschrift: versandfertig innerhalb von 10 Arbeitstagen

MONTAGEPOSITION RATIOPACPRO AIR MODUL-/ -PROFILSCHIENEN

vorne hinten vorne hinten

4-air HE (1/2 HE + 3 HE + 1/2 HE)

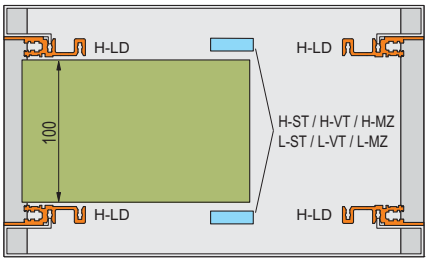

01802061

5-air HE (1/2 HE + 3 HE + 1 HE + 1/2 HE)

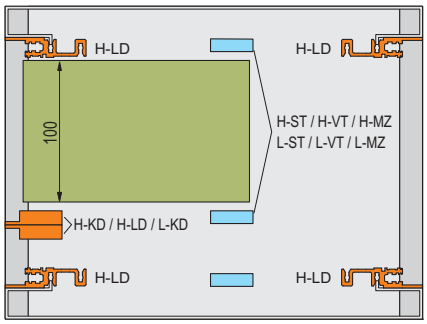

01802062

7-air HE (1/2 HE + 6 HE + 1/2 HE)

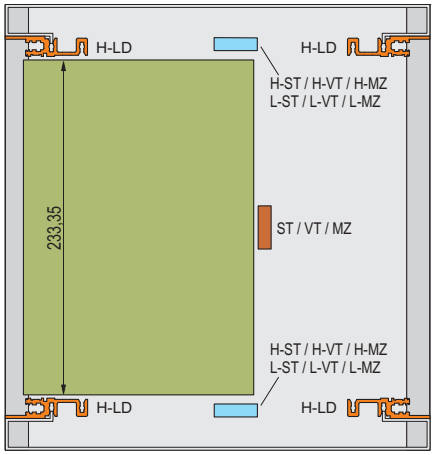

01802063

7-air HE (1/2 HE + 3 HE + 3 HE + 1/2 HE)

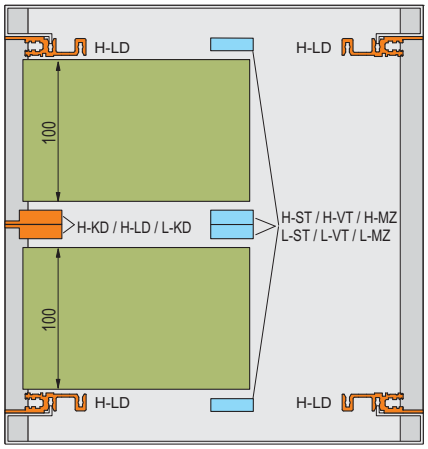

01802064

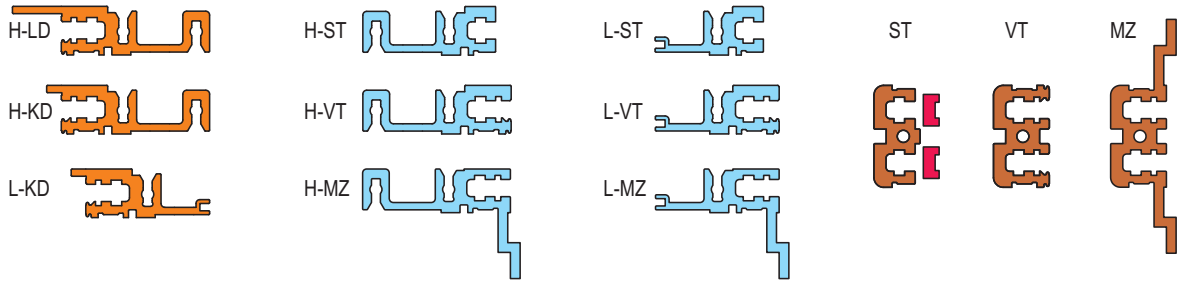

Modulschienen im Tiefenraster von 15 mm anschraubbar

01808050

MODULSCHIENEN VORNE

BESTELLINFORMATIONEN

		"heavy" Typ H-KD, kurzes Dach	"heavy" Typ H-KD, langes Dach
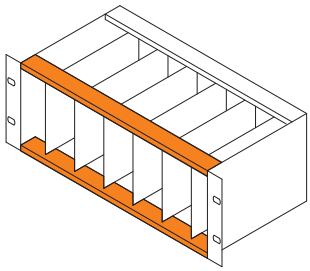 bza44980		 06197008 Al-Profil, Oberfläche eloxiert, Kontaktfläche leitfähig, mit TE Bedruckung	 06197009 Al-Profil, Oberfläche eloxiert, Kontaktfläche leitfähig, mit TE Bedruckung Version mit langem Dach dient zum Ein-/Aushebeln von CompactPCI-, VME64x-Boards
Nutzbare Länge TE	Länge mm	1 Stück (LLG 10)[1]	1 Stück (LLG 10)[1]
28	147,32	**34560-228**	**34560-328**
42	218,44	**34560-242**	**34560-342**
63	325,12	**34560-263**	**34560-363**
84	431,80	**34560-284**	**34560-384**
Linsenkopfschraube M4 x 14, Torx20, verzinkt, VPE 100 Stück		**24571-371**	**24571-371**
Linsenkopfschraube M4 x 10, Torx20, verzinkt, VPE 100 Stück. Notwendig,wenn Führungsschiene an Slot 1 angeschraubt wird, VPE 100 Stück		**24571-372**	**24571-372**
Gewindestreifen siehe Seite		5.35	5.35

1) LLG (Lieferlosgröße): Bestell-Nr. beinhaltet 1 Stück, die Lieferung erfolgt aber ausschließlich in Lieferlosgrößen (LLG); bestellen Sie bitte mindestens die Stückzahl der LLG oder ein Vielfaches davon

"heavy" Modulschiene: Belastung > 7,5 kg

MODULSCHIENEN HINTEN, OBEN UND UNTEN

BESTELLINFORMATIONEN

	Zur indirekten Backplane Befestigung mit Isolierstreifen	Zur direkten Backplane Befestigung	Zur direkten Befestigung von Steckverbindern nach EN 60603-2 (DIN 41612)
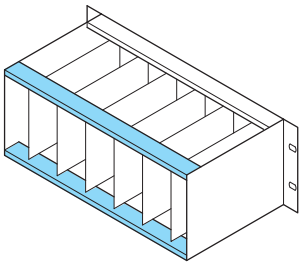 06105074	04400001 "heavy" Typ H-ST Standard 06197011 Al-Profil, Oberfläche eloxiert, Kontaktfläche leitfähig, mit TE Bedruckung	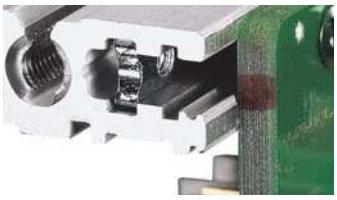 "heavy" Typ H-VT VT = Vertiefter Einbau 06197013 Al-Profil, Oberfläche eloxiert, Kontaktfläche leitfähig, mit TE Bedruckung	 "heavy" Typ H-MZ mit Z-Schiene 06197015 Al-Profil, Oberfläche eloxiert, Kontaktfläche leitfähig, mit TE Bedruckung
Nutzbare Länge TE / Länge mm	1 Stück (LLG 10)[1]	1 Stück (LLG 10)[1]	1 Stück (LLG 10)[1]
28 / 147,32	**34560-528**	**34560-728**	**34560-928**
42 / 218,44	**34560-542**	**34560-742**	**34560-942**
63 / 325,12	**34560-563**	**34560-763**	**34560-963**
84 / 431,80	**34560-584**	**34560-784**	**34560-984**
Linsenkopfschraube M4 x 14, Torx20, verzinkt, VPE 100 Stück	**24571-371**	**24571-371**	**24571-371**
Linsenkopfschraube M4 x 10, Torx20, verzinkt, VPE 100 Stück. Notwendig,wenn Führungsschiene an Slot 1 angeschraubt wird, VPE 100 Stück	**24571-372**	**24571-372**	**24571-372**
Lochschiene für Steckverbindermontage mit Isolierstreifen siehe Seite	5.35	–	–
Z-Schiene für Steckverbindermontage ohne Isolierstreifen siehe Seite	5.35	–	–
Isolierstreifen siehe Seite	5.35	–	–
Gewindestreifen siehe Seite	5.35	5.35	5.35

1) LLG (Lieferlosgröße): Bestell-Nr. beinhaltet 1 Stück, die Lieferung erfolgt aber ausschließlich in Lieferlosgrößen (LLG); bestellen Sie bitte mindestens die Stückzahl der LLG oder ein Vielfaches davon

"heavy" Modulschiene: Belastung > 7,5 kg

MODULSCHIENEN HINTEN, MITTE, BEI 6 HE

BESTELLINFORMATIONEN

		Zur indirekten Backplane Befestigung mit Isolierstreifen	Zur direkten Backplane Befestigung	Zur direkten Befestigung von Steckverbindern nach EN 60603-2 (DIN 41612)
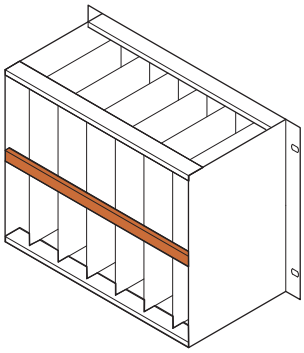 06108090		04400001 Typ ST 06197016 Al-Profil, Oberfläche eloxiert, Kontaktfläche leitfähig; ohne Bedruckung	04400002 Typ VT 06197017 Al-Profil, Oberfläche eloxiert, Kontaktfläche leitfähig; ohne Bedruckung	04400003 Typ MZ 06197018 Al-Profil, Oberfläche eloxiert, Kontaktfläche leitfähig; ohne Bedruckung
Nutzbare Länge TE	Länge mm	1 Stück (LLG 10)[1]	1 Stück (LLG 10)[1]	1 Stück (LLG 10)[1]
28	147,32	**34561-028**	**34561-128**	**34561-228**
42	218,44	**34561-042**	**34561-142**	**34561-242**
63	325,12	**34561-063**	**34561-163**	**34561-263**
84	431,80	**34561-084**	**34561-184**	**34561-284**
Linsenkopfschraube M4 x 14, Torx20, verzinkt, VPE 100 Stück		**24571-371**	**24571-371**	**24571-371**
Linsenkopfschraube M4 x 10, Torx20, verzinkt, VPE 100 Stück. Notwendig,wenn Führungsschiene an Slot 1 angeschraubt wird, VPE 100 Stück		**24571-372**	**24571-372**	**24571-372**
Isolierstreifen siehe Seite		5.35	–	–
Gewindestreifen siehe Seite		5.35	5.35	5.35

1) LLG (Lieferlosgröße): Bestell-Nr. beinhaltet 1 Stück, die Lieferung erfolgt aber ausschließlich in Lieferlosgrößen (LLG); bestellen Sie bitte mindestens die Stückzahl der LLG oder ein Vielfaches davon

"heavy" Modulschiene: Belastung > 7,5 kg

MODULSCHIENEN (TYP AB) FÜR REAR I/O-ANWENDUNGEN

BESTELLINFORMATIONEN

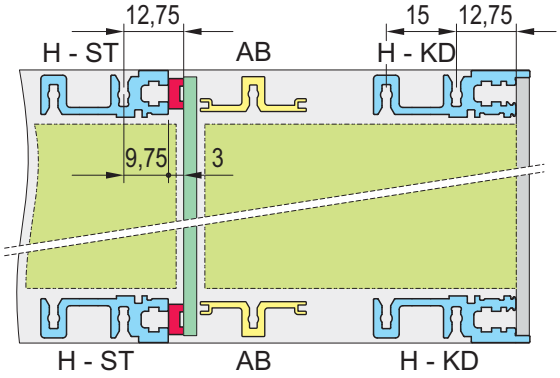

06108069

	AB Schienen zur Abstützung von Führungsschienen	Für CompactPCI Anwendungen im Rear I/O-Bereich, Tiefe 275mm, Version mit Klinkung
	06108009 Typ AB 06197019 Al-Profil, Oberfläche eloxiert, Kontaktfläche leitfähig; Modulschiene Typ AB (AB =Abstützung) ist notwendig,damit die Führungsschienen im Rear I/O-Kartenbereich befestigt werden können; Modulschiene ohne TE-Bedruckung	06108009 Typ AB 06197019 Al-Profil, Oberfläche eloxiert, Kontaktfläche leitfähig; Modulschiene Typ AB mit Klinkung für Compact PCI Rear /IO (AB = Abstützung) ist notwendig, damit die Führungsschienen für die 70mm Boards im Rückbereich befestigt werden können. Modulschiene ohne TE Bedruckung
Nutzbare Länge TE / Länge mm	1 Stück (LLG 10)[1]	1 Stück (LLG 10)[1]
20 / 106,68	**34561-520**	-
28 / 147,32	**34561-528**	-
40 / 208,28	**34561-540**	-
42 / 218,44	**34561-542**	**34579-042**
63 / 325,12	**34561-563**	-
84 / 431,80	**34561-584**	**34579-040**
– / 1000	**34561-501**	-
Linsenkopfschraube M4 x 14, Torx20, verzinkt, VPE 100 Stück	**24571-371**	**24571-371**

1) LLG (Lieferlosgröße): Bestell-Nr. beinhaltet 1 Stück, die Lieferung erfolgt aber ausschließlich in Lieferlosgrößen (LLG); bestellen Sie bitte mindestens die Stückzahl der LLG oder ein Vielfaches davon

HINWEIS

- Alle Modulschienen ohne Bedruckung
- 1000 mm Version ohne stirnseitiges Gewinde M4

GEWINDESTREIFEN, LOCHSTREIFEN, ISOLIERSTREIFEN

	Gewindestreifen M2,5		Gewindestreifen M3	Lochstreifen Pos. 1		Isolierstreifen	
	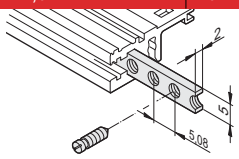 06103056 wird zur Befestigung der Frontplatte an der Modulschiene benötigt, St, verzinkt; Halsschraube 12,3 mm verwenden, siehe Seite 6.66			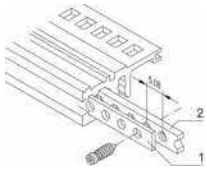 127685783 zum Zentrieren von geschirmten Steckbaugruppen, Al, 1 mm, bitte Stiftschraube zum Fixieren separat bestellen		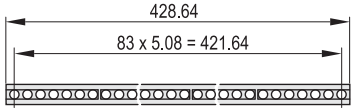 BZ6749 zur isolierten Montage der Backplane; PC, UL 94 V-0, grau	
Nutzbare Länge TE	Länge mm	1 Stück (LLG 10)[1]	1 Stück (LLG 10)[1]	Länge mm	1 Stück (LLG 10)[1]	Länge mm	VPE 10 Stück[2]
28	146,82	**34561-328**	–	147,12	**30845-197**	144,20	**24560-828**
42	217,94	**34561-342**	–	218,24	**30845-211**	210,40	**24560-842**
63	324,62	**34561-363**	–	324,92	**30845-232**	316,88	**24560-863**
84	431,30	**34561-384**	**34561-484**	431,60	**30845-253**	428,64	**24560-884**
Zubehör							
Stiftschraube M2,5 x 8,VPE 100 Stück		**21100-276**	–		–		–
Stiftschraube M2,5 x 9,VPE 100 Stück, Torx 8, Drehmoment 0,37Nm		–	–		**21102-980**		–
Stiftschraube M3 x 8, VPE 100 Stück		–	**21100-646**		–		–

1) LLG (Lieferlosgröße): Bestell-Nr. beinhaltet 1 Stück, die Lieferung erfolgt aber ausschließlich in Lieferlosgrößen (LLG); bestellen Sie bitte mindestens die Stückzahl der LLG oder ein Vielfaches davon

2) Bestell-Nr. beinhaltet eine Verpackungseinheit (VPE); Lieferung erfolgt ausschließlich in VPE

Z-SCHIENE, LOCHSCHIENE

		Z-Schiene für Steckverbinder DIN EN 60603-2, DIN 41612 Pos. 1	Z-Schiene für Steckverbinder 31-polig, DIN 41617	Lochschiene EN 60603-2, DIN 41612 Pos. 1
		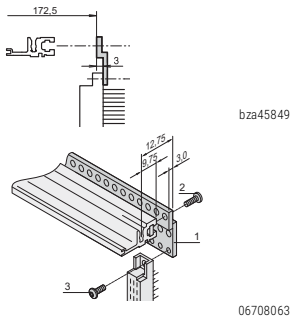 bza45849 06708063 zur Steckverbindermontage bei ST- Modulschienen, Gewindestreifen und Schraube separat bestellen	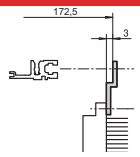 BZA45850 zur Steckverbindermontage bei ST- Modulschienen, Gewindestreifen und Schraube separat bestellen	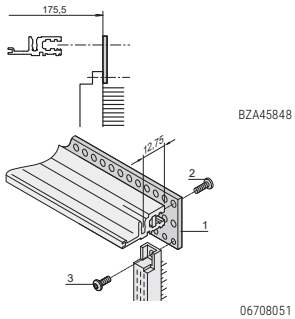 BZA45848 06708051 zur Steckverbindermontage bei VT- Modulschienen, Gewindestreifen und Schraube separat bestellen
Nutzbare Länge TE	Länge mm	1 Stück	1 Stück	VPE 4 Stück
4	20,32	**30822-166**	–	**20822-052**
8	40,64	**30822-170**	–	**20822-053**
28	142,24	**30822-033**	–	**20822-049**
42	213,36	**30822-047**	–	**20822-050**
60	304,80	**30822-065**	**30819-783**	**20822-047**
84	426,72	**30822-089**	**30819-808**	**20822-048**
Linsenkopfschraube mit Torx, zur Befestigung des Steckverbinders an der Lochschiene, M2,5 x 7, VPE 100 Stück Pos. 2		**24560-147**	**24560-147**	**24560-147**
Linsenkopfschraube mit Torx, zur Befestigung der Lochschiene an der Modulschiene, M2,5 x 10, VPE 100 Stück Pos. 3		–	–	**24560-148**

Bestell-Nr. in Fettdruck: versandfertig innerhalb von 2 Arbeitstagen
Bestell-Nr. in Normalschrift: versandfertig innerhalb von 10 Arbeitstagen

Elektronikgehäuse – RatiopacPRO

ZWISCHENWAND

BESTELLINFORMATIONEN

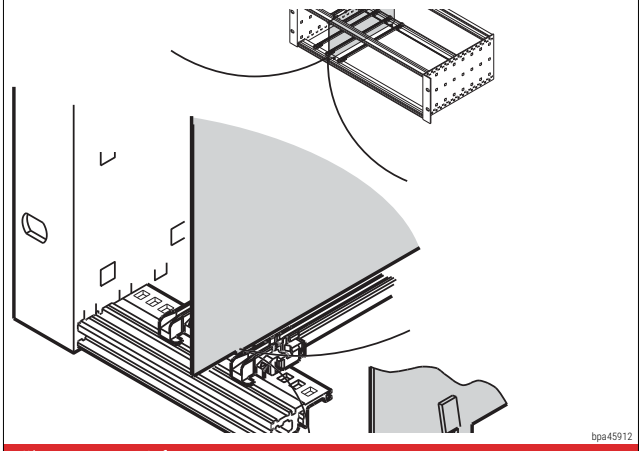

Zwischenwand

Einbaurichtung bei EMV-Dichtung (Stahl, rostfrei)

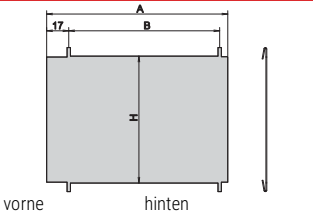

Einbaurichtung bei EMV-Dichtung (Textil)

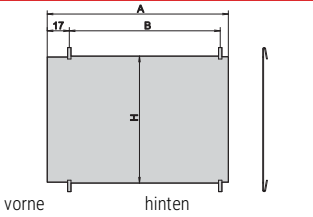

St, rostfrei, 1 mm, Montage durch Einclipsen in Modulschiene,
Platzbedarf auf Bauelementeseite 2 mm; Einbaurichtung je nach Dichtungskonzept (EMV-Dichtung, Stahl rostfrei oder Textil) unterschiedlich;
der nachträgliche Einbau der Zwischenwand in einen bereits montierten Baugruppenträger/ Gehäuse erfordert vorher die Demontage der Modulschienen; bei ungeschirmten Frontplatten sind beide Einbaurichtungen möglich
Al-Profil, passiviert

Höhe HE	Tiefe mm	A mm	B mm	H mm	1 Stück
3	160	158,3	135,0	113,6	**34562-761**
3	220	218,3	195,0	113,6	**34562-762**
6	160	158,3	135,0	246,9	**34562-763**
6	220	218,3	195,0	246,9	**34562-764**

Elektronikgehäuse – RatiopacPRO

MONTAGEPLATTEN

BESTELLINFORMATIONEN

			Montageplatte, volle Breite	Montagepllate, Teilbreite
06812002			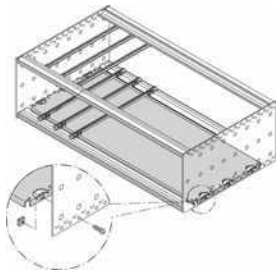 Al, 1,5 mm, Befestigungssatz für volle Breite bitte separat bestellen Drehmoment 1,5Nm	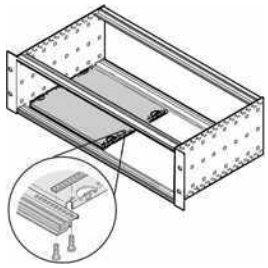 Al, 1,5 mm, Befestigungssatz für Teilbreite bitte separat bestellen Drehmoment 1,5Nm und 0,37Nm (siehe unten)
Breite TE	Breite W mm	Leiterplatten-längen mm	1 Stück	1 Stück
28	146,88	160	**34562-745**	**34562-745**
28	146,88	220	**34562-749**	**34562-749**
28	146,88	280	**34562-753**	**34562-753**
28	146,88	340	**34562-757**	**34562-757**
42	217,99	160	**34562-746**	**34562-746**
42	217,99	220	**34562-750**	**34562-750**
42	217,99	280	**34562-754**	**34562-754**
42	217,99	340	**34562-758**	**34562-758**
63	324,67	160	**34562-747**	**34562-747**
63	324,67	220	**34562-751**	**34562-751**
63	324,67	280	**34562-755**	**34562-755**
63	324,67	340	**34562-759**	**34562-759**
84	431,35	160	**34562-748**	–
84	431,35	220	**34562-752**	–
84	431,35	280	**34562-756**	–
84	431,35	340	**34562-760**	–
84	431,35	400	**34562-870**	–
84	431,35	460	**34562-871**	–
Befestigungsmaterial für Montageplatte volle Breite VPE 1 Satz (Torx-Senkkopfschraube M4 × 5, St, verzinkt, 16 Stück; Schraube M4 × 6, St, verzinkt 14 Stück; Vierkantmutter, M4, St, verzinkt, 14 Stück) 1 x Benutzeranleitung			**24560-184**	–
Befestigungsmaterial für Montageplatte in Teilbreite 2 x St, Gewindestreifen 13TE, 5,0 x 2,0 mm, verzinkt; M2,5mm, 6 x Schraube M2,5x6, (0,37Nm) 5 x VierkantmutterM4, 5 x Schraube M4x6 (1,5Nm) 1 x Benutzeranleitung			–	**24560-127**

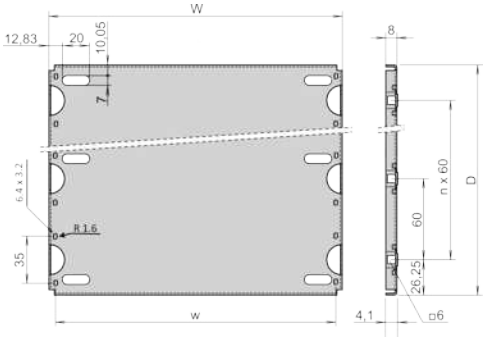

HINWEIS

- Die Montage einer Führungsschienen am ersten und letzten Steckplatz ist möglich
- Führungsschienen 4,4" und "verstärkt" können nicht verwendet werden

Bestell-Nr. in Fettdruck: versandfertig innerhalb von 2 Arbeitstagen
Bestell-Nr. in Normalschrift: versandfertig innerhalb von 10 Arbeitstagen

BESTELLINFORMATIONEN

				Horizontaler Kartenausbau		
				Kartenkorb	Frontrahmen mit EMV-Schirmung	Frontrahmen, ungeschirmt
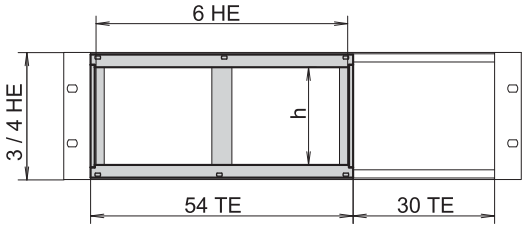				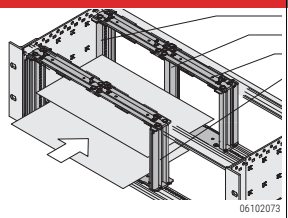 Streben Zn-Druckguss; Modulschienen vorne und hinten; Gewindestreifen, St, verzinkt; Befestigungsmaterial; zum horizontalen Einbau von Doppel-Europakarten in 3 oder 4 HE hohe Baugruppenträger/Gehäuse; Platzbedarf 54 TE; **Frontrahmen zur EMV-Schirmung separat bestellen**	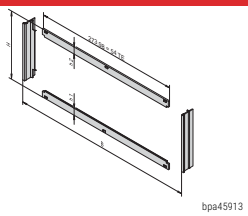 2 horizontale Blenden, Al, 2,5 mm, Frontseite eloxiert, Rückseite farbpassiviert; 2 vertikale Blenden, Al-Profil, passiviert; EMV-Dichtungen, (Stahl, rostfrei); Frontrahmen stellt den Kontakt zwischen Baugruppenträger und den Baugruppen her	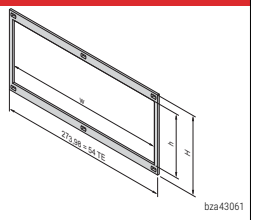 Al, 2,5 mm, farblos eloxiert; Frontrahmen mit Ausbruch, lichte innere Breite w=266,35 mm
Höhe HE	Nutzbare Höhe h TE	Ausbauvarianten Modulschiene, vorne	Modulschiene, hinten	VPE 1 Satz	VPE 1 Satz	1 Stück
3	20			**24564-117**	**24564-109**	34564-108
3	20			**24564-118**	**24564-109**	34564-109
4	28			**24564-217**	**24564-209**	**34564-208**
Montagewerkzeug, zur Montage der EMV-Dichtung (Stahl, rostfrei)			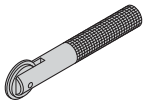	–	**24560-270**	–

* Zur direkten Backplanemontage

HINWEIS

- Bitte Frontrahmen separat bestellen

Elektronikgehäuse – RatiopacPRO

GEMISCHTER AUSBAU (6 HE UND 2 X 3 HE ÜBEREINANDER)

BESTELLINFORMATIONEN

	Gemischter Ausbau Horizontale und vertikale Unterteilung (inkl. Frontplatte für EMV-Dichtung, Stahl, rostfrei)	Alternative Frontplatten für gemischten Ausbau Ungeschirmte Frontplatte, 6 HE, 2 TE Pos. 6	Frontplatte für EMV-Dichtung (Textil), 6 HE, 2 TE Pos. 6	Strebe für gemischten Ausbau Pos. 2
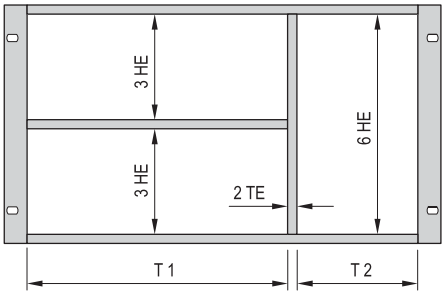	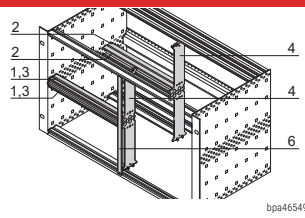 Pos. 1: 2 Modulschiene vorn (H-KD), Al-Profil, eloxiert; Pos 2: 2 Modulschienen hinten (AB), Al-Profil, eloxiert; Pos. 3: Gewindestreifen, St, verzinkt; Pos. 4: Zn-Druckgussstrebe; Pos. 6: Frontplatte 2 TE, 6 HE, geschirmt; mit EMV-Dichtung (St, rostfrei), (84:0 ohne Pos. 4, 6)	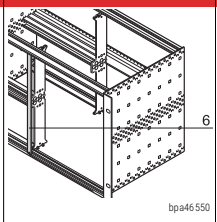 Al, 2,5 mm, Frontseite eloxiert, Rückseite farbpassiviert	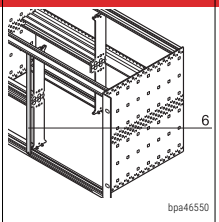 Al, 2,5 mm, U-Profil mit Klinkung, 6 HE, 2 TE	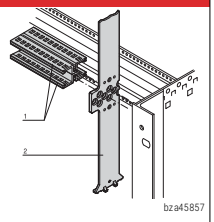 6 HE, Zn-Druckguss; Strebe wird in die Rasterlochung der Modulschienen eingehängt; Anschrauben der Strebe ist möglich
Breite Teilung T1:T2 TE	VPE 1 Satz	1 (LLG 5)	1 Stück (LLG 5)[1]	1 Stück
20:62	**24562-420**	**30847-472**	**30849-140**	**64560-010**
40:42	**24562-440**			
42:40	**24562-442**			
63:19	**24562-463**			
84:0	**24562-484**			
Senkkopfschraube mit Torx M4 x 14, verzinkt, VPE 100 Stück Befestigung Strebe/Modulschiene	–	–	–	**24560-145**
Linsenkopfschraube M2,5 x 10, St, verzinkt, VPE 100 Stück Befestigung Modulschiene/Strebe	–	–	–	**24560-179**
Halsschraube mit Kreuzschlitz/Schlitz M2,5 x 12,3, St, vernickelt, VPE 100 Stück	–	**21101-101**	**21101-101**	–
Halsschraube mit Kreuzschlitz/Schlitz M2,5, schwarz, verzinkt, VPE 100 Stück	–	**21101-102**	**21101-102**	–
Scheibe, 2,7 x 5 x 1, Kunststoff PA 6, VPE 100 Stück	–	**21101-121**	**21101-121**	–
Textildichtung, Kern: Schaumstoff, Hülle: Textilmantel mit CuNi-Beschichtung, UL 94 V-0, VPE 10 Stück	–	–	**21101-855**	–

1) LLG (Lieferlosgröße): Bestell-Nr. beinhaltet 1 Stück, die Lieferung erfolgt aber ausschließlich in Lieferlosgrößen (LLG); bestellen Sie bitte mindestens die Stückzahl der LLG oder ein Vielfaches davon

- Unterteilung des 6 HE Einbauraumes in folgende Bereiche:
  - 2 x 3 HE
  - 1 x 6 HE
- Geeignet für den Einbau von Europakarten (100 mm hoch) und Doppel-Europakarten (233,35 mm hoch)

HINWEIS

- EMV-Dichtsatz für Modulschienen bitte separat bestellen, siehe Seite 5.19
- Lochstreifen für Modulschienen bitte separat bestellen, siehe Seite 5.35
- Modulschiene hinten Mitte bitte separat bestellen, siehe Seite 5.33

FÜHRUNGSSCHIENEN FÜR STECKBAUGRUPPEN UND KASSETTEN, EINTEILIG, NUTBREITE 2 MM UND 2,5 MM

BESTELLINFORMATIONEN

	Für Steckbaugruppen und Kassetten "Standard"	Standard mit DIN-Stecker-Befestigung
Montage: Kunststoffführungsschiene - einclipsbar in Modulschienen aus Al-Profil - einclipsbar in 1,5 mm starke Bleche **Lagertemperatur** von -40 °C ... 130 °C	 bis 220 mm Länge, PC, UL 94 V-0; ab 280 mm Länge, mehrteilig,Kopfstück PC, UL 94 V-0, Mittelteil Al-Profil	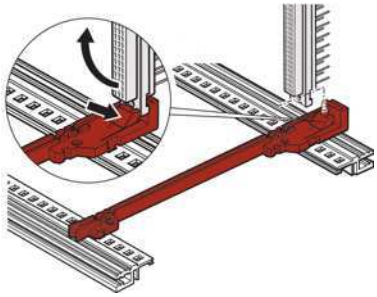 06101501 PBT, UL 94 V-0, rot, Steckverbinder wird direkt auf die Führungsschienen geclipst; nur für Europakarten 100 x 160 mm oder 100 x 220 mm

Leiterplatten-längen mm	Nutbreite mm	Farbe mm	VPE 10 Stück[2]	1 Paar (LLG 10)[1]
70	2	rot	–	–
70	2	grau	–	–
160	2	rot	**24568-361**	**64560-074**
220	2	rot	**24568-362**	**64560-075**
280	2	rot	**24568-379**	–
340	2	rot	**24568-380**	–
160	2,5	rot	–	–
220	2,5	rot	–	–

Zubehör

Befestigungsschraube, VPE 100 Stück	**24560-141**
ESD-Clip, VPE 50 Stück	**24560-255**

1) LLG (Lieferlosgröße): Bestell-Nr. beinhaltet 1 Stück, die Lieferung erfolgt aber ausschließlich in Lieferlosgrößen (LLG); bestellen Sie bitte mindestens die Stückzahl der LLG oder ein Vielfaches davon

2) Bestell-Nr. beinhaltet eine Verpackungseinheit (VPE); Lieferung erfolgt ausschließlich in VPE

Beschreibung Zubehör siehe ab Seite 6.43, Katalog EuropacPRO Baugruppenträger

Elektronikgehäuse – RatiopacPRO

FÜHRUNGSSCHIENEN TYP "ZUBEHÖR", EINTEILIG, NUTBREITE 2 MM UND 2,5 MM

BESTELLINFORMATIONEN

			Führungsschienen-Typ "Zubehör"	"Zubehör" verstärkt	Für schwere Baugruppen, Al-Profil, silber, stabile Ausführung
Montage: - einclipsbar in Modulschienen aus Al-Profil - einclipsbar in 1,5 mm starke Bleche **Lagertemperatur** von -40 °C ... +130 °C			 bis 280 mm Länge PC, UL 94 V-0;> 280 mm Länge, mehrteilig, Kopfstück PC, UL94V-0, Mittelteil Al-Profil	 PC, UL 94 V-0, rot; Unterzug der Führungsschienen dient zur Verstärkung.	 Al-Profil; wird mit Befestigungsschraube an die Modulschiene "heavy" oder "rugged" angeschraubt
Leiterplat-tenlängen mm	Nutbreite mm	Farbe mm	VPE 10 Stück[2]	1 Stück (LLG 50)[1]	1 Stück (LLG 10)[1]
100	2	rot	–	–	–
160	2	rot	**24568-363**	**64568-076**	–
160	2	grau	–	–	**34562-881**
220	2	rot	**24568-364**	**64568-078**	–
220	2	grau	–	–	**34562-882**
280	2	rot/silber	**24568-381**	**64568-080**	**34562-883**
340	2	rot/silber	**24568-382**	–	**34562-884**
400	2	rot/silber	–	–	**34562-885**
160	2,5	rot/silber	–	**64568-118**	**34564-881**
220	2,5	rot/silber	–	**64568-119**	**34564-882**
280	2,5	rot/silber	–	**64568-120**	**34564-883**
340	2,5	silber	–	–	**34564-884**
400	2,5	silber	–	–	**34564-885**

Zubehör

Befestigungsschraube, VPE 100 Stück 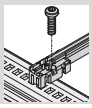	**24560-141**	**24560-141**	**24560-157**
ESD-Clip, VPE 50 Stück	**24560-255**		–
Leiterplattensicherung C, rot, VPE 10 Stück	**24560-377**		–
Leiterplattengriff C, rot, VPE 10 Stück	**24560-378**		–
Beschriftungsstreifen für Leiterplat-tengriff, rot, VPE 1 Bogen = 438 Stück	**60817-228**		–
Codierung siehe Seite	6.43		–

1) LLG (Lieferlosgröße): Bestell-Nr. beinhaltet 1 Stück, die Lieferung erfolgt aber ausschließlich in Lieferlosgrößen (LLG); bestellen Sie bitte mindestens die Stückzahl der LLG oder ein Vielfaches davon

2) Bestell-Nr. beinhaltet eine Verpackungseinheit (VPE); Lieferung erfolgt ausschließlich in VPE

Beschreibung Zubehör siehe ab Seite 6.43 Katalog EuropacPRO Baugruppenträger

FÜHRUNGSSCHIENEN ZUBEHÖR

BESTELLINFORMATIONEN

		ESD-Clip, CompactPCI-/VME 64 Alignment- Pin für Führungsschienen	Codierung für Einschubbaugruppen		
			Codierblock für Führungsschienen "Zubehör"		Codierung für CompactPCI, VME64x Griffe nach IEEE 1011.10 und IEC 60297-3-103
			rot, RAL 3000	grau, RAL 7016	
rot = ähnlich RAL 3000, grau = ähnlich RAL 7016,		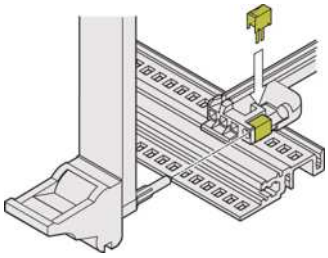 108230497 Federstahl, verzinnt, ESD-Clip, für Alignment-Pin nach IEEE; kann in die Führungsschienen mit Codierung und in den Codierblock eingesteckt werden. (silber) Er sorgt für einen leitfähigen Kontaktzwischen dem Führungsstift des Ein-/Aushebegriffs (IEL-oder IET-Griff) und der Modulschiene	121894752 PC, UL 94 V-0, EN45545-2, R22 - R24, HL3 Kann für Nutbreite 2.0mm und 2.5mm verwendet werden. Codierblock wird in die Modulschiene neben der Führungsschienen eingeclipst; Codierkeile bitte separat bestellen	136815562	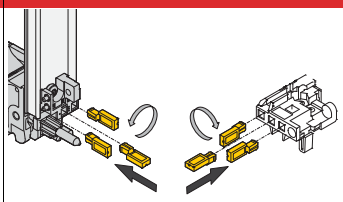 135276437 Codierkeile, PC, UL 94 V-0, RAL 7035. Die Codierkeile dienen der Codierung von Steckbaugruppen, sie verhindern den Einsatz von Baugruppen an nicht zulässigen Steckplätzen. Die Keile werden in die Kammern der codierbaren Kartenführungen sowie der Ein-/Aushebegriffe IEL oder IET eingesteckt (4 Positionen möglich). Pro Kartenführung ergeben sich 64 Codiermöglichkeiten; bei Codierung der oberen und unteren Kartenführung ergeben sich 4096 Codiermöglichkeiten
Montage	Farbe	VPE 50 Stück	1 Stück (LLG 50)		VPE 100 Stück
oben	rot	–	**64568-232**		–
	grau	–		**64568-233**	**20817-501**
		24560-256	–		–
unten	rot		**64568-234**		–
	grau	–		**64568-235**	**20817-501**
		24560-256	–		–

1) LLG (Lieferlosgröße): Bestell-Nr. beinhaltet 1 Stück, die Lieferung erfolgt aber ausschließlich in Lieferlosgrößen (LLG); bestellen Sie bitte mindestens die Stückzahl der LLG oder ein Vielfaches davon

2) Bestell-Nr. beinhaltet eine Verpackungseinheit (VPE); Lieferung erfolgt ausschließlich in VPE

FÜHRUNGSSCHIENEN ZUBEHÖR

BESTELLINFORMATIONEN

		ESD-Clip für Führungsschienen	Leiterplattensicherung C für Leiterplatten ohne Frontplatte	Leiterplattengriff C für Leiterplattensicherung	Beschriftungsstreifen
		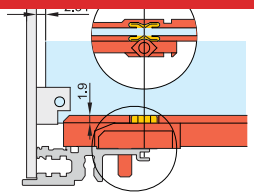 04503050 Federstahl, verzinnt, sorgt für leitfähigen Kontakt zwischen Leiterplatte und Modulschiene, sowohl auf der Lötseite als auch auf der Bauteileseite	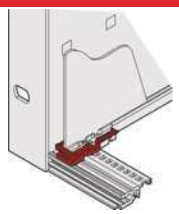 04805050 PC, UL 94 V-0, rot,zur Fixierung der Leiterplatteim Baugruppenträger (auch Steckplatz 1), auch ohne Leiterplattengriff einsetzbar, Mindestabstand 3 TE	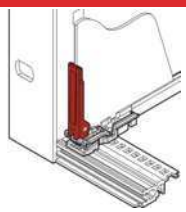 04805051 PC, UL 94 V-0, rot, Einsteck-/Aushebefunktion mit Verbindung zur Leiter-plattensicherung (auch Steckplatz 1),Montage direkt hinter der Frontplatte(oben und unten), Mindestabstand 3TE	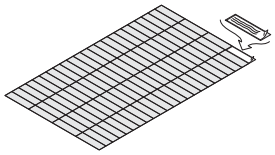 06108076 Polyesterfolie, 31 x 4 mm, selbstklebend, weiß/matt (1 A4-Bogen je 438 Stück)
Montage mm	Farbe	silber VPE 50 Stück	rot VPE 10 Stück	rot VPE 10 Stück	weiß/matt 1 Stück
oben/unten		**24560-255**	**24560-377**	**24560-378**	**60817-228**

Elektronikgehäuse – RatiopacPRO

FÜHRUNGSSCHIENEN FÜR COMPACTPCI, VME64X MIT CODIERUNG, 4,4"-LEITERPLATTEN, NUTBREITE 2 MM UND 2,5 MM

BESTELLINFORMATIONEN

			Für CompactPCI, VME64x mit Codierung gemäß IEEE 1101.10 und IEC 60297-3-103		Offset 0,1" für Netzgeräte gemäß IEEE 1101.10 und IEC 60297-3-103	Für 4,4"-Leiterplatten
Montage: Kunststoffführungsschiene - einclipsbar in Modulschienen aus Al-Profil - einclipsbar in 1,5 mm starke Bleche **Lagertemperatur** von -40 °C ... 130 °C			 **einteilig** bei Nutbreite 2 mm, PC, UL 94 V-0		 PC, UL 94 V-0, dient zum Einbau von Netzgeräten in Compact PCI-Systeme oder Steckbaugruppen mit SMD-Bestückung	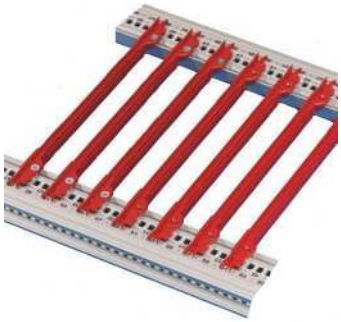 einteilig, PBT, UL 94 V-0; für 4,4"-Leiterplatten oder Laufwerkkassetten
Leiterplatten-längen mm	Nutbreite mm	Farbe mm	VPE 10 Stück[2]	LLG 10 Stück[1]	VPE 10 Stück[2]	VPE 10 Stück
70	2	rot	**24568-357**		–	–
70	2	grau	**24568-360**		–	–
160	2	rot	**24568-356**		–	**24560-361**
160	2	grau	**24568-358**		–	–
160	2	grün	–		**24568-359**	–
220	2	rot	–		–	**24560-362**
220	2	grau	–		–	–
220	2	grün	–		–	–
160	2,5	rot		**64568-109**	–	–
160	2,5	grau		**64568-110**	–	–
220	2,5	rot		**64568-111**	–	–
220	2,5	grau		**64568-112**	–	–
280	2,5	rot	**24568-331**		–	–
280	2,5	grau	**24568-341**		–	–
340	2,5	rot	**24568-332**		–	–
340	2,5	grau	**24568-342**		–	–

Zubehör

ESD-Clip, VPE 50 Stück	**24560-255**	–	–
ESD-Clip, für Alignment-Pin,VPE 50 Stück	**24560-256**	**24560-256**	–
Befestigungsschraube, VPE 100Stück	**24560-141**	**24560-141**	**24560-158**
Codierkeile, VPE 100 Stück	**20817-501**	**20817-501**	–

1) LLG (Lieferlosgröße): Bestell-Nr. beinhaltet 1 Stück, die Lieferung erfolgt aber ausschließlich in Lieferlosgrößen (LLG); bestellen Sie bitte mindestens die Stückzahl der LLG oder ein Vielfaches davon

2) Bestell-Nr. beinhaltet eine Verpackungseinheit (VPE); Lieferung erfolgt ausschließlich in VPE

Beschreibung Zubehör siehe ab Seite 6.43 Katalog EuropacPRO Baugruppenträger

HINWEIS

- Verstärkung für Kunststoff-Profile (PVC) > 280 mm Tiefe auf Anfrage

Baugruppenträger – EuropacPRO ServicePLUS

FÜHRUNGSSCHIENEN, MEHRTEILIG, NUTBREITE 2 und 2.5 MM

BESTELLINFORMATIONEN

			Typ "für Codierung (IEEE)" rot		grau		grün, 0,1" Offset	
Leiterplatten: Feste Längen bei 160, 220, 280, 340 mm; Länge 1000 mm für spezielle Abmessungen **Montage:** einrastbar in Modulschienen **Lagertemperatur**: Kopfstück -40°C ... +130°C PVC-Profil 0°C ... +60°C rot = ähnlich RAL 3000, grau = ähnlich RAL 7016, grün = ähnlich RAL 6024			 135313686		 135313698		 135313710	
			Kopfstück, PC, UL94 V-0, Mittelteil **Al-Profil**	Kopfstück, PC, UL94 V-0, Mittelteil **Kunststoff-Profil** (PVC, RAL 7035)	Kopfstück, PC, UL94 V-0, Mittelteil **Al-Profil**	Kopfstück, PC, UL94 V-0, Mittelteil **Kunststoff-Profil** (PVC, RAL 7035)	Kopfstück, PC, UL 94 V-0; Mittelteil **Al-Profil**	Kopfstück, PBT, UL94 V-0, Mittelteil **Kunststoff-Profil** (PVC, RAL 7035)
Beschreibung	Länge mm	Nutbreite mm	1 Stück (LLG 10)[1]	1 Stück (LLG 10)[1]	1 Stück (LLG 10)[1]	1 Stück (LLG 10)[1]	1 Stück (LLG 10)[1]	1 Stück (LLG 10)[1]
Kopfstück, 1 Paar		2	**64568-093**	**64568-093**	**64568-094**	**64568-094**	**64568-095**	**64568-095**
Profil, für Kartenlänge 160 mm	95	2	**34560-891**	**34564-891**	**34560-891**	**34564-891**	**34560-891**	**34564-891**
Profil, für Kartenlänge 220 mm	155	2	**34560-892**	**34564-892**	**34560-892**	**34564-892**	**34560-892**	**34564-892**
Profil, für Kartenlänge 280 mm	215	2	**34560-893**	**34564-893**	**34560-893**	**34564-893**	**34560-893**	**34564-893**
Profil, für Kartenlänge 340 mm	275	2	**34560-894**	–	**34560-894**	–	**34560-894**	–
Profil, für beliebige Kartenlänge	1000	2	**34560-900**	**34564-900**	**34560-900**	**34564-900**	**34560-900**	**34564-900**
Beschreibung	Länge mm	Nutbreite mm	1 Stück (LLG 10)[1]		1 Stück (LLG 10)[1]		1 Stück (LLG 10)[1]	
Kopfstück, 1 Paar		2.5	**64568-093**		**64568-094**		**64568-095**	
Profil, für Kartenlänge 160 mm	95	2.5	**34562-813**	–	**34562-813**	–	**34562-813**	–
Profil, für Kartenlänge 220 mm	155	2.5	**34562-814**	–	**34562-814**	–	**34562-814**	–
Profil, für Kartenlänge 280 mm	215	2.5	**34562-815**	–	**34562-815**	–	**34562-815**	–
Profil, für Kartenlänge 340 mm	275	2.5	**34562-816**	–	**34562-816**	–	**34562-816**	–
Profil, für beliebige Kartenlänge	1000	2.5	**34562-822**	–	**34562-822**	–	**34562-822**	–

Zubehör

ESD-Clip, VPE 50 Stück	**24560-255**	**24560-255**	**24560-255**	**24560-255**	**24560-255**	**24560-255**
ESD-Clip, Alignment PIN, VPE 50 Stück	**24560-256**	**24560-256**	**24560-256**	**24560-256**	**24560-256**	**24560-256**
Befestigungsschraube, VPE 100 Stück; Anzugsdrehmoment max. 0,2 Nm	**24560-141**	**24560-141**	**24560-141**	**24560-141**	**24560-141**	**24560-141**
Coding pag, VPE, 100 Stück	**20817-501**	**20817-501**	**20817-501**	**20817-501**	**20817-501**	**20817-501**

1) LLG (Lieferlosgröße): Bestell-Nr. beinhaltet 1 Stück, die Lieferung erfolgt aber ausschließlich in Lieferlosgrößen (LLG); bestellen Sie bitte mindestens die Stückzahl der LLG oder ein Vielfaches davon
2) Bestell-Nr. beinhaltet eine Verpackungseinheit (VPE); Lieferung erfolgt ausschließlich in VPE

Beschreibung Zubehör siehe ab Seite 6.43

HINWEIS

- (*) nur für Nutbreite 2.0mm
- Kopfstücke mit Codierung können sowohl für die Nutbreite 2.0mm als auch für 2.5mm benutzt werden

Elektronikgehäuse – RatiopacPRO

FÜHRUNGSSCHIENEN FÜR COMPACTPCI, VME64X MIT CODIERUNG UND VORMONTIERTEN ESD CLIPS NUTBREITE 2 MM

BESTELLINFORMATIONEN

				Typ "mit Codierung", für CompactPCI, VME64x Anwendungen, gemäß IEEE 1101.10 und IEC 60297-3-103, ESD CLIPS vormontiert	
				Farbe rot	Farbe grau
Montage: - einclipsbar in Modulschienen aus Al-Profil - einclipsbar in 1,5 mm starke Bleche **Lagertemperatur** von -40 °C ... 130 °C rot = ähnlich RAL 3000, grau = ähnlich RAL 7016, **Hinweis:** Pro Slot wird min. eine Führungs-schiene mit ESD Clips benötig, um elektrostatische Entladungen zu vermeiden	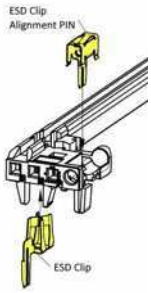			**einteilig** bei Nutbreite 2 mm, PC, UL 94 V-0, ESD Clip und ESD Clip für Alignment PIN vormontiert Bild zeigt 160mm lange Führungsschiene, Montageposition unten	**einteilig** bei Nutbreite 2 mm, PC, UL 94 V-0, ESD Clip und ESD Clip für Alignment PIN vormontiert Bild zeigt 160mm lange Führungsschiene, Montageposition unten
Leiterplatten-längen mm	Nutbreite mm	Farbe mm	Monatge-position	VPE 10 Stück	VPE 10 Stück
70	2	rot	unten	**24568-855**	
70	2	rot	oben	**24568-853**	
160	2	rot	unten	**24568-847**	
160	2	rot	oben	**24568-850**	
70	2	grau	unten		**24568-856**
70	2	grau	oben		**24568-854**
160	2	grau	unten		**24568-848**
160	2	grau	oben		**24568-851**

Zubehör

Befestigungsschraube, VPE 100 Stück; Anzugsdrehmoment max. 0,2 Nm	**24560-141**	**24560-141**	
Codierkeile (PINs), VPE 100 Stück	**20817-501**	**20817-501**	

Bestell-Nr. beinhaltet eine Verpackungseinheit (VPE);
Lieferung erfolgt ausschließlich in VPE

Beschreibung Zubehör siehe ab Seite 6.43 Katalog EuropacPRO Baugruppenträger

LUFTLEITBLECH FÜR SLOTS

BESTELLINFORMATIONEN

			Luftleitblech ohne Frontplatte	Luftleitblech mit Frontplatte U-Frontplatte für EMV-Dichtung (Textil)
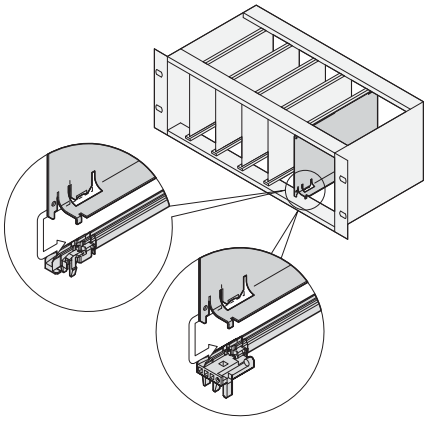 06101507			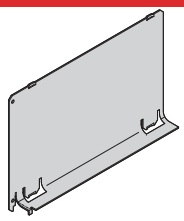 06108085 Al, 1 mm, inkl. Befestigungsmaterial; verhindert einen Luftkurzschluss bei nicht belegten Steckplätzen; wird in die Nut der Führungsschiene eingeschoben Al-Profil, passiviert	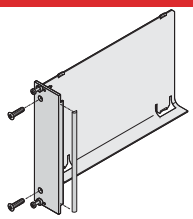 06108088 Luftleitblech Al, 1 mm, Frontplatte Al-Profil, 2,5 mm, Frontseite eloxiert, Rückseite leitfähig; EMV-Dichtung (Textil), Befestigungsmaterial verhindert einen Luftkurzschluss bei nicht belegten Steckplätzen; wird in die Nut der Führungsschienen eingeschoben Al-Profil, passiviert
Tiefe mm	Breite TE	Höhe HE	1 Stück	1 Stück
160	4	3	**34562-823**	**20848-728**
160	4	6	**34562-826**	**20848-736**
220	4	3	**34562-824**	20848-729
220	4	6	34562-827	20848-737

HINWEIS

- **Andere Abmessungen der** Luftleitblech für z.B. 280 mm Tiefe, 8 oder 12 TE Breite oder für 80 mm Rear I/O Boards auf Anfrage

Tischgehäuse – Einleitung

GEHÄUSETYPEN: TISCHGEHÄUSE / 19"-GEHÄUSE

01810002

Tischgehäuse RatiopacPRO

02202004

19"-Gehäuse Comptec

Tischgehäuse

Unsere Tischgehäuse verwendet man zum Einbau von Boards (Europakarten) oder zur Montage von individuellen Komponenten Sie haben die Auswahl:

- RatiopacPRO, das universelle Gehäuse mit 19"-kompatiblen Abmessungen und hoher EMV-Schirmdämpfung, z.B. für CompactPCI- und VME64x-Anwendungen
- PropacPRO, das stabile Gehäuse mit hoher EMV-Schirmdämpfung für 19"-kompatible- oder individuelle Elektronikausbauten
- CompacPRO, Tisch- oder tragbares Gehäuse für ungeschirmte Anwendungen

19"-Gehäuse

Unsere Comptec-Gehäuse sind vergleichbar mit kleinen Schränken und dienen zur Aufnahme von 19"-Komponenten wie Baugruppenträger, 19"-Lüftereinschüben oder 19"-Frontplatten

Alle Tischgehäuse haben aufgrund der verwendeten Materialien ein sehr geringes Eigengewicht und eignen sich auch zum mobilen Einsatz

ANWENDUNGEN FÜR TISCHGEHÄUSE

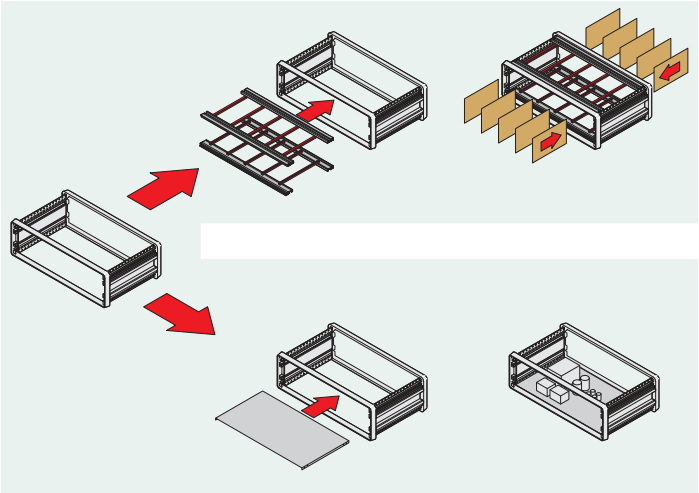

Beispiel oben-für Europakarten,
unten-für individuellen Ausbau

Die wichtigsten Einsatzgebiete für Tischgehäuse sind:

- Ausbau mit Europakarten nach IEC 60297

- Ausbau mit individuellen elektrischen oder mechanischen Komponenten z.B. auf Montageplatte

EINE PRODUKTPLATTFORM UND UMFANGREICHES ZUBEHÖR

003

- Praxistaugliche Technik ohne zeitraubenden Montageaufwand. Die modulare Produktplattform der Gehäuse erlaubt mit nur wenigen Bauteilen eine Vielzahl von Einsatzmöglichkeiten.

  Das durchdachte Design aller Bauteile führt zu einer verblüffend einfachen und schnellen Montage der Einzelteile.

  Mit der Produktplattform „PRO“ bieten wir Ihnen die volle Kompatibilität der Einzelteile und des Zubehörs, auch mit unseren europacPRO Baugruppenträgern.

  Standard-Tischgehäuse lassen sich unkompliziert und mit wenigen Handgriffen auch für mobile Anwendungen anpassen.

Tischgehäuse – Einleitung

LIEFERFORMEN FÜR TISCHGEHÄUSE

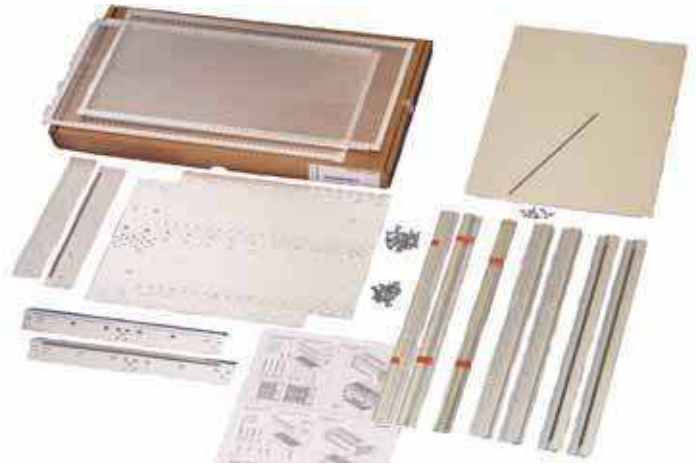

06104001

Flat-Pack platzsparender Versand

Die Lieferung erfolgt in platzsparender Verpackung: Teile einfach auspacken - zusammenschrauben - fertig.

Je nach Bausatz ist der Gewindestreifen, die Lochschiene oder die EMV-Dichtung bereits an der Modulschiene vormontiert.

Wir bieten Ihnen drei Lieferformen:

- Vormontierter Bausatz für Ausbau mit 160 mm tiefen Europakarten Gestell montiert, Verkleidungsteile und Führungsschienen lose beigelegt
- Vormontierter Bausatz für individuellen Ausbau, Gestell montiert, Verkleidungsteile lose beigelegt
- Fertig montierte Gehäuse nach Ihren Vorgaben. Mit unserem Service-PLUS-Angebot können Sie fertig aufgebaute Gehäuse bestellen, gerne auch mit Bohrungen, Ausschnitten und individuellen Frontplatten – falls nötig sogar per Express.

FÜHRUNGSSCHIENE

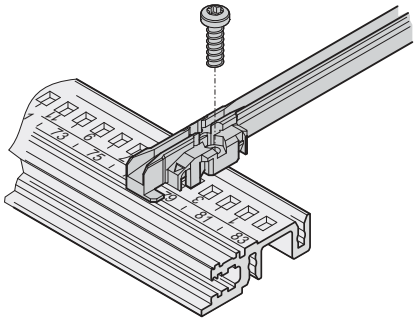

06108084

- Führungsschienen bilden die Schnittstelle zwischen der Gehäuse-Mechanik und den Baugruppen (Leiterplatten, Steckbaugruppen, Kassetten, Laufwerkkassetten, ...).
  Stabile Schnapphaken an den Kunststoffschienen gewährleisten einen sicheren Halt, auch bei Erschütterungen.
  Führungsschienen können außerdem an den Modulschienen Typ H und R angeschraubt werden.

EMV UND ESD

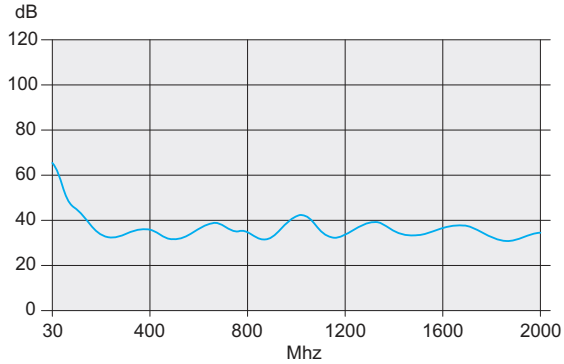

06108081

Schirmdämpfung

- Unsere Gehäuse-Produktplattformen bieten Standardlösungen zur Erreichung elektromagnetischer Kompatibilität (EMV) und zur Vermeidung elektrostatischer Störeinflüsse (ESD)
- Die Schirmung an der Front- und Rückseite der Gehäuse erfolgt durch Frontplatten mit EMV-Dichtungen
- Zur Vermeidung elektrostatischer Entladungen beim Einstecken von Leiterplatten werden ESD-Kontakte in die Führungsschienen eingeclipt. Diese stellen eine leitende Verbindung zwischen Leiterplatte und Gehäuse-Erde her
- Testberichte werden auf unserer Webseite www.schroff.biz zum Download angeboten

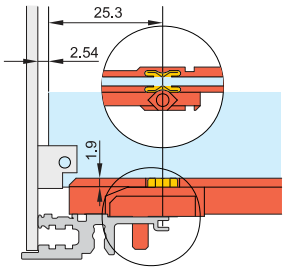

Position des ESD-Clips

04503050

Tischgehäuse – ServicePLUS

ANWENDUNGSBEISPIELE

01809001

Applikation: RatiopacPRO-Air Gehäuse in Sonderfarbe, geschirmter Kartenkorb, Filtermatte oben und unten

01809003

Applikation: RatiopacPRO-Air Gehäuse mit bearbeiteten Front- und Rückplatten

02009001

Applikation: CompacPRO Gehäuse modifiziert

02009003

Applikation: CompacPRO Gehäuse mit eingebauter Hutschiene und schwenkbarer Frontplatte

02009002

Applikation: CompacPRO Gehäuse mit eingebauter Hutschiene und klappbarer Frontplatte

02009004

Applikation: CompacPRO mit Aufstelltragegriff und Frontplatte (ohne sichtbare Schrauben)

02109001

Applikation: Inpac Gehäuse mit klappbaren, modifizierten Front- und Rückplatten

05809005

Applikation: PropacPRO, EMV-Gehäuse in Sonderfarbe mitMontageplatten zum individuellen Ausbau

North America

Warwick, RI, USA
Tel +1.401.738.1722
San Diego, CA, USA
Tel +1.858.740.2400

Europe, Middle East & India

Straubenhardt, Germany
Tel +49 7082 794 0
Betschdorf, France
Tel +33 3 88 90 64 90
Warsaw, Poland
Tel +48 22 209 98 35
Hemel Hempstead, Great Britain
Tel +44 1442 24 04 71
Lainate, Italy
Tel +39 02 932 714 1
Dubai, United Arab Emirates
Tel +971 4 82 38 666
Bangalore, India
Tel +91 80 6715 8900
Istanbul, Turkey
Tel +90 541 368 0941

Asia Pacific

Shanghai, China
Tel +86 21 2412 6943
Singapore
Tel +65 6768 5800
Shin-Yokohama, Japan
Tel +81 45 476 0271

Our powerful portfolio of brands:

CADDY ERICO HOFFMAN RAYCHEM SCHROFF TRACER

nVent

nVent.com/SCHROFF

©2018 nVent. All nVent marks and logos are owned or licensed by nVent Services GmbH or its affiliates. All other trademarks are the property of their respective owners.
nVent reserves the right to change specifications without notice.