Oval-Head Torx Screws

RND components

Features

- No burrs and sharp edges
- Screw material: A2 stainless steel
- Passivated finish
- Material and finish comply with 211/65/EU (RoHS)
- Meets ISO 14583 standard

[ŜyƎűK	[
o	нφуЧоφн
п	оφтсЧпφнп
р	пφтсЧрφнп
с	рφтсЧсφнп
у	тφтмЧуφнф
мл	фφтмЧмлφнф
мн	ммφсрЧмнφор
мп	моφсрЧмпφор
мс	мрφсрЧмсφор
нл	мфφруЧнлφпн
нр	нпφруЧнрφпн
ол	нфφруЧолφпн
ор	опφрЧорφр
пл	офφрЧплφр
пр	ппφрЧпрφр
рл	пфφрЧрлφр
рр	рпφпЧррφс
сл	рфφпЧслφс

¢KℕŜI·Ř ócƎú	[	t ! w¢ bhφ
а нЄЌлφп	п	wb5 смлπллртл
	с	wb5 смлπллртм
	у	wb5 смлπллртн
	мл	wb5 смлπллрсс
а нφрЄЌлφпр	п	wb5 смлπллртр
	с	wb5 смлπллртс
	мл	wb5 смлπллрто
	мн	wb5 смлπллртп
а оЄЌлφр	с	wb5 смлπллртф
	мл	wb5 смлπллртт
	мс	wb5 смлπллрту
	нл	wb5 смлπллрст
а пЄЌлφт	с	wb5 смлπллрун
	мл	wb5 смлπллрул
	мс	wb5 смлπллрум
	нл	wb5 смлπллрсу
	нр	wb5 смлπллрсф
а рЄЌлφу	мл	wb5 смлπллруо
	нл	wb5 смлπллруп
	нр	wb5 смлπллрур
	ол	wb5 смлπллрус

¢KℕŜI·Ř ócƎú	5 I ŜI·Ř 5λI·ŶŜűŜℕ	I I ŜI·Ř I ŜλƎKű	{λЄπf2ōŜ wŜŎŜăă	{ ówŜŦú	¢ 5ℕλØŜ 5ŜLJűK
а нЄЌлφп	оφтлЧпφлл	мφпсЧмφсл	¢с	мφтр	лφсоЧлφтт
а нφрЄЌлφпр	пφтлЧрφлл	мφфсЧнφмл	¢у	нφпл	лφфмЧмφлп
а оЄЌлφр	рφолЧрφсл	нφнсЧнφпл	¢мл	нφул	мφлмЧмφнт
а оφрЄЌлφс	сφспЧтφлл	нφпсЧнφсл	¢мр	оφор	мφлтЧмφоо
а пЄЌлφт	тφспЧуφлл	нφфнЧоφмл	¢нл	оφфр	мφнтЧмφсс
а рЄЌлφу	фφмпЧффрл	оφрнЧоφтл	¢нр	пφрл	мφрнЧмφфм
а сЄмφл	ммφртЧмнφлл	пφолЧпφсл	¢ол	рφсл	нφлнЧнφпн
а уЄмφнр	мрφртЧмсφлл	рφтлЧсφлл	¢пр	тφфр	нφтфЧоφму
а млЄмφр	мфφпуЧнлφлл	тφмпЧтφрл	¢рл	уφфр	оφснЧпφлн

¢KℕŜI·ŘócƎú	[	t ! w¢ bhφ
а сЄмφл	мл	wb5 смлπллрут
	мс	wb5 смлπллруу
	нл	wb5 смлπллруф
	ол	wb5 смлπллрфл
	ор	wb5 смлπллрфм

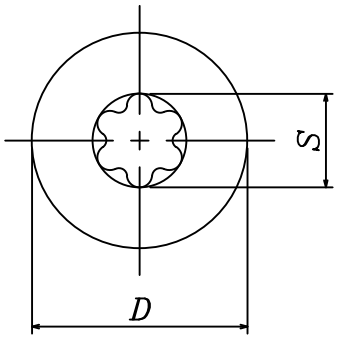

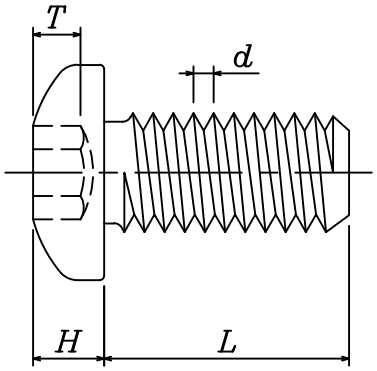

RND is a trademark of Distrelec