FIBOX
Enclosing innovations

MNX ABS 125/125 HG

Beispiel

Bestellzeichen:	ABS 125/125 HG	**EAN Code:**	6418074022882
Artikelnummer:	6081310	**E-Nummer:**	
Beschreibung:	Gehäuse ABS • grauer Deckel	Finland:	3420535
Anmerkungen:	hohes Unterteil	Dänemark:	8212023217
		Italien:	7361065
		Schweden:	2535736
		Norwegen:	

Besteht aus: Unterteil mit TPE Dichtung, Schrauben für die Montageplatte/DIN-Schiene und Deckel mit Polyamid Deckelschrauben.

Abmessungen:	**Länge**	**Breite**	**Höhe**
mm:	130	130	125
inch:	5.1	5.1	4.9

Materials:

Material:	ABS
Unterteilfarbe:	RAL 7035
Deckelfarbe:	RAL 7035
	Polyamid
Deckelschraubenmaterial:	
Deckelschraubenfarbe:	Grau
Dichtungsmaterial:	TPE

Temperatur Bereich:

Kurzzeit:	-40 … 80 °C
Dauergebrauch:	-40 … 60 °C
Kurzzeit:	-40 … 175 °F
Dauergebrauch:	-40 … 140 °F

Zubehör:

MIV 125	Montageplatte
MIN 10	Tragschiene TS 15
MIV 10	Tragschiene TS 35
FP A 125/130	Frontplatte
HFP 130	Befestigungsleiste für Frontplatte (FP A 100-125)
FP 22046	Wandbefestigungslaschen

Auswertung:

Schutzart (EN 60529): IP 66/67
Schlagfestigkeit (EN 62262): IK 07
Elektrische Isolierung: Voll isoliert
Halogen frei (DIN/VDE 0472, Part 815): Ja
Brandklassifikation (UL 746 C 5): UL 94 HB
Glühdrahttest (IEC 695-2-1) °C: 650
NEMA Klassifikation: NEMA 1, 4, 4X, 6

Zertfikate:

Fimko
Europe EN 62208: 2003
Gost R

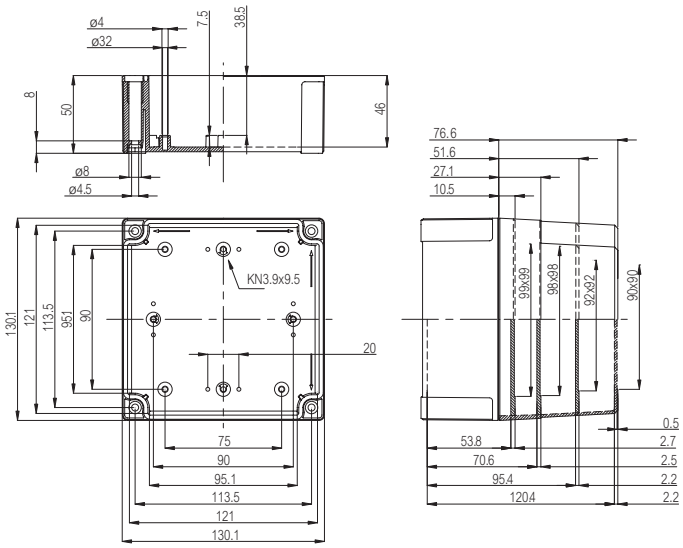

© Fibox Oy, Die Angaben können ohne Ankündigung geändert werden (gedruckt: 31.12.2013)