Transportwagen für Kettenpfosten-Sets

ROBUSTO
STARK - STABIL - STAHL

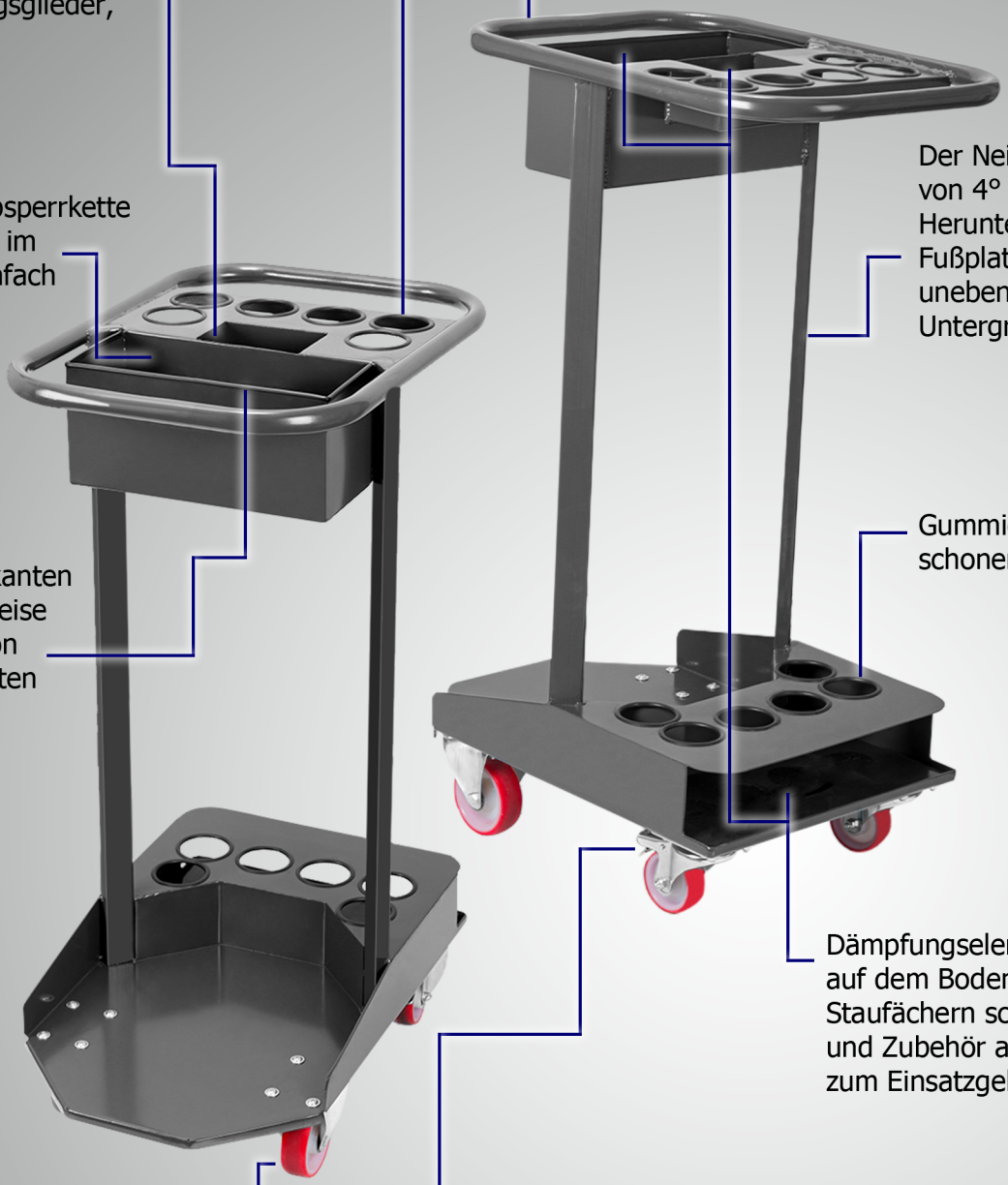

Gummierte Kanten schonen die Pfosten

Kleines Staufach für weiteres Zubehör, wie z. B. Haken, Verbindungsglieder, Handschuhe usw.

Bis zu 30 Meter Absperrkette kann platzsparend im integrierten Kettenfach gelagert werden

Gummierte Abrollkanten ermöglichen eine leise Entnahme auch von schweren Stahlketten

Dank der gummierten, griffigen und kugelgelagerten Flüster-rollen kann der Wagen leise und leicht geschoben werden

Ein umlaufender Haltebügel ermöglicht den schnellen Griff an den Wagen von allen Seiten beim Auf- oder Abladen der Pfosten

Der Neigungswinkel von 4° verhindert ein Herunterfallen der Fußplatten auch auf unebenen Untergründen

Gummierte Kanten schonen die Pfosten

Dämpfungselemente aus Gummi auf dem Boden und in den Staufächern schonen Pfosten und Zubehör auf dem Weg zum Einsatzgebiet

Sicher ist sicher: Feststellbremsen arretieren die Räder beim Parken des Wagens

Jeder Wagen ein Unikat: Über 30 Einzelelemente werden für Sie vor der hochwertigen Schutzlackierung händisch zusammengeschweißt und aufeinander abgestimmt!

ABSPERRSHOP.DE
GÜNSTIGER PREIS • ERSTKLASSIGE WARE • SCHNELLE LIEFERZEIT

Rammschutzshop.de
günstiger Preis • erstklassige Ware • schnelle Lieferzeit

markierungsshop.de
GÜNSTIGER PREIS • ERSTKLASSIGE WARE • SCHNELLE LIEFERZEIT