GB FR PT ES DE AR TR IT NO SE FI DA PL
CS SK HR EL RO HU BG

AlphaTec® 3000

Version 31.01.19 (версия инструкции от)

PUAT30S001

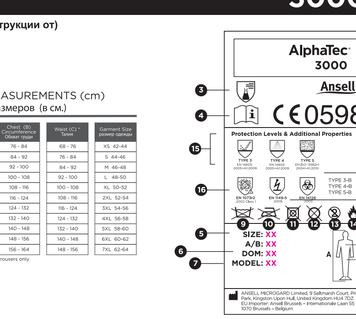

Available in yellow
Models 103, 111, 121, 122, 132 & 192-G01
T-111, T-121-G05, T-122, T-132 & T-162

Ansell MICROGARD
9 Saltmarsh Court, Priory Park, Kingston Upon Hull
United Kingdom, HU4 7DZ

Technical support: **technical@microgard.com**
Tel **+44 (0) 1482 625444**

Customer Service:
Europe, Middle East & Africa: **Tel +32 2 528 74 00 / +32 2 528 74 01**
North America: **Tel +1 800 800 0444 / +1 800 800 0445**
Latin America: **Tel +52 442 248 1544 / +52 442 248 3133**
Australia: **Tel +61 800 337 041 / +61 1800 803 578**
Asia Pacific: **Tel +60 3 8310 6688**

Ansell,® and™ are trademarks owned by Ansell Limited or one of its affiliates.
© 2019 Ansell Limited. All Rights Reserved.

INSTRUCTIONS FOR USE — GB

EU Declaration of Conformity available to download at www.ansell.com/regulatory

AlphaTec® 3000 formerly known as MICROCHEM® 3000

Label Markings: 1. Coverall manufacturer/brand name, **2.** CE Marking. Confirms Category III approval by SGS Fimko., EU Regulation 2016/425 Type examination conducted by SGS Fimko Oy, P.O. Box 30 (Särkiniementie 3), 00211 HELSINKI, Finland Notified Body No: 0598 **3.** Limited life chemical protective clothing. **4.** Read this instruction sheet before using. **5.** Avoiding damage. **6.** Month / Year of manufacture. **7.** Model identification. **8.** Sizing pictogram indicates body measurements **9.** Do not wash. **10.** Do not iron. **11.** Do not tumble dry. **12.** Do not dry clean. **13.** Do not reuse **14.** Flammable material. Keep away from fire.

Protection Levels & Additional Properties: 15. Full body protection "Types" achieved **16.** Coverall tested to EN 1073-2 for barrier to radioactive particles **17.** EN 1149-5 Fabric anti-static(static) properties and offers electrostatic protection when suitably grounded. **18.** Fabric tested to EN 14126 for barrier to infective agents.

Physical performance of AlphaTec® 3000 Fabric

		EN Class*
EN 530 Abrasion		4 of 6
EN 1932 Tear Resistance		3 of 6
EN 863 Puncture Resistance		2 of 6
EN 863 Resistance to Flexing		2 of 6
EN 1932 Tear Resistance		3 of 6
EN 530 Abrasion		4 of 6
EN 863 Resistance to Flexing		2 of 6
EN 863 Resistance to Puncture		2 of 6
EN 863 Resistance to Puncture		2 of 6
EN 863 Resistance to Puncture

LIETOŠANAS INSTRUKCIJA LV

ES atbilstības deklarācija var lejupielādēt vietnē www.ansell.com/regulatory
AlphaTec® 3000 ierīkeļā pārstāvis KB MICROCHEM® 3000

Birka Marķējums: 1. Darba tērpa ražotājs/zīmola nosaukums. 2. CE marķējums. Atbilst SGS Finnko Oy, P.O. Box 30 (Särkiniemintie 3), 00211 HELSINKI, Finland Pārvauda testēšanas ietvaros: 0598. 3. Ķīmiskās aizsardzības apģērbs ar ierobežotu lietošanas laiku. 4. Pirms lietošanas rūpīgi izlasiet ražotāja norādījumus. 5. Izmērs. 6. Ražošanas mēnesis/gads. 7. Modela identifikācija. 8. Izmēru pārkopumā norādīti kermeņa izmēri. 9. Nemazgāt. 10. Nejauksināt. 11. Nedzelžāt. 12. Netīrīt ķīmiskajā tīrītavā. 13. Neliešot atkārtoti. 14. Vieglu ūdensmazgāšanas mērķis. Netuerēt lieseuu tuvumā.

Aizsardzības līmeni un papildu īpašības: 15. Aizsērējuma atbilstība pilnas kermeņa aizsardzības "tipem". **16.** Darba tērps ir paredzēts atbilstoši EN 1073-2 prasībām par aizsardzību pret radioaktīvo piesārņojumu. **17.** Darba tērps ir atbilstoši EN 1149-5 prasībām par elektrostatiskās īpašības, un nodrošina aizsardzību pret elektrostatiskajām impulsiem (ja ir pareizi pievienots). **18.** Aizsardzība ir ierīkojusi atbilstoši EN 1426 prasībām par aizsardzību pret infekciju izraisošiem mikroorganismiem.

Audums AlphaTec® 3000 fiziská efektivitāte	EN klase*
EN 530 Berāšanas	6/4
EN 1073-2 Radioactive Contamination	3 no 6
EN 1149-5 Electrostatic Properties	3 no 6
EN 13934-1 Stiepes izturība	2 no 6
EN 863 Caurduriena izturība	2 no 6
EN 25978 Noturība pret sārņošanu	2 no 6
EN 13935-2 Šuvju izturība	4 no 6

* EN klase atbilstošā standartam EN 14325:2004. Jo lielāks klases numurs, jo augstāka efektivitāte.

Audums AlphaTec® 3000 ķīmisko vielu caursūkšanās pārbaudes rezultāti			
Pārbaudes metode	Ķīmisks vielas	Rezultāts	EN klase*	Šķidrums EN klase*
EN 6529	Metanols	> 480 min	6 no 6	3 no 6
EN 6529	Nātrija hidroksīds (40%)	> 480 min	6 no 6	6 no 6
EN 6529	Sērskābe (96%)	> 480 min	6 no 6	6 no 6

AlphaTec® 3000 EN 14126:2003 rezultāti			
Pārbaudes metode	EN klasifikācija	Pārbaudes metode	EN klasifikācija
ISO 16603	Atbilst prasībām	ISO 16604	6. klase no 6
EN ISO 22610	6. klase no 6	ISO/DIS 22611	3. klase no 3
ISO 22612	3. klase no 3		

AlphaTec® 3000 aizsargtērpa kopējā efektivitāte		
3. tips. Pārbaude ar aerosolu	EN 14605:2005+A1:2009	Atbilst prasībām
4. tips. Pārbaude ar šķidrumu izsmidzināšanu	EN 14605:2005+A1:2009	Atbilst prasībām
5. tips. Pārbaude ar daļiņām	EN ISO 13982-1:2004+A1:2010 Līmenis, Bērnu: 30% un lūzums 8,10 iz 15%	Atbilst prasībām
A Radioaktīvās daļiņas	EN 1073-2:2002**	1. klase
Elektrostatiskās īpašības	EN 1149-5:2008	Atbilst prasībām t_{50} < 4 s

** Aizsardzības nolūkā bez pārbaudīja, jo uz izstrādājuma jau ir sniegts brīdinājums par uzlādēšanās oļļu. Piezīme. Neaizsargā pret jonizējošo starojumu.

Tipiskas lietošanas jomas
AlphaTec® darba tērpi ir paredzēti darbinieku aizsardzībai no bīstamām vielām vai jaļiļu pārstrādes un procesu aizsardzībai no piesārņojuma. Tie parasti tiek lietoti aizsardzībai pret noteiktām briesmām atkarīgi no toksiskuma un iedarbības apstākļiem. Mūsu ražotājs par tipu aizsardzības līmeniem un nodrošinātajām īpašībām.

Lietošanas ierobežojumi
- Pirms lietošanas pārbaudiet visus nordējumus un pārbaudiet, vai darba tērpam nav bojājums, kas varētu ietekmēt tā aizsardzības funkcijas (piemēram, caurumi, bojāts šuves un slēdzenes vai citi līdzīgi nelīdzekļi). Nosūtiet to ražotājam.
- Novelkot piesārņotu darba tērpu, rīkojieties uzmanīgi, lai ierīcēja nesaskartos ar bīstamām vielām. Ja ierīce piesārņojas, pirms tā novākšanas ir jāveic dekontaminācijas procedūras (t.i., dekontaminācijas duša).
- Ja darba tērps ir piesārņots, nodīts vai bojāts, to ir atbilstoši jānovek un jāizlieto.
- Ja nav novērtēti darba vietas apstākļi, pirms izmantojat aizsardzības tērpa valkāšanas var izraisīt karstuma stresu. Lai samazinātu karstuma stresa vai Ansell darba tērpa bojājumus risku, pārliecieties, ka darba tērps jūsu gadījumā ir piemērots.
- Ja Ansell produkti tiek lietoti kopā ar citiem individuālajiem aizsarglīdzekļiem, kā arī vīzu tipu aizsardzībai, nepieciešams ārēji lietot pārliecināties par to, ka citi aizsardzības dažādu pie zābakiem un kapuci par respiratoru. Jāizmanto arī pasīlīmējošais rāvējslēdzēja aizbāde. Noņemot šī aizsardzībai pēc atlūku tā, lai nevadotos krokas vai ieloces; pēc rāvējslēdzēja atloka nostiprināšana pārliga visu tipu aizsardzībai ir jāiet pa kreisi.
- Nevieens darba tērps nevar nodrošināt pilnīgu aizsardzību pret visām ķīmiskajām vielām vai bīstamajām vielām. Ja jautājums par piemērotību ir jāpārbauda par aplūkojamo produkti vieni pali vai kopā ar citiem papildu individuālajiem aizsarglīdzekļiem ir pieņēmoti pareizdzīšanai lietojam.
- Modelism ar pieviešamām zēķēm: zekes paredzēts ievilkt ķīmiskās aizsardzības zābakos (jāiegādājas atsevišķi), un tērpa atiskam jābūt pārvilkam ārpus zābaku augšējās malas. Pievienotās zekes vai zābaki nav piemēroti ne staigāšanai pa ceļiem ķīmiskām vielām vai šķidrumu baseinam, ne stāvēšanai tajos.
- Apavi ar piesēšanas zābakiem (ar zekes) kūrē vēlamākā metode ir ārēji jāpievelk zābaku augšējās malas uz/ar kritiena riska. Ir jāuz tā, ka tērpam vienādi.
- Ārēji pievelkot, ja zekes/zābaki sniedz mehāniska pretošanās atbilstoši vienuma, pa kuru jāstāsta, kā ar, uz zābaka augšējās malas. Dažādi virsējos zābaku vai kurpēs, kā ari pievienotās zēķes vai zābakiem ir ārēji jāpievelk ārpus tērpa, nodrošinot ūdensizturīgu savienojumu. Ja ārēji pievelkot, ja zekes/zābaki un/vai kā.
- Modelis ar sīkāku informāciju par ķīmisko aizsardzību ir pieejams pēc pieprasījuma.
- Ansell produkti ir paredzēti darbiniekiem, kas ir pilnīgi veseli un spēj veikt darbu, ievērojot ražotāja norādījumus un ieteikumus par to, kā pareizi izmantot aizsardzības līdzekli. Ja jūsu darba vietas apstākļi, kādi tie ir, ietekmē veselību vai drošību, vai ja jūs esat kādā no tālāk minētajām situācijām, tas var ietekmēt aizsardzības līdzekļa spēju pildīt tam paredzēto funkciju, tādēļ to nedrīkst izmantot:
  - Ja ir pārsniegts ieteicamais lietošanas ilgums vai ir bojāts aizsardzības līdzeklis;
  - Ja ir tādas vielas, kuras ražotājs ir klasificējis kā tādas, kas ietekmē ādu, izraisot kairinājumu, ādas sensibilizāciju, ādas vēzi vai citas nelabvēlīgas ietekmes, kas ietekmē veselību