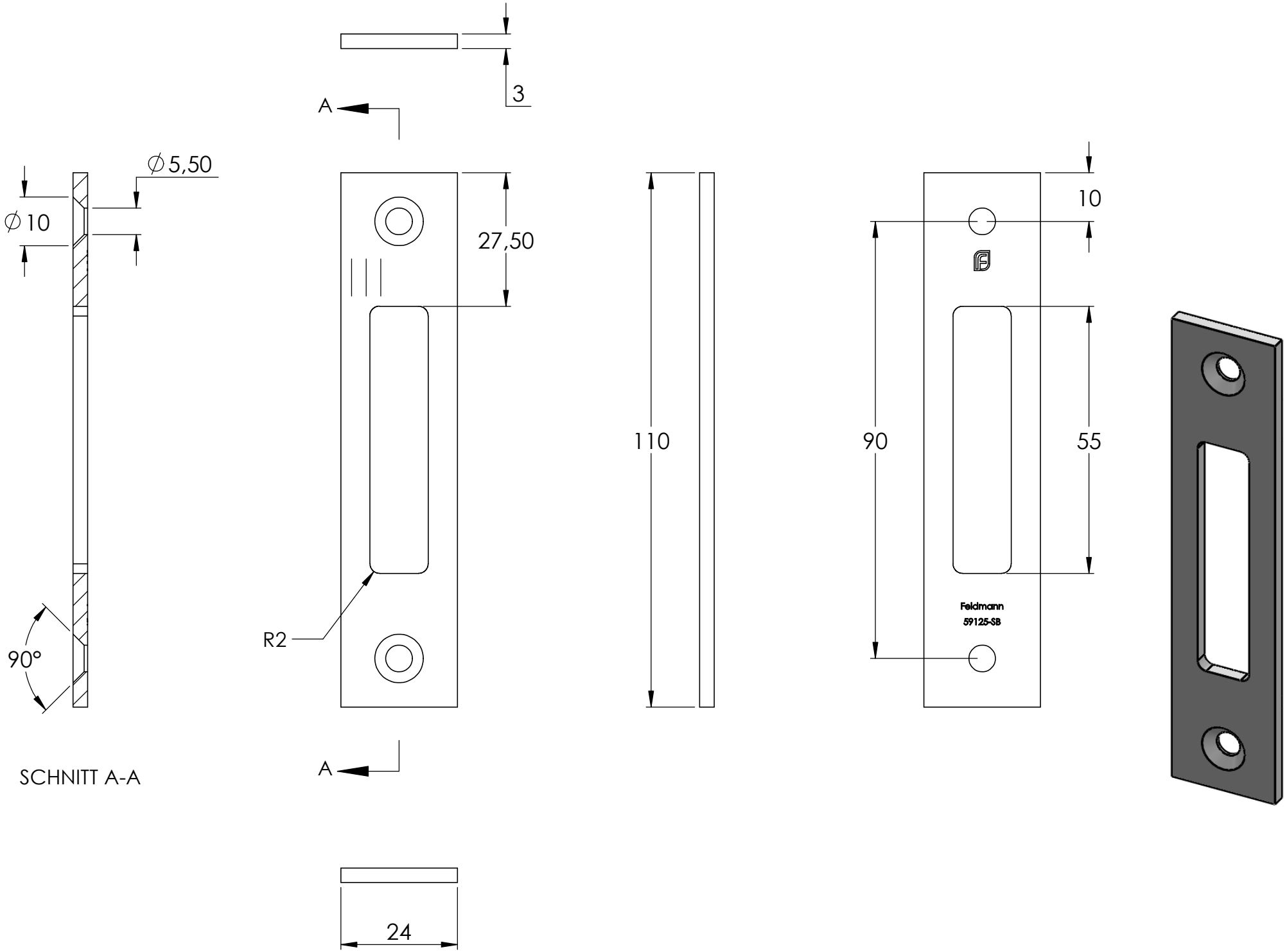
3
A
∅5,50
∅10
27,50
110
10
90
55
R2
90°
Feldmann
59125-SB
A
SCHNITT A-A
24