Copying of this document and giving it to others and the use or communication of the contents thereof, are forbidden without express authority. Offenders are liable to the payment of damages. All rights are reserved in the event of the grant of a patent or the registration of the utility model or design.

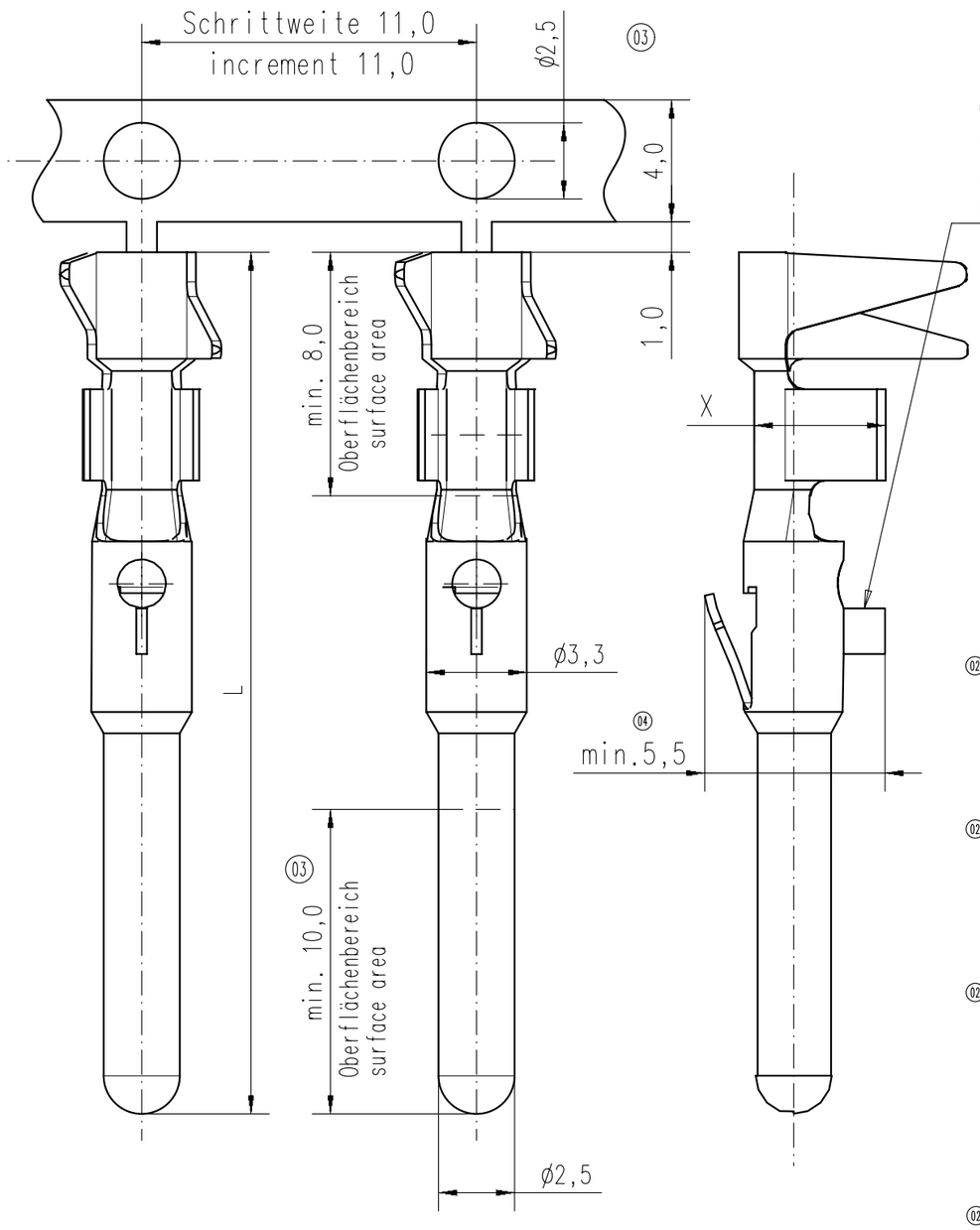

Orientierung für Montage
und Tiefenanschlag
orientation for assembling
and depth control step

Alle Maße in mm / all dimension in mm

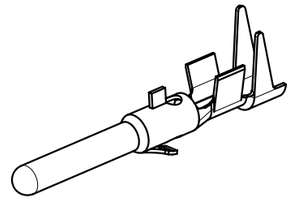

03
1) für Crimpmaschinen Kontaktzuführung rechts / links
for crimp machines contact feeding right / left hand side
2) für Crimpzangen
for hand crimp tools

Bestell-Nr. Part-No.	Oberfläche surface coating	Lieferform delivery form	Anschlußquerschnitt cross-section	AWG	L	X
TN01 025 0043 (1):	Cu/Ni0,5 Ag2 pas	Band 2000 St./pcs Linkseinlauf / infeed left 1)	2.50-4.00mm²	14 -12	28,5 02	4,5
VN01 025 0043 (1):	Cu/Ni0,5 Ag2 pas	Einzelkontakt / single contact 100 St./pcs				
HN01 025 0010 (1):	Cu/Ni0,5 Ag2 pas	Band 2000 St./pcs Rechtseinlauf / infeed right 1)	1.50-2.50mm²	16-14	28,5 02	4,0
TN01 025 0010 (1):	Cu/Ni0,5 Ag2 pas	Band 2000 St./pcs Linkseinlauf / infeed left 1)				
ZN01 025 0010 (1):	Cu/Ni0,5 Ag2 pas	Band 100 St./pcs 2)				
(2):	Cu/Ni2 Au0,5	Band 100 St./pcs 2)				
02 VN01 025 0010 (101):	Cu/Ni0,5 Ag2 pas	Einzelkontakt / single contact 100 St./pcs.				
(102):	Cu/Ni2 Au0,5	Einzelkontakt / single contact 100 St./pcs.				
HN01 025 0008 (1):	Cu/Ni0,5 Ag2 pas	Band 2000 St./pcs Rechtseinlauf / infeed right 1)	1.50-2.50mm²	16-14	32,5	4,0
TN01 025 0008 (1):	Cu/Ni0,5 Ag2 pas	Band 2000 St./pcs Linkseinlauf / infeed left 1)				
ZN01 025 0008 (1):	Cu/Ni0,5 Ag2 pas	Band 100 St./pcs 2)				
02 VN01 025 0008 (101):	Cu/Ni0,5 Ag2 pas	Einzelkontakt / single contact 100 St./pcs				
HN01 025 0007 (1):	Cu/Ni0,5 Ag2 pas	Band 2000 St./pcs Rechtseinlauf / infeed right 1)	0.50-1.50mm²	20-16	32,5	3,0
TN01 025 0007 (1):	Cu/Ni0,5 Ag2 pas	Band 2000 St./pcs Linkseinlauf / infeed left 1)				
ZN01 025 0007 (1):	Cu/Ni0,5 Ag2 pas	Band 200 St./pcs 2)				
02 VN01 025 0007 (101):	Cu/Ni0,5 Ag2 pas	Einzelkontakt / single contact 100 St./pcs.				
(102):	Cu/Ni2 Au0,5	Einzelkontakt / single contact 100 St./pcs.				
HN01 025 0001 (1):	Cu/Ni0,5 Ag2 pas	Band 2000 St./pcs Rechtseinlauf / infeed right 1)	0.50-1.50mm²	20-16	28,5 02	3,0
TN01 025 0001 (1):	Cu/Ni0,5 Ag2 pas	Band 2000 St./pcs Linkseinlauf / infeed left 1)				
(2):	Cu/Ni2 Au0,5	Band 2000 St./pcs Linkseinlauf / infeed left 1)				
ZN01 025 0001 (1):	Cu/Ni0,5 Ag2 pas	Band 200 St./pcs 2)				
(2):	Cu/Ni2 Au0,5	Band 200 St./pcs 2)				
02 VN01 025 0001 (104):	Cu/Ni2 Au2	Einzelkontakt für hohe Anforderung 100 St. single contact for high performance 100 pcs.				
02 VN01 025 0001 (101):	Cu/Ni0,5 Ag2 pas	Einzelkontakt / single contact 100 St./pcs				
(102):	Cu/Ni2 Au0,5	Einzelkontakt / single contact 100 St./pcs				

Alle technischen Daten wurden unter Laborbedingungen ermittelt und können im Praxisbetrieb abweichen.
Es handelt sich bei den Angaben weder um Beschaffenheits- noch um Haltbarkeitsgarantien.

All technical data have been measured in a laboratory environment and can be different during practical usage of the product. Any product information is for descriptive usage only and not legally binding; particulary the information does not constitute or provide any legal guarantees ("Beschaffenheitsgarantie" or "Haltbarkeitsgarantie").

Masse (errechnet)/*Calc WT:* 9
Prüfmaß/*Testdimension*
Teileindex
Partindexnumber

Zul. Abw./*Tolerances:* DIN/ISO 13715

Maßstab/*Scale* 5:1; 2:1 | A3

CUSTOMER DRAWING

Index	Änderung/*Description*	Datum/*Date*	Name
04	201400859	12.12.14	RS
03	201400483	31.10.14	RS
02	201000711	23.11.10	Tol.
01	200900003	28.06.10	NS

06	Datum/*Date*	Name
Gez. *Drawn*	25.06.	N.Sifer
Gepr. *Checked*		i.A.

Stiftkontakt
pin contact

Amphenol-Tuchel Electronics GmbH

M | XN01 025 00XX ( )

Blatt/*Sheet* 1 / 1 Bl.

Ers. f./*Replacement for:* M-N 01 025 00XX (X)

Weitergabe sowie Vervielfältigung dieser Unterlage, Verwertung und Mitteilung ihres Inhalts nicht gestattet, soweit nicht ausdrücklich zugestanden. Zuwiderhandlungen verpflichten zu Schadenersatz. Alle Rechte für den Fall der Patenterteilung oder Gebrauchsmuster-Eintragung vorbehalten.