FIBOX
Enclosing innovations

MNX PCM 150/100 T

Beispiel

Bestellzeichen:	PCM 150/100 T	**EAN Code:**	6418074038265
Artikelnummer:	6016915	**E-Nummer:**	
Beschreibung:	Gehäuse PC, metrisch	Finland:	3421667
Anmerkungen:	rauchgrau transparenter Deckel	Dänemark:	8212027190
		Italien:	7342050
		Schweden:	2535430
		Norwegen:	2535520

Besteht aus: Unterteil mit metrischen Vorprägungen und TPE Dichtung, Schrauben für die Montageplatte/DIN-Schiene und Deckel mit Polyamid Deckelschrauben.

Abmessungen:	**Länge**	**Breite**	**Höhe**
mm:	180	130	100
inch:	7.1	5.1	3.9

Materials:

Material:	Polycarbonat
Unterteilfarbe:	RAL 7035
Deckelfarbe:	Rauchgrau
	Polyamid
Deckelschraubenmaterial:	
Deckelschraubenfarbe:	Schwarz
Dichtungsmaterial:	TPE

Temperatur Bereich:

Kurzzeit:	-40 … 120 °C
Dauergebrauch:	-40 … 80 °C
Kurzzeit:	-40 … 250 °F
Dauergebrauch:	-40 … 175 °F

Zubehör:

MIV 150	Montageplatte
MIN 10	Tragschiene TS 15
MIN 15	Tragschiene TS 15
MIV 10	Tragschiene TS 35
MIV 15	Tragschiene TS 35
FP A 150/180	Frontplatte
HFP 180	Befestigungsleiste für Frontplatte (FP A 150-200)
FP 22046	Wandbefestigungslaschen

Auswertung:

Schutzart (EN 60529): IP 66/67
Schlagfestigkeit (EN 62262): IK 08
Elektrische Isolierung: Voll isoliert
Halogen frei (DIN/VDE 0472, Part 815): Ja
UV Resistenz: UL 508
Brandklassifikation (UL 746 C 5): UL 746C 5V
Glühdrahttest (IEC 695-2-1) °C: 960
NEMA Klassifikation: NEMA 1, 4, 4X, 6

Zertfikate:

Germanischer Lloyd (GL)
Det Norske Veritas
SGS Fimko
Europe EN 62208: 2003
Gost R

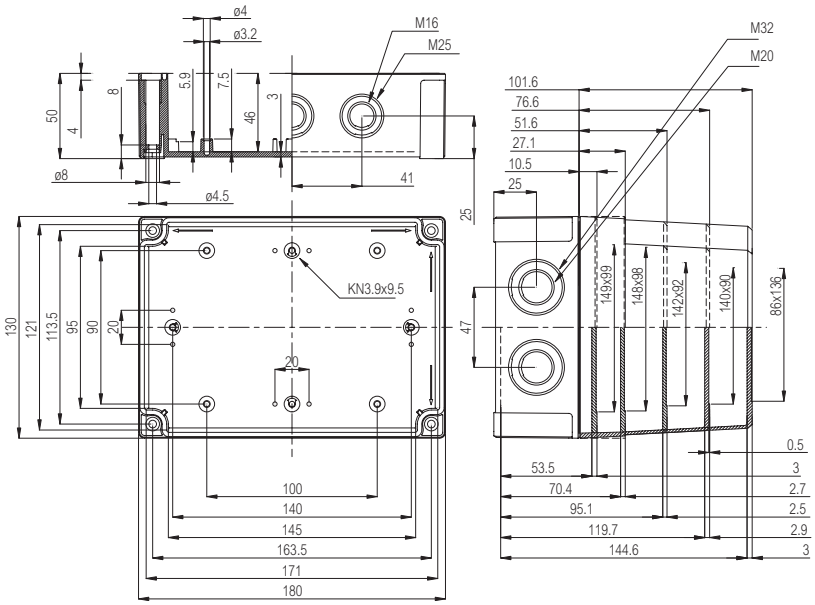

© Fibox Oy, Die Angaben können ohne Ankündigung geändert werden (gedruckt: 19.11.2014)