MENNEKES®
Plugs for the world

Gegenrahmen - Bestellnummer 40744

- zu Einbaustecker CaraCONTACT Bestell-Nr. 8001, 8008

Verpackungseinheit 100 Stück

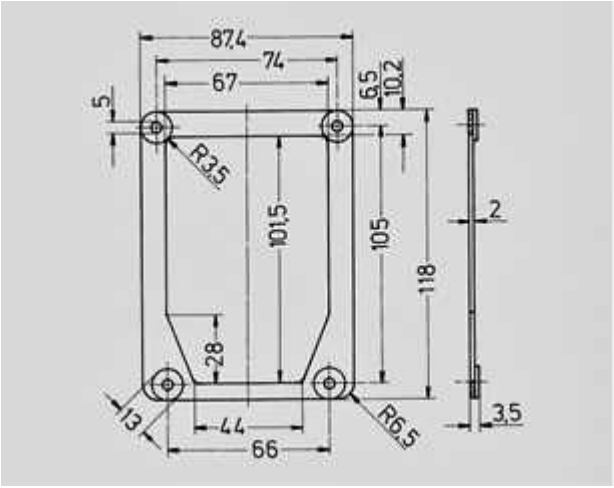

Zeichnung
1 MB 288

Maße in mm