Kugelrollen • mit Befestigungselementen
22750.0112

Produktbeschreibung

Kugelrollen sind Bausteine in Fördersystemen, Zuführungen, an Bearbeitungs- und Verpackungseinrichtungen. Es können beispielsweise Teile leicht verschoben, gedreht und gelenkt werden.

Werkstoff

Deckel
- Stahl, galvanisch verzinkt

Gehäuse
- Stahl, galvanisch verzinkt

Kugel
- Kugellagerstahl

Montage

Die Fixierung erfolgt mit federnden Krallen, die eine große Toleranz an der Aufnahmebohrung zulassen.
Diese Kugelrollen können leicht von der Funktionsseite her montiert und demontiert werden.
Aufgrund der schrägen Deckelform sollte der Montagedorn EH 22750. verwendet werden.

Maßzeichnung

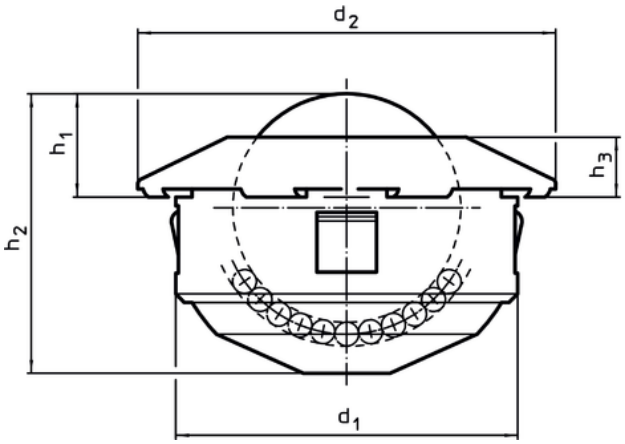

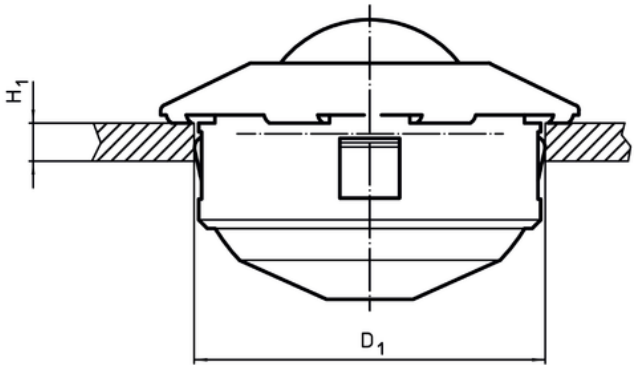

Bestellinformationen

Abmessungen						H_1	Aufnahmebohrung	dynamische Tragzahl C		Art.-Nr.
d_1 -0,16	Kugeldurch-messer	d_2	h_1 ±0,3	h_2	h_3	min.	D_1			
[mm]						[mm]	[mm]	[N]	[g]	
Kugel aus Kugellagerstahl										
45	30	55	13,8	37,5	8	2,5	45	2500	292	22750.0112

Zubehör

	passend für Kugelrolle [mm]	[g]	Art.-Nr.
Montagewerkzeug			
	24	451	22750.0144
	36	480	22750.0148
	45	503	22750.0152

Anwendungsbeispiel

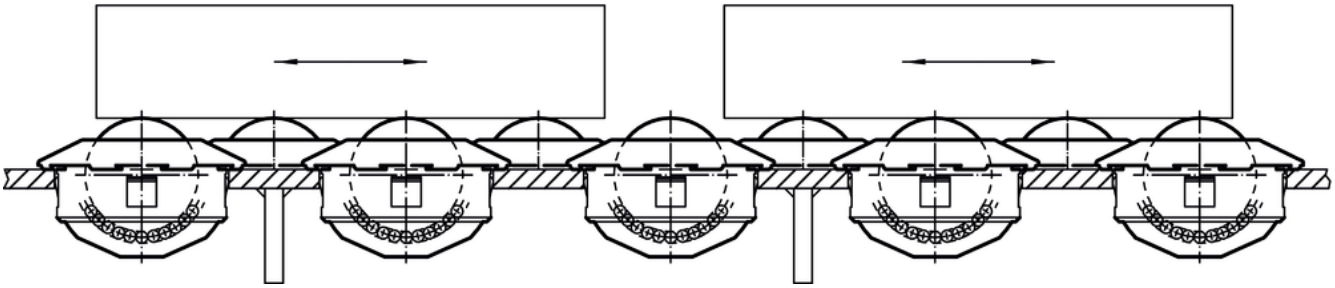

Compliance

RoHS-konform
Konform gemäß Richtlinie 2011/65/EU und Richtlinie 2015/863.

Enthält keine SVHC-Stoffe
Keine SVHC Substanzen mit mehr als 0,1% w/w enthalten – SVHC Liste Stand 14.06.2023.

Enthält keine Proposition 65 Stoffe
Keine Stoffe der Proposition 65 enthalten.
https://www.P65Warnings.ca.gov/

Frei von Konfliktmineralien
Dieses Produkt enthält keine als "Konfliktmineralien" bezeichneten Stoffe wie Tantal, Zinn, Gold oder Wolfram aus der demokratischen Republik Kongo oder angrenzender Länder.