Produktdatenblatt
EZQ 30/4 B

EZQ 30/4 B

Axial-Wandventilator mit quadratischer Wandplatte, DN300, Wechselstrom

Einsatzbeispiele

Produktionsstätte, Gewerberaum, Garage, Baucontainer, Lagerraum

Technische Daten

Artikel	EZQ 30/4 B
Ausführung	Quadratische Wandplatte
Fördervolumen	1.850 m³/h
Drehzahl	1.425 1/min
Drehzahlsteuerbar	✔
Reversierbarkeit	✔
Spannungsart	Wechselstrom
Bemessungsspannung	230 V
Netzfrequenz	50 Hz
Nennleistung	90 W
I_{Nenn}	0,4 A
I_{Max}	0,55 A
Schutzart (IP)	55
Wärmeklasse	B
Einbauart	Aufputz
Einbaulage	waagerecht, senkrecht
Material	Stahlblech, verzinkt
Gewicht	8,7 kg
Nennweite	300 mm
Fördermitteltemperatur bei Nennstrom	60 °C
Fördermitteltemperatur bei I_{Max}	60 °C
Sortiment	C
EAN	4012799831068
Artikelnummer	0083.0106
Summenpegel L_{WA7}, S5 (Gehäuse- und Freiansaug-Schallleistungspegel)	68 dB(A)
Summenpegel L_{WA8}, S5 (Gehäuse- und Freiausblas-Schallleistungspegel)	75 dB(A)

Kennlinie

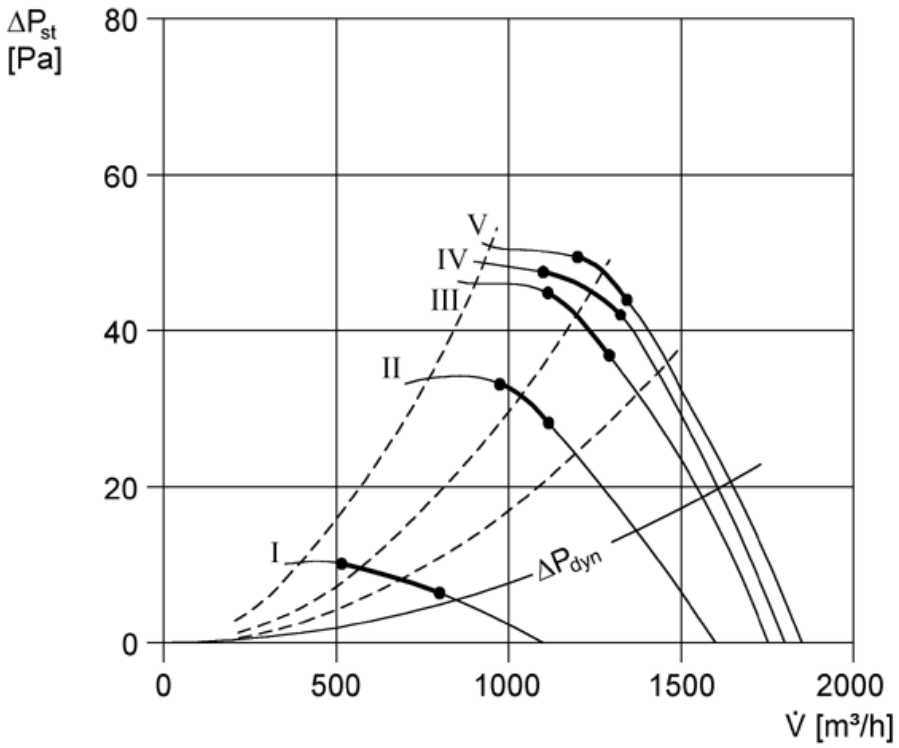

Maße [mm]

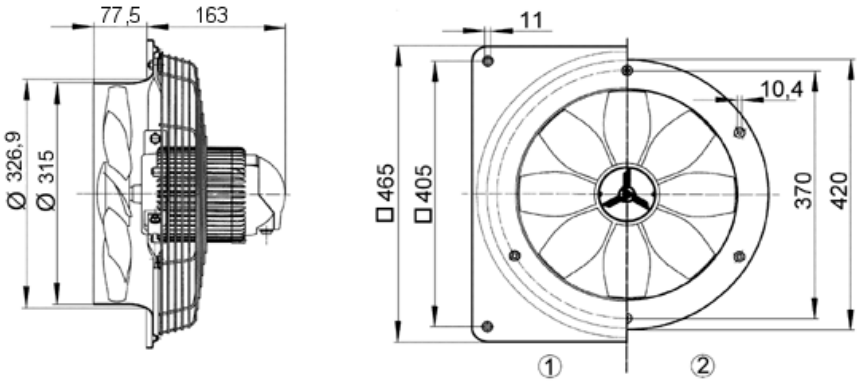

① Stahlwandplatte = Ausführung EZQ/DZQ
② Stahlwandring = Ausführung EZS/DZS