Sokoa	FICHE TECHNIQUE PRODUIT TP20/00	N° 513

SIEGE TABOURET POLYURETHANE

Dossier : Réglable en hauteur et en profondeur.

Assise : Réglable en hauteur.

Piétement : Giratoire sur patins.

Fabrication : France.

Observations :

Schéma générique de la norme

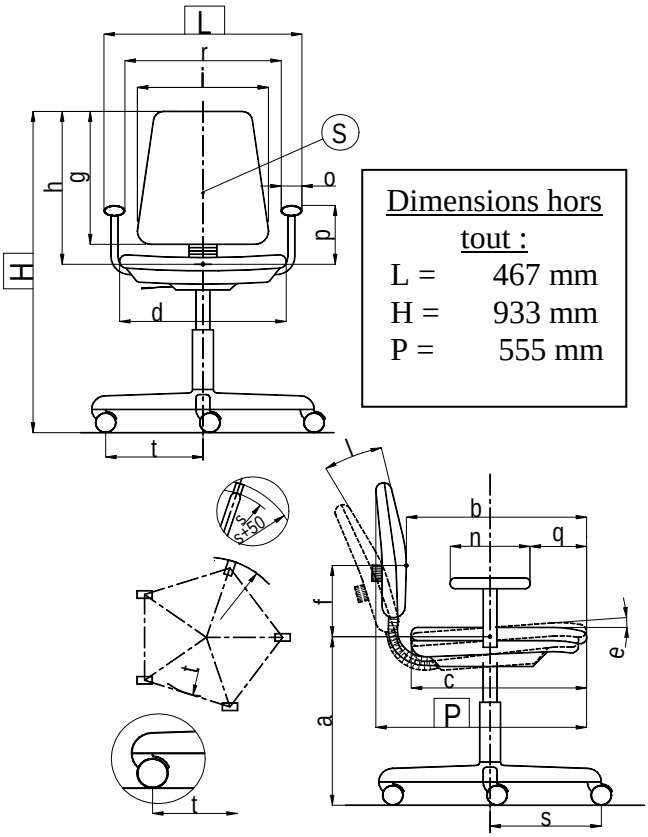

Dimensions hors tout :

L = 467 mm
H = 933 mm
P = 555 mm

Siège de Travail		
Dimension fonctionnelle		**Dimensions effectives**
Hauteur d'assise Plage de réglage	a	542 / 797 255
Profondeur d'assise non réglable réglable Plage de réglage	b	- 400 / 453 53
Profondeur du plateau d'assise	c	441
Largeur d'assise	d	460
Inclinaison de la Surface d'assise non réglable réglable Plage de réglage	e	-5° - -
Hauteur du point le plus saillant du dossier au dessus de l'assise Ⓢ Non réglable réglable Plage de réglage	f	- 168 / 228 60
Hauteur du dossier réglable	g	310
Hauteur du dossier fixe	g	-
Hauteur du sommet du dossier fixe, au-dessus de l'assise	h	380 / 440
Largeur du dossier	i	410
Courbure horizontale du dossier au point le plus saillant	k	455
Inclinaison du dossier Plage de réglage	l	-
Longueur de l'accotoir	n	-
Largeur de l'accotoir	o	-
Hauteur de l'accotoir par rapport à l'assise Non réglable réglable	p	- -
Distance de l'avant de l'accotoir par rapport à l'avant de l'assise	q	-
Largeur libre entre accotoirs	r	-
Saillie maximale du piétement	s	315
Stabilité	t	236

Sokoa	FICHE TECHNIQUE PRODUIT TP20/00	N° 513

DESCRIPTION

Dossier	YDOSTP25PU	Polyuréthane injecté noir, épaisseur moyenne 25 mm, sur support en polypropylène noir, ép. 5 mm.
Assise	YASSTP25PU	Polyuréthane injecté noir, épaisseur moyenne 25 mm, sur support en bois moulé, ép. 10 mm.
Liaison assise / dossier + cache lame accordéon	YTIGEHE41	Lame acier peint époxy noir, section 45 x 6 mm, dureté 42 Kg/mm².
Cache lame	YCA400PAN	Type accordéon en polyéthylène soufflé, ép. 1,5 mm.
Plaque maintien assise	YPLAQUE015	Plaque acier embouti, épaisseur moyenne 2,5 mm, peinte époxy noir.
Colonne	YLIFTUB31	Vérin à gaz autoporteur classe 4. Force axiale 300 N, emmanchement conique. Tube acier ép. 2 mm, peint époxy noir. Dim. 50 x 375 mm. Hauteur cône 55 mm.
Repose-pieds	YREPO4PIED	Cercle de ∅ 455 mm en tube d'acier chromé section ∅ 16 mm Branches support en polyamide injecté renforcé fibre de verre.
Base	YBAIRL630N	5 branches en polyamide armé fibre de verre Ø 630 mm.
Patins	YPATIN.50	5 patins en polyamide noir. Fixation par clipsage sur axe acier ∅ 11 mm.

EMBALLAGE, CONDITIONNEMENT, POIDS, VOLUME :

Poids net	Poids brut	Type d'emballage	Unité / carton	Volume du carton	Unité / palette	Cartons / palette	Dimensions de la palette L x P x H (cm)
11,4 Kg	13,4 Kg	Semi-monté	1	0,12 m^3	20	20	120 x 100 x 225

CARACTERISTIQUES:

Siège haut en polyuréthane (fabriqué sans CFC) pour laboratoire, atelier ; résistant aux acides et bases courants, étincelles, etc. Dossier réglable en hauteur et en profondeur sur une lame acier trempé souple confort. Assise réglable en hauteur par vérin lift amortisseur grande course. Repose pieds réglable en hauteur. Base 5 branches très stable sur patins (de série) ou roulettes (option).

DATE DE SORTIE : Mars 1994
GARANTIE: 5 ans.