# Rastbolzen · einfache Ausführung

## 22120.0765

### Produktbeschreibung

Einsatz beschränkt sich auf Anwendungsfälle, für die keine präzise Positionierung erforderlich ist. Einfache Ausführung mit sehr kleinen Baumaßen.

#### Werkstoff

**Hülse**
- Stahl, galvanisch verzinkt

**Raststift**
- Rostfreier Stahl 1.4305

**Knopf**
- Thermoplast PA 6, schwarz, matt

#### Bedienung

Bei der Ausführung mit Arretierung wird der Knopf herausgezogen, um 90° gedreht und durch die Rastkerbe gesichert (wenn der Raststift nicht hervorstehen darf).

**Weiterführende Informationen**

#### Hinweise

Kontermuttern sind getrennt zu bestellen.
Knopf nicht demontierbar.

#### Weitere Produkte

- Aufnahmebuchsen, für Rastriegel und Rastbolzen

### Maßzeichnung

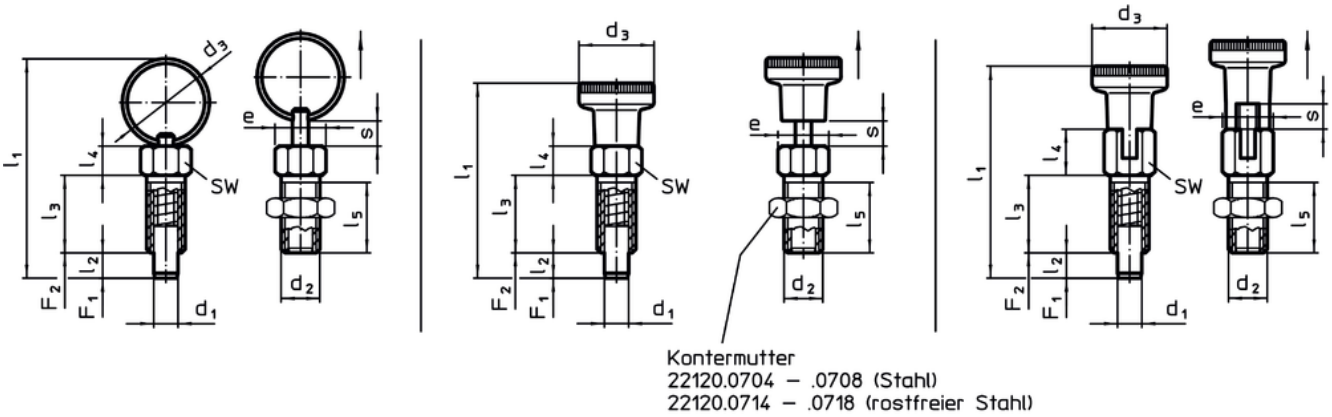


Bild 1 Bild 2 Bild 3

### Bestellinformationen

| Abmessungen | | | | | | | | | | SW | Anzugs-drehmoment | Federkraft[1] | | | | | Art.-Nr. |
|---|---|---|---|---|---|---|---|---|---|---|---|---|---|---|---|---|---|
| $d_1$ -0,05 | $d_2$ | $d_3$ | e | $l_1$ | $l_2$ min. | $l_3$ | $l_4$ | $l_5$ | s min. | | max. | $F_1$ ~ | $F_2$ ~ | min. | max. | | |
| [mm] | | | | | | | | | | [mm] | [Nm] | [N] | | [°C] | | [g] | |
| **mit Knopf und Arretierung – Bild 3, Stahl** | | | | | | | | | | | | | | | | | |
| **5** | M8 | 16 | 9,2 | 43,5 | 5 | 16 | 9,5 | 13,5 | 5 | 8 | 7 | 5 | 24 | -30 | 80 | 9,8 | 22120.0765 |

[1] statistischer Mittelwert

## Zubehör

| | Abmessungen $d_2$ [mm] | Schlüsselweite [mm] | [g] | Art.-Nr. |
|---|---|---|---|---|
| **Stahl** | | | | |
| | **M 8** | 13 | 2,8 | 22120.0705 |

## Anwendungsbeispiel

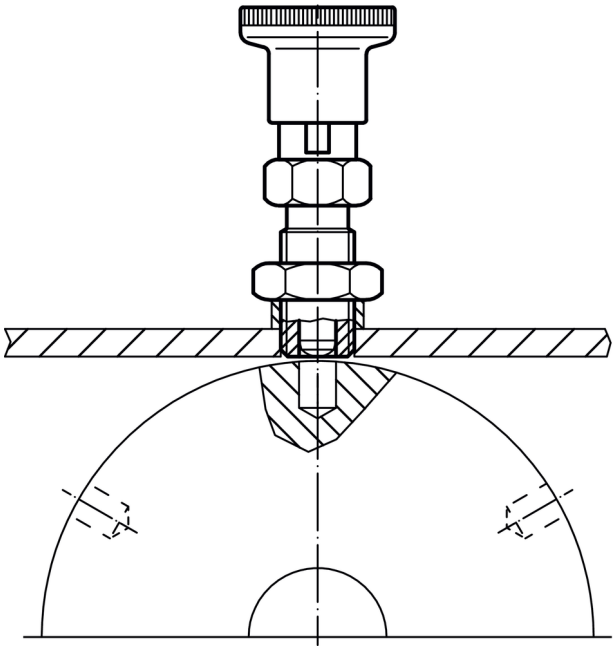

## Compliance

**RoHS-konform**
Enthält Blei – Konform gemäß den Ausnahmen 6a / 6b / 6c.

**Enthält SVHC-Stoffe >0,1% w/w**
Enthält Blei – SVHC Liste [REACH] Stand 14.06.2023.

**Enthält Proposition 65 Stoffe**

Blei kann bei Exposition zu Krebs und Fortpflanzungsschäden führen.
https://www.P65Warnings.ca.gov/

**Frei von Konfliktmineralien**
Dieses Produkt enthält keine als "Konfliktmineralien" bezeichneten Stoffe wie Tantal, Zinn, Gold oder Wolfram aus der demokratischen Republik Kongo oder angrenzender Länder.