Biegesegmente und Gleitstücke

Zubehör für REMS Curvo 50, REMS Curvo, REMS Curvo 22 V und REMS Sinus

Biegesegmente und Gleitstücke 180°, form- und druckstabil, aus hochfestem, hochgleitfähigem, glasfaserverstärktem Polyamid oder Aluminium bzw. Biegesegmente 90° (Ø 21,3 R 103, Ø 26,9 R 102, Ø 33,7 R 100, Ø 35 R 100, Ø 42 R 140, Ø 42,4 R 140, Ø 50 R 135, Ø 1" R 100, Ø 1¼" R 140) für REMS Curvo 50 aus Sphäroguss. Optimale Abstimmung von Biegesegment und Gleitstück gewährleistet materialgerechtes Gleiten ohne Riss- und Faltenbildung. Winkelskala auf jedem Biegesegment und Markierung auf jedem Gleitstück für maßgenaues Biegen. Schneller Wechsel der Biegesegmente und Gleitstücke.

Biegesegment und Gleitstück für Rohre Ø mm/Zoll	R mm	X mm 90°	X mm 45°	Material Biegesegment	REMS Sinus								REMS Curvo								REMS Curvo 22 V								REMS Curvo 50								Art.-Nr.
					Cu	Cu-U	St 10312	St 10305-U	St 10305	St 10255	St 50086	V	Cu	Cu 12735	Cu-U	St 10312	St 10305-U	St 10305	St 10255	St 50086	Cu	Cu 12735	Cu-U	St 10312	St 10305-U	St 10305	St 10255	St 50086	Cu	Cu 12735	Cu-U	St 10312	St 1127	St 10305-U	St 10305	St 10255	St 50086	V	
10	40	45	20	P	●				●				●					●				●					●			▲					▲				581400
12	45	49	22	P	●		●		●				●			●		●				●			●		●			▲			▲		▲				581410
14, 10 U, ¼" (DN 6)	50	53	23	P	●	●			●			●	●		●			●	●		●	●		●			●	●	●	▲		▲			▲	▲		▲	581420
15, 12 U	55	56	25	P	●		●	●	●				●			●	●	●				●			●	●	●			▲			▲	▲	▲				581430
16, 12 U	60	62	28	P	●	●			●		●	●	●		●			●		●	●	●		●		●		●	●	▲		▲			▲		▲	▲	581440
17, 15 U	56	60	27	P				●				●					●				●						●		●						▲				▲	581110
18, 14 U, 15 U, ⅜" (DN 10)	70	75	33	P	●	●	●		●			●	●		●	●		●	●		●	●		●	●		●	●		●	▲		▲	▲		▲	▲		▲	581450
20, 16 U, 18 U	75	80	36	P	●	●		●			●	●	●		●			●	●		●	●		●			●	●	●	▲		▲			▲			▲	▲	581080
21,3, ½" (s = 1,6/2,0/2,6)	103	110	50	S																														■			■			581480
22, 18 U, ½" (DN 15)	77	81	36	A	●	●			●				●		●	●		●	●			●		●	●		●	●		▲		▲	▲		▲	▲			581460
22, 18 U, ½" (DN 15)	88	91	41	P									●		●	●		●				●		●	●		●			▲		▲	▲		▲				581470
24, 22 U	75	85	38	P									●				●					●				●				▲					▲				581130
25	98	103	46	P								●	●					●		●	●	●					●		●	▲					▲		▲	▲	581180
26	98	108	49	A								●						●			●						●		●						▲			▲	581270
26,9, ¾" (s = 1,6/2,0/2,6)	102	108	49	S																														■			■			581490
28[1]	102[3]	108	49	P									●								●									▲									581070
28, ¾" (DN 20)[2]	102	110	50	A									●			●		●	●		●			●		●	●			▲			▲		▲	▲			581260
28, ¾" (DN 20)[2]	114	120	54	A									●			●		●	●		●			●		●	●			▲			▲		▲	▲			581310
30, 28 U	98	105	47	P									●				●								●					▲					▲				581150
32	98	110	50	P								●								●									●									▲	581280
32	114	121	54	A									●						●	●									●	▲							▲	▲	581320
1" (DN 25)	100	105	47	S																																■			581520
33,7, 1" (s = 1,6/2,0/2,6)	100	105	47	S																														■		■			581520
35	100	105	47	S																										■			■		■				581500
35	140	150	68	A									●																	▲			▲						581350
40	140	148	67	A																●									●									▲	581330
42	140	155	70	S																										■			■		■				581510
1¼" (DN 32)	140	150	68	S																																■			581530
42,4, 1¼" (s = 2,0/2,6)	140	150	68	S																														■		■			581530
50	135	143	64	S																																		■	581540
⅜" (9,5 mm)	43	48	22	P	●								●	●							●	●								▲	▲								581200
½" (12,7 mm)	52	60	27	P	●								●	●							●	●								▲	▲								581210
⅝" (15,9 mm)	63	70	32	P	●								●	●							●	●								▲	▲								581220
¾" (19,1 mm)	75	82	37	P	●								●	●							●	●								▲	▲								581230
⅞" (22,2 mm)	98	107	48	P	●								●	●							●	●								▲	▲								581240
1" (25,4 mm)	101	112	50	P									●								●									▲									581370
1⅛" (28,6 mm)	102	110	44	A									●	●							●	●								▲	▲								581260
1⅛" (28,6 mm)	115	117	53	A									●								●									▲									581380
1¼" (31,8 mm)	114	123	55	A									●																	▲	▲								581320
1¼" (31,8 mm)	133	145	65	A									●																	▲									581390
1⅜" (34,9 mm)	100	105	47	S																											■								581500
1⅜" (34,9 mm)	140	150	68	A									●	●																▲	▲								581350
1⅝" (41,3 mm)	140	155	70	S																										■	■								581510

R mm	Biegeradius mm der neutralen Achse des Bogens (DVGW GW 392)
X mm	Korrekturmaß mm für einen 90°- bzw. 45°-Bogen
s mm	Wanddicke
1)	harte, halbharte Kupferrohre, auch dünnwandig, EN 1057
2)	harte Kupferrohre EN 1057
3)	Gemäß DVGW-Arbeitsblatt GW 392 für harte und halbharte Kupferrohre Ø 28 mm Mindestbiegeradius 114 mm erforderlich. Wanddicke ≥ 0,9 mm.
▲	Vierkantmitnehmer 10 – 40, Abstützung 10 – 40 (Art.-Nr. 582120) erforderlich.
■	Vierkantmitnehmer 35 – 50, Abstützung 35 – 50 (Art.-Nr. 582110) erforderlich.
Cu:	harte, halbharte, weiche Kupferrohre, auch dünnwandig, EN 1057
Cu 12735:	Kupferrohre K65 für die Kälte- und Klimatechnik nach EN 12735-1, EN 12449
St 10312:	nichtrostende Stahlrohre der Pressfitting-Systeme EN 10312, Reihe 2, EN 10088, EN 10217-7
St 1127:	nichtrostende Stahlrohre EN ISO 1127, EN 10217-7
St 10305-U:	ummantelte weiche C-Stahlrohre der Pressfitting-Systeme EN 10305-3
St 10305:	weiche Präzisionsstahlrohre EN 10305-1, EN 10305-2, EN 10305-3, C-Stahlrohre EN 10305-3
St 10255:	Stahlrohre (Gewinderohre) EN 10255
St 50086:	Elektroinstallationsrohre EN 50086
U:	ummantelt
V:	Verbundrohre der Pressfitting-Systeme
P:	Biegesegment aus glasfaserverstärktem Polyamid
A:	Biegesegment aus Aluminium
S:	Biegesegment aus Sphäroguss

Biegen nach Maß

Soll ein Bogen an einer bestimmten Stelle am Rohr liegen, so muss entsprechend der Rohrgröße eine Längenkorrektur vorgenommen werden. Für einen 90°-Bogen bzw. 45°-Bogen ist das in Fig. 1 angegebene Korrekturmaß X zu berücksichtigen. Hierbei ist das Sollmaß L um den Betrag X zu kürzen. Soll z. B. bei der Rohrgröße 22 das Maß L = 400 mm betragen und ein Bogen mit Biegeradius 77 mm hergestellt werden, so ist der Maßstrich am Rohr bei 319 mm anzubringen. Dieser Strich ist dann – wie in Fig. 1 gezeigt – an der 0-Marke am Biegesegment anzulegen.

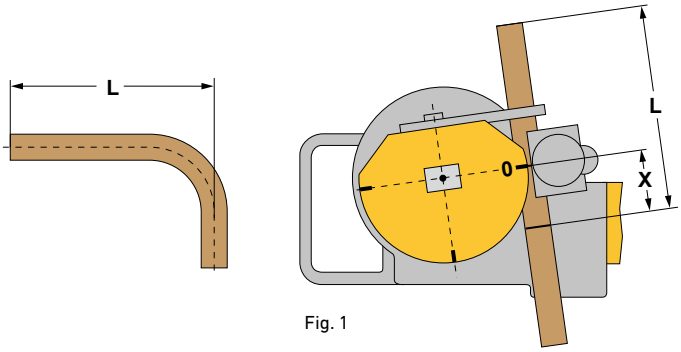

Fig. 1