Komplettgerät, Not-Halt/Aus-Taster Front

Typ **M22-PV/K11**

Art.-Nr. **216516**

Powering Business Worldwide

Lieferprogramm

Sortiment			RMQ-Titan (Bohrloch 22.5 mm)
Grundfunktion			NOT-AUS-Tasten
Einzelgerät/Komplettgerät			Komplettgerät
Beschreibung			überlistungssicher nach ISO 13850/EN 418 Rückstellung erfolgt durch Ziehen Max. Bestückung: 4 x M22-(C)K…
Farbe Pilzstößel (Tastensockel gelb)			
			rot
Funktion			zugentriegelt
Kontaktbestückung: = Sicherheitsfunktion, durch Zwangsöffnung nach IEC/EN 60947-5-1			
S = Schließer			1 S
Ö = Öffner			1 Ö
Schaltzeichen			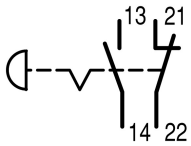
Frontring			Frontring Titan
Anbindung an SmartWire-DT			nein

Hinweise

TÜV Rheinland Product Safety — BAUART GEPRÜFT — TYPE APPROVED

SUVA CNA INSAI

Approbationen

Product Standards	IEC/EN 60947-5; UL 508; CSA-C22.2 No. 14-05; CSA-C22.2 No. 94-91; CE marking
UL File No.	E29184
UL CCN	NKCR
CSA File No.	012528
CSA Class No.	3211-03
NA Certification	UL listed, CSA certified
Degree of Protection	UL/CSA Type 3R, 4X, 12, 13

Allgemeines

Normen und Bestimmungen			IEC/EN 60947 VDE 0660
Lebensdauer, mechanisch	Schaltspiele	x 10^6	> 0.1
Betätigungsfrequenz	Schaltspiele/h		≤ 600
Betätigungskraft		N	50
Schutzart			IP66, IP69K
Klimafestigkeit			Feuchte Wärme, konstant, nach IEC 60068-2-78 Feuchte Wärme, zyklisch, nach IEC 60068-2-30
Umgebungstemperatur		°C	
offen		°C	- 25 - + 70
Einbaulage			beliebig

Schockfestigkeit		g	50 Schockdauer 11 ms Halbsinus gemäß IEC 60068-2-27

Technische Daten nach ETIM 4.0

Mit Beleuchtung			Nein
Schutzart (IP)			IP66
Art der Entriegelung			Zug-Entriegelung
Montageart			Einbau
Lochdurchmesser		mm	22

Abmessungen

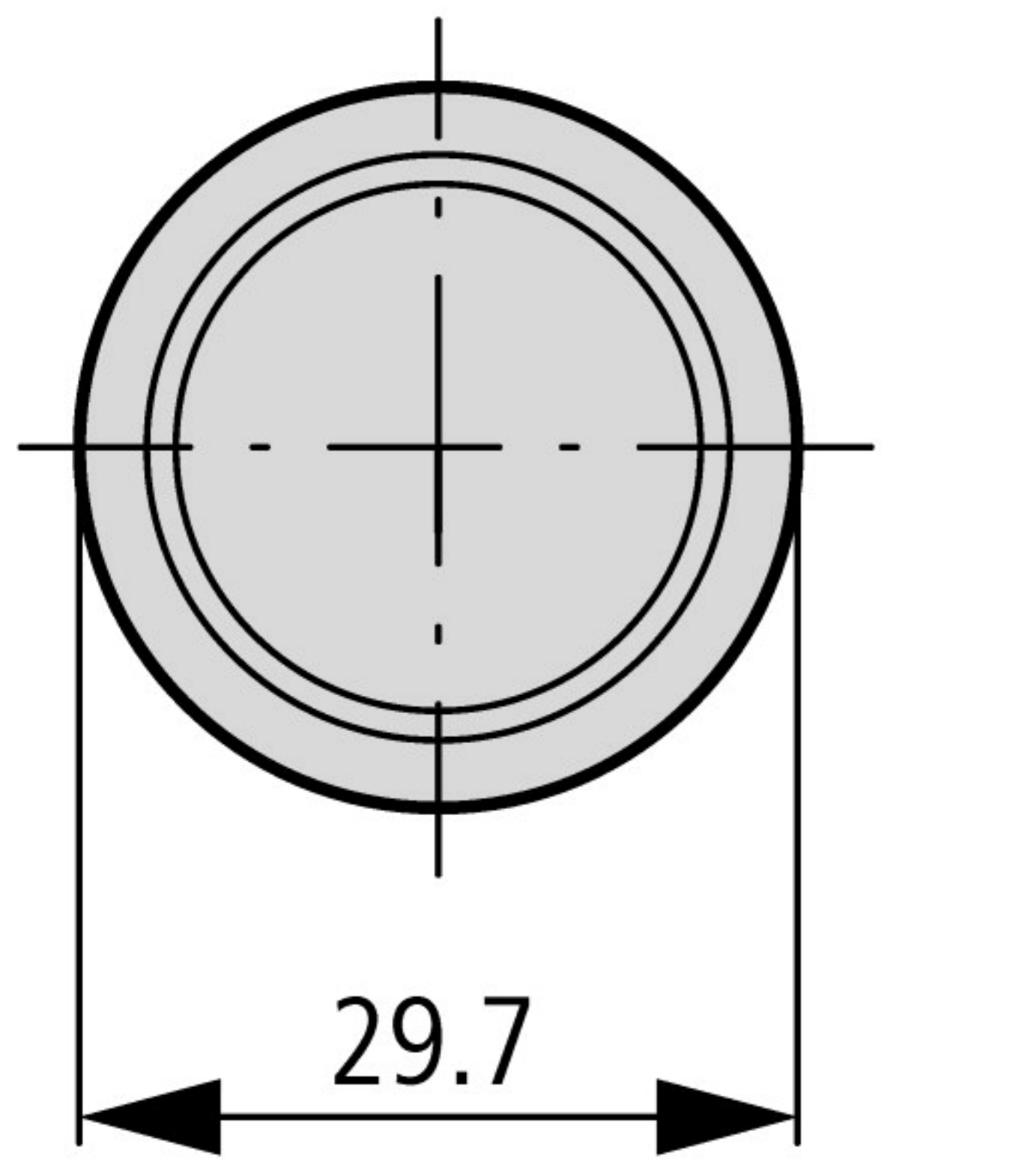

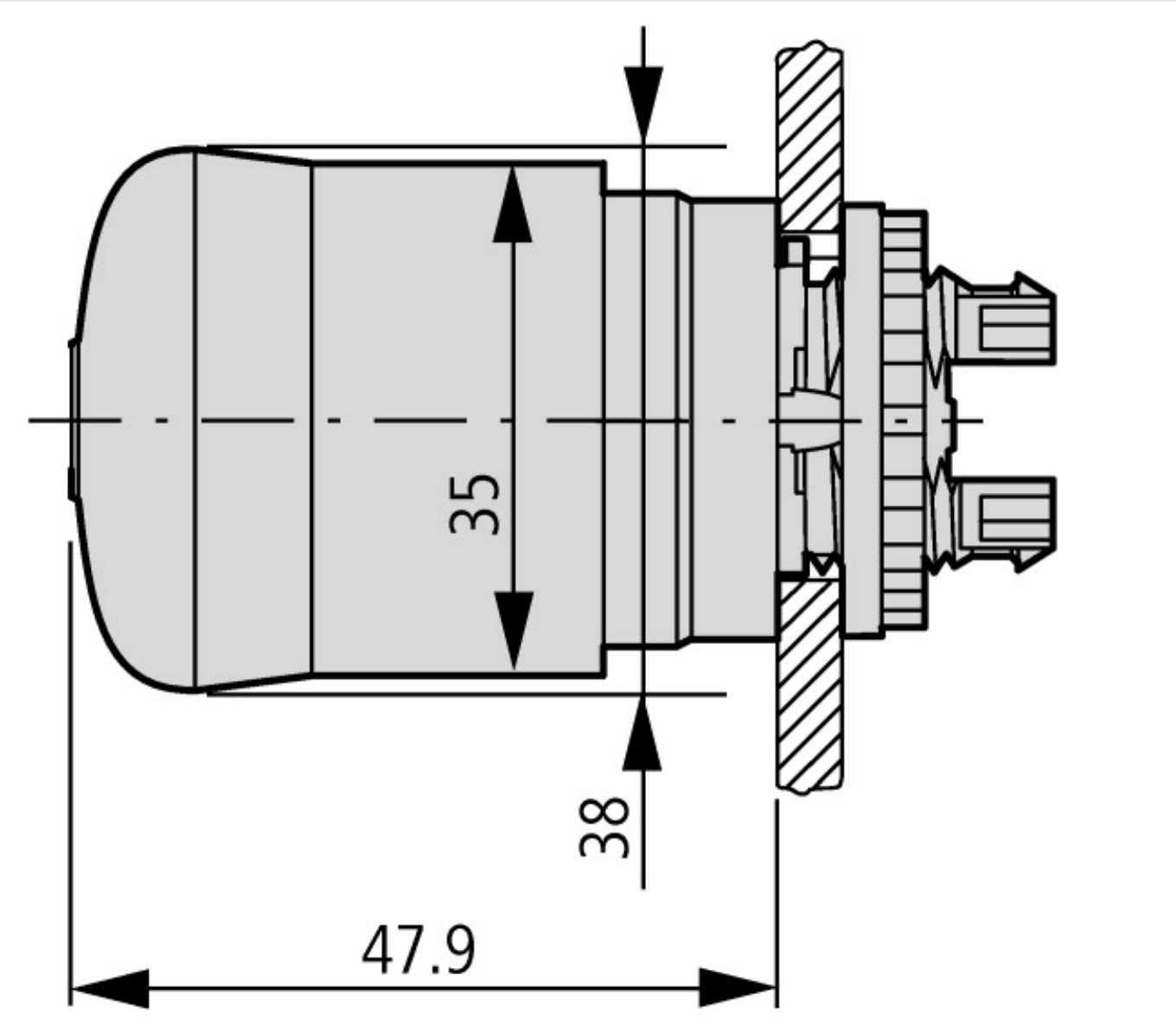

Weitere Produktinformationen (Verlinkungen)

IL04716002Z (AWA1160-1745) System RMQ-Titan	
IL04716002Z (AWA1160-1745) System RMQ-Titan	ftp://ftp.moeller.net/DOCUMENTATION/AWA_INSTRUCTIONS/IL04716002Z2011_03.pdf

© 11/2012 by Eaton Industries GmbH