SMART
SENSOR
BUSINESS

Leuze electronic

the sensor people

Abbildung kann abweichen

Art.-Nr.: 50117252
BTU 300M-D12
Montagesystem

Inhalt

- Technische Daten
- Maßzeichnungen

Technische Daten

Basisdaten	
beinhaltet	2 St. Schrauben M4 x 20 2 St. Schrauben M4 x 25 4 St. Unterlegscheiben
Geeignet für	ODSL 9 Sensoren der Serie 10 Sensoren der Serie 25C Sensoren der Serie 46B Sensoren der Serie 46C Sensoren der Serie 8

Mechanische Daten	
Normbezeichnung Befestigungsteil Metall	Aluminium Stahl, verzinkt
Ausführung des Befestigungsteils	Montagesystem
Art der Befestigung, anlagenseitig	Blechklemmbefestigung für Rundstange 12 mm
Art der Befestigung, geräteseitig	für M4-Schrauben geeignet schraubbar
Art des Befestigungsteils	drehbar 360° justierbar klemmbar
Werkstoff Befestigungsteil	Metall
ITEM-kompatibel	Nein

Klassifikation	
Zolltarifnummer	73182900
eCl@ss 8.0	27279202
eCl@ss 9.0	27273701
ETIM 5.0	EC003015
ETIM 6.0	EC003015

Maßzeichnungen

Alle Maßangaben in Millimeter
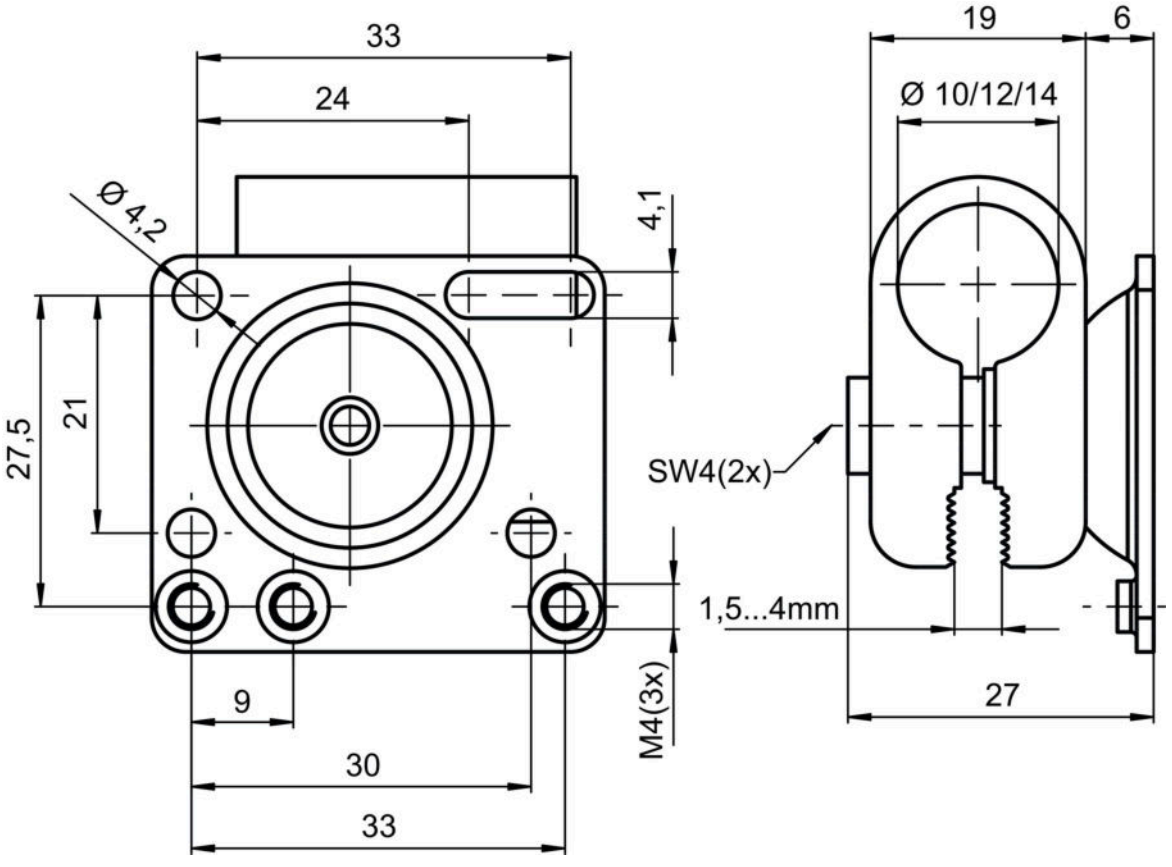
Art.-Nr.: 50117252 – BTU 300M-D12 – Montagesystem