# ROLINE Support double LCD pneumatique, 2 articulations, pivot, max. 15 kg

| | |
|---|---|
| **Numéro d'article** | 17.03.1117 |
| **Constructeur** | ROLINE |
| **Référence constructeur** | 17.03.1117 |

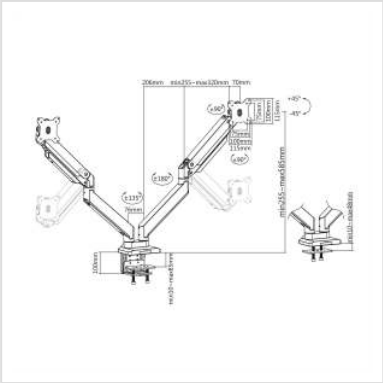

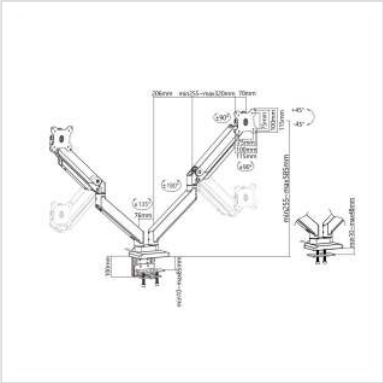

**Bras de moniteur LCD double, pour un réglage simple et fiable de deux moniteurs jusqu'à 15 kg chacun (réglage du poids entre 1 kg et 15 kg) et VESA 75/100!**

• Design délicat et épuré
• Fabriqué en alliage d'aluminium de haute qualité
• Le ressort à gaz intégré permet aux utilisateurs de déplacer l'écran LCD dans la plupart des positions à volonté.
• Conforme aux normes VESA 75 (75x75 mm) ou VESA 100 (100x100 mm)
• Caractéristique spéciale : Fonction pivot - l'écran peut pivoter de 90 degrés
• Le petit support de bureau permet d'économiser de l'espace
• Une gestion intelligente des câbles est intégrée dans le bras arrière

Spécifications:
• Extension des bras: ~ 526mm
• Pivot du moniteur: 180°
• Rotation: 180° (bras et écran)
• Capacité de charge: <=15kg

| **Caractéristiques techniques** | |
|---|---|
| Constructeur | ROLINE |
| Groupe de produits | Bras pour écrans LCD |
| Types de produits | Bras pour écrans, montage sur bureau |
| Couleur | noir |

| | |
|---|---|
| Portance | <=15kg |
| Nombre de points de pivot | 5 |
| Fixation | montage sur bureau, pince de fixation |
| Longueur maximale du bras | 526mm |
| Possibilité de réglage | Vérin à gaz |
| VESA 75 x 75 mm | oui |
| VESA 100 x 100 mm | oui |
| Particularités techniques | Fonction pivot |