INSTRUCTION STAIL LED

SHX **6030**

SHXI/SHPI **6031**

REGIOLUX
Made in Germany

REGIOLUX GmbH
D-97484 Königsberg/Bay.
Telefon (0 95 25) 89-0
Telefax (0 95 25) 89 73 4
http://www.regiolux.de
e-Mail: info@regiolux.de

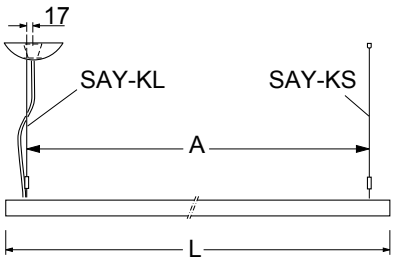

	L	A
SH./SH.I /1200	1240	1216
SH./SH.I /1500	1540	1516

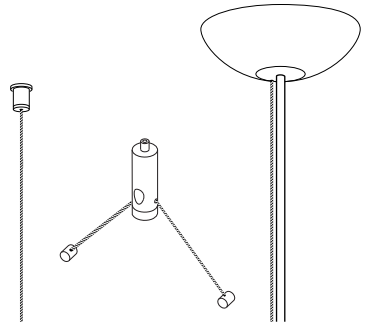

SAY-KS
9511 1200 101

SAY-KL
9510 1200 101

Achtung:
Leuchte nicht öffnen!
Garantieverlust!

Attention:
N'est pas ouvrir le luminare!
Perte de garantie!

Attention:
Don't open the luminare!
Loss of Guarantee!

Atención:
Non abrir la luminara!
Pérdida de garantia!

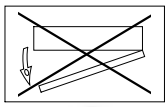

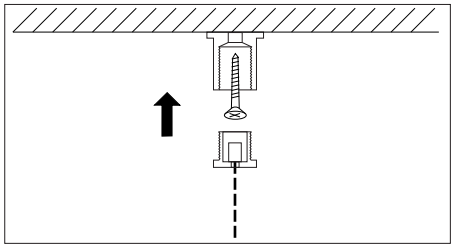

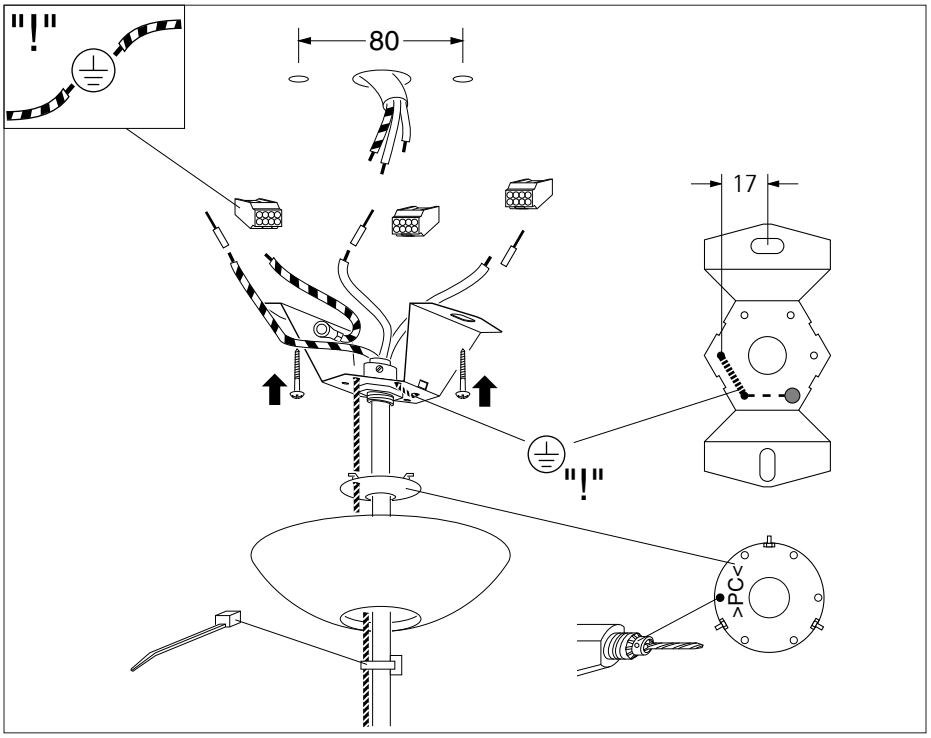

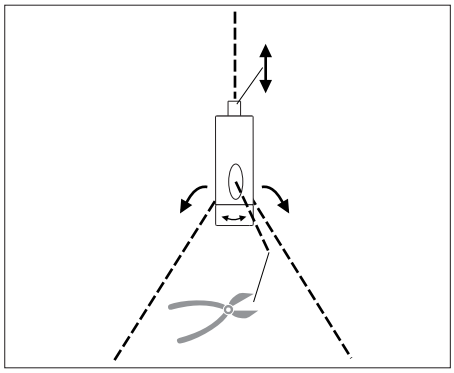

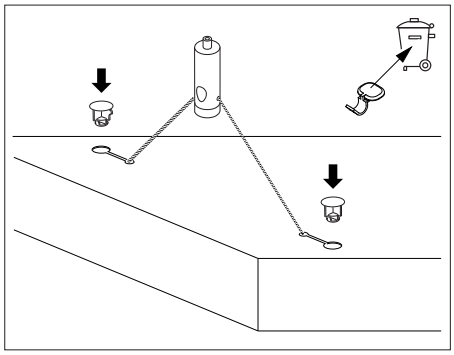

Art.-Nr. 531848 - 07/2015