SIEMENS

Datenblatt 3VA5270-5ED31-0AA0

Leistungsschalter 3VA5 UL Frame 250 Schaltvermögenklasse M 35kA @ 480V 3-polig, Anlagenschutz TM210, FTFM, In=70A Überlastschutz Ir=70A fest eingestellt Kurzschlussschutz Ii=10 x In ohne Anschluss

Ausführung	
Produkt-Markenname	SENTRON
Produkt-Bezeichnung	Kompaktleistungsschalter
Produkt-Bezeichnung / gemäß UL-File	MFAS
Ausführung des Produkts	Anlagenschutz
Ausführung des Lastschalters / gemäß UL 489 / Heating, Air Conditioning, and Refrigeration-Leistungsschalter (HACR Typ)	Ja
Ausführung des Lastschalters / gemäß UL 489 / High-Intensity-Discharge-Leistungsschalter (HID Typ)	Nein
Ausführung des Lastschalters / gemäß UL 489 / Switching Duty-Leistungsschalter (SWD Typ)	Nein
Ausführung des Überstromauslösers	TM210
Schutzfunktion des Überstromauslösers	LI
Polzahl	3
Allgemeine technische Daten	
Bemessungsisolationsspannung Ui	800 V
Maximale Bemessungsbetriebsspannung Ue bei DC	750 V
Verlustwirkleistung / bei Bemessungsstrom / im Betriebszustand / je Gerät / AC	17 W
Verlustleistung / bei Bemessungsstrom / bei AC / je Phasenpol / in Betriebszustand	5,7 W
mechanische Lebensdauer (Schaltspiele) / typisch	20 000
Elektrische Lebensdauer (Schaltspiele) / bei AC-1 / bei 380/415 V 50/60 Hz	8 000
Elektrische Lebensdauer (Schaltspiele) / bei AC-1 / bei 690 V 50/60 Hz	4 000
elektrische Lebensdauer (Schaltspiele) / bei 480 V	8 000
elektrische Lebensdauer (Schaltspiele) / bei 600 V	4 000
N-pol Schutz nachrüstbar	Nein
Produktfunktion	
● Kommunikationsfunktion	Nein
● sonstige Messfunktion	Nein
Nettogewicht pro ME	2 kg
Strom	
Kennzeichnung / gemäß UL 489 / 100 % rated breaker	Nein
Betriebsstrom	
● bei 40 °C	70 A
● bei 45 °C	70 A
● bei 50 °C	70 A
● bei 55 °C	67,9 A

Änderungen vorbehalten
© Copyright Siemens

● bei 60 °C	66,5 A
● bei 65 °C	64,4 A
● bei 70 °C	61,6 A
Schaltvermögen gemäß IEC 60947	
Schaltvermögensklasse des Leistungsschalters	M
Ausschaltvermögen Grenzkurzschlussstrom (Icu)	
● bei 240 V	85 kA
● bei 415 V	55 kA
● bei 690 V	7 kA
Ausschaltvermögen Betriebskurzschlussstrom (Ics)	
● bei 240 V	85 kA
● bei 415 V	55 kA
● bei 690 V	7 kA
Einschaltvermögen Kurzschlussstrom (Icm)	
● bei 240 V	187 kA
● bei 415 V	121 kA
● bei 690 V	11,9 kA
Ausführung des Kurzschlussschutzes	für Schaltleistungswerte in DC-Netzen siehe Kompaktleistungsschalter 3VA Gerätehandbuch; link zu finden unter Service & Support im letzten Kapitel
Schaltvermögen gemäß UL 489	
Ausschaltvermögen Strom	
● bei 240 V	85 kA
● bei 480 V	35 kA
● bei 600 V	18 kA
Einstellbare Parameter	
einstellbarer Ansprechwert Strom / Ir min.	70 A
einstellbarer Ansprechwert Strom / Ir max.	70 A
Erdschlussschutzfunktion G / Kennlinientype umschaltbar / I2t=ON/OFF	Nein
Mechanischer Aufbau	
Höhe [in]	7,28 in
Höhe	185 mm
Breite [in]	4,13 in
Breite	105 mm
Tiefe [in]	3,27 in
Gesamttiefe	83 mm
Anschlüsse	
Anordnung des elektrischen Anschlusses / für Hauptstromkreis	ohne Anschluss
Ausführung des elektrischen Anschlusses / für Hauptstromkreis	ohne
Hilfsstromkreis	
Produktbestandteil	
● Unterspannungsauslöser	Nein
● Spannungsauslöser	Nein
● Ausgelöstmelder	Nein
Anzahl der Wechsler / für Hilfskontakte	0
Zubehör	
Produkterweiterung / optional / Motorantrieb	Ja
Umgebungsbedingungen	
Schutzart IP / frontseitig	IP40
● Umgebungstemperatur / während Betrieb / minimal	-25 °C
● Umgebungstemperatur / während Betrieb / maximal	70 °C
● Lagertemperatur / minimal	-40 °C
● Lagertemperatur / maximal	80 °C
Approbationen Zertifikate	
Betriebsmittelkennzeichen / gemäß DIN EN 81346-2	Q
Eignungsnachweis / als Zulassung für Marine (keine Kriegsschiffe) / Supplement SB	Nein

Änderungen vorbehalten
© Copyright Siemens

allgemeine Produktzulassung					
CSA	Bestätigungen	CCC	UL	Sonstige	EAC

EMV (Elektromagnetische Verträglichkeit)	Konformitätserklärung		Marine / Schiffbau	Sonstige	
RCM	UK-Konformitätserklärung	EG-Konf.	ABS	Sonstige	Sonstige

Weitere Informationen

Information- and Downloadcenter (Kataloge, Broschüren,…)
http://www.siemens.de/lowvoltage/kataloge
Industry Mall (Online-Bestellsystem)
https://mall.industry.siemens.com/mall/de/de/Catalog/product?mlfb=3VA5270-5ED31-0AA0
Service&Support (Handbücher, Betriebsanleitungen, Zertifikate, Kennlinien, FAQs,…)
https://support.industry.siemens.com/cs/ww/de/ps/3VA5270-5ED31-0AA0
Bilddatenbank (Produktfotos, 2D-Maßzeichnungen, 3D-Modelle, Geräteschaltpläne, …)
http://www.automation.siemens.com/bilddb/cax_de.aspx?mlfb=3VA5270-5ED31-0AA0
CAx-Online-Generator
http://www.siemens.com/cax
Ausschreibungstexte (Leistungsverzeichnisse)
http://www.siemens.de/ausschreibungstexte

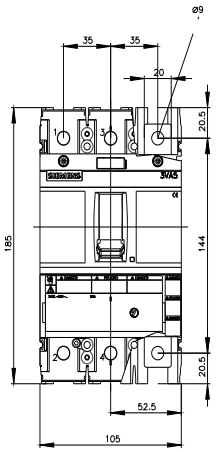

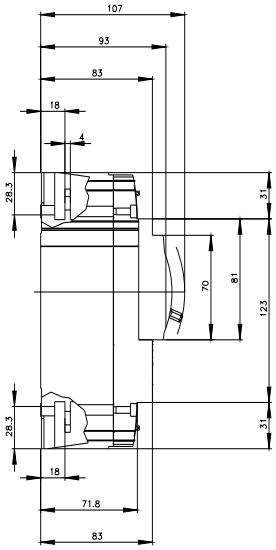

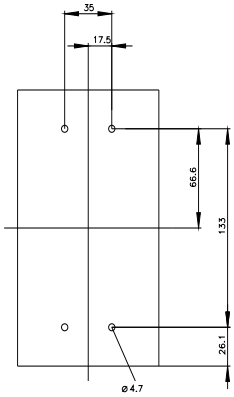

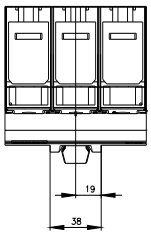

Änderungen vorbehalten
© Copyright Siemens

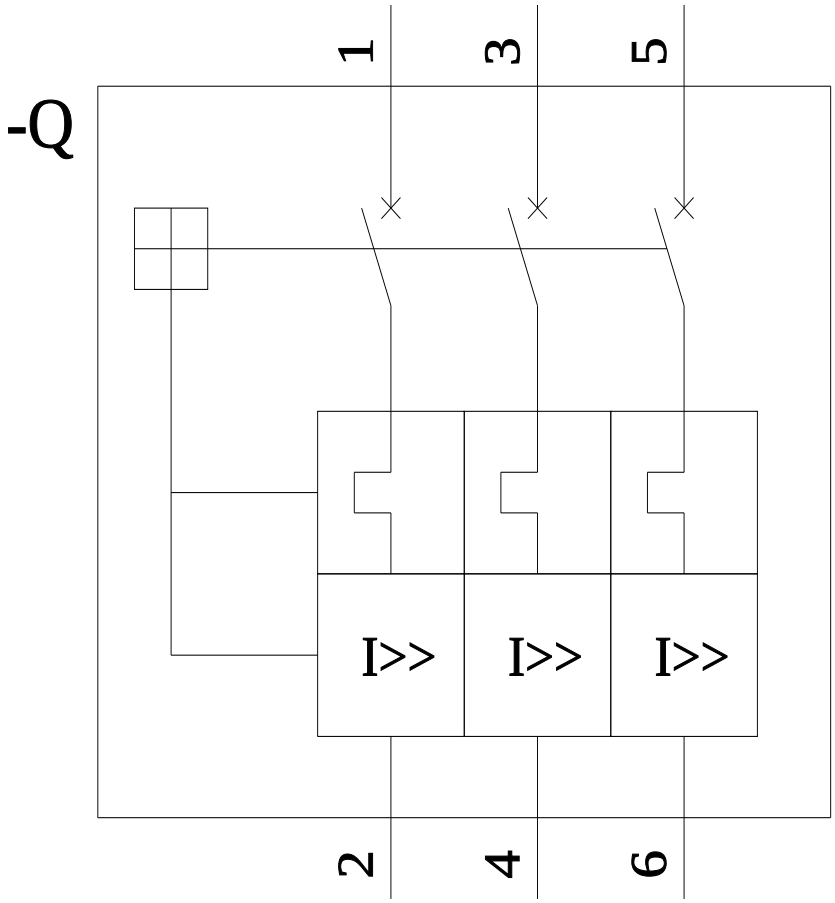

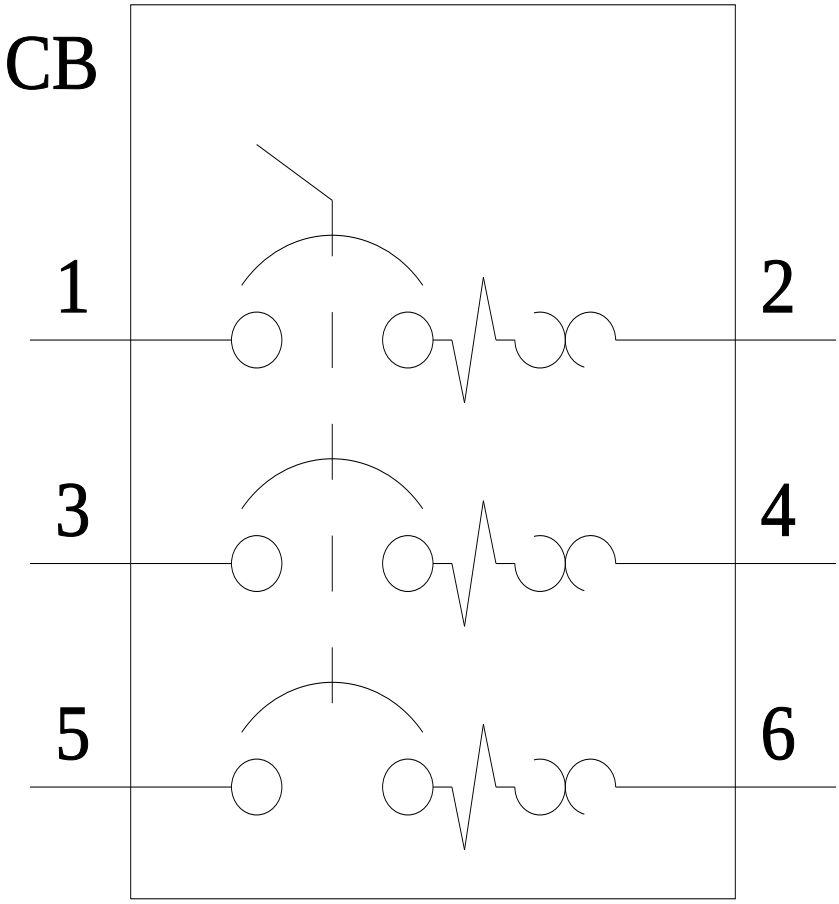

letzte Änderung: 21.10.2021

Änderungen vorbehalten
© Copyright Siemens

Änderungen vorbehalten
© Copyright Siemens