Combi WG / CoMag WG

Die manuellen Umreifungsgeräte mit Hülse für gewebtes Band und Fadenband

Mit den kombinierten Spann- und Verschlussgeräten können die zur Sicherung mittelschwerer bis schwerer Güter verwendeten gewebten Bänder und Fadenbänder auch auf einfache Weise per Hülse verschlossen werden. Das teilweise als kompliziert empfundene Einfädeln in die hierfür üblicherweise benutzte Bandschnalle entfällt.

Die wenigen Bedienelemente und der ideale Schwerpunkt ermöglichen den sehr flexiblen Einsatz des Combi WG. Das Verschließen der Hülse ist ergonomisch in die Bedienung des Gerätes integriert, ebenso das Abschneiden des losen Bandendes.

CoMag WG ergänzt die bewährte einfache Bedienung des Combi WG um eine automatische Zuführung der Verschlusshülsen aus einem integrierten Magazin. Somit entfällt das einzelne Auflegen der Verschlusshülse.

- Einfaches Verschließen von Fadenband und gewebtem Band mit Hülse anstatt Drahtschnalle
- Vielseitig einsetzbar; bewährtes optimales ergonomisches Arbeiten
- Hohes Spannvermögen
- Zuverlässiger flacher Krimpverschluss mit Hilfe glatter Hülse (Combi WG) beziehungsweise mit spezieller central® Magazin-Verschlusshülse (CoMag WG)
- Verschlussfestigkeit nahezu identisch zum Verschluss mit Drahtschnalle

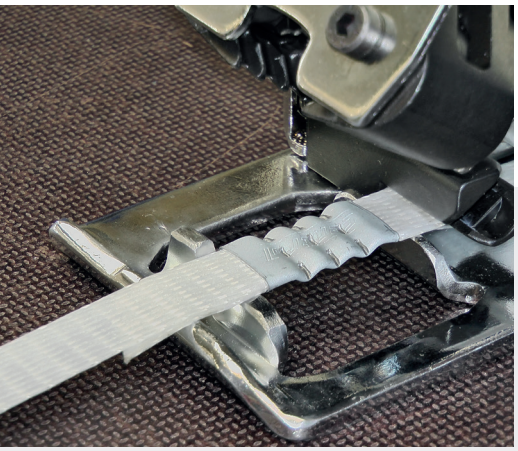

The manual strapping tools with seal for woven and corded strap

With the combined tensioning and sealing tools woven and corded strap used for the securing of moderate to heavy goods can also be closed by seals in a simple way. The threading in the typical used buckle which is partially felt complicated is no longer required.

The few operating elements and the ideal center of gravity make Combi WG very flexible to use. The reliable closing of the seal is ergonomically integrated into the operation of the tool as well as the cutting off the loose strap end.

CoMag WG enhances the proven easy using of Combi WG with an automatic feed of seals from the integrated magazine. Thus individual placement of the seal is dropped.

- Easy closing of corded and woven strap with seal instead of wire buckle
- Versatile useable; proven optimal ergonomic working
- High tension capability
- Reliable flat crimp joint by even seal (Combi WG) or special central® magazine seal (CoMag WG)
- Joint strength almost identical to the closure with wire buckle

Krimpverschluss mit Hülse
Crimp seal joint

halboffen, glatt
semi open, even

central® PP gestapelt, offen, glatt
central® PP stacked, open, even

Technische Daten – Specifications

Typ Model	WG KUC	WG KUD	WG MKUC	WG MKUD
Art. Nr. Stock No.	079081	079082	079085	079086
Bandsorte Strap type	Kraftband, gewebtes Band Hot melt strap, woven strap			
Bandbreite Strap width	13 mm (1/2“)	16 mm (5/8“)	13 mm (1/2“)	16 mm (5/8“)
Dicke Thickness	≤ 0,80 mm			
Verschluss Seal	Krimpverschluss mit Hülse Crimp seal joint			
Länge / Breite / Höhe Length / Width / Height	46 x 11 x 11 cm		49 x 11 x 16 cm	49 x 11 x 17 cm
Gewicht Weight	2,9 kg		3,4 kg	3,5 kg

Verschlusshülsen – Seals

Typ Type	HUC HD	HUD HD	MHUC	MHUD
Art. Nr. Stock No.	019773	019774	029803	029807
Abmessung Dimension	13 x 33 x 0,6 mm	16 x 33 x 0,6 mm	13 x 33 x 0,6 mm	16 x 33 x 0,6 mm
Form Shape	halboffen, glatt semi open, even		central® PP gestapelt, offen, glatt central® PP stacked, open, even	

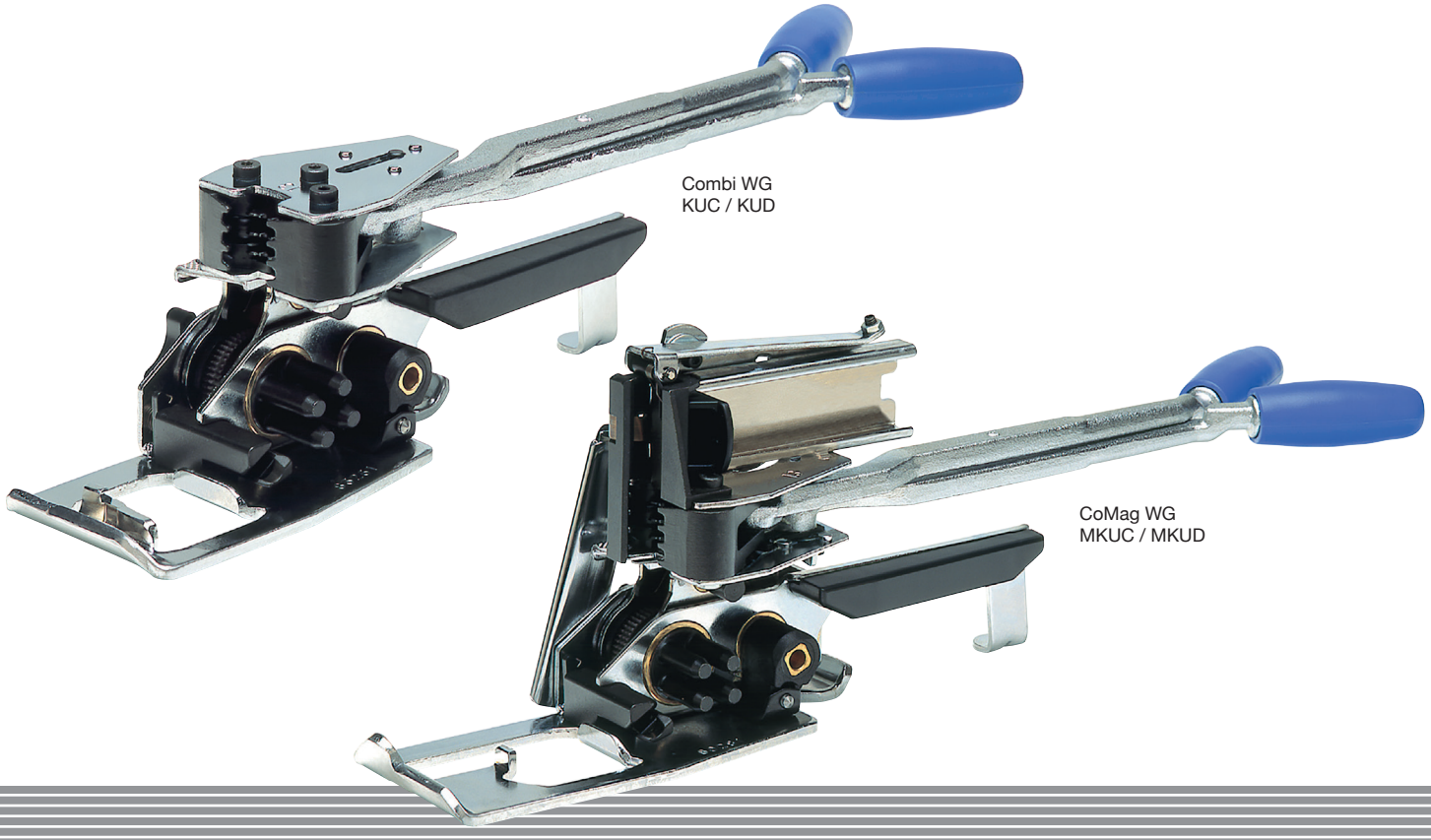

Combi WG
KUC / KUD

CoMag WG
MKUC / MKUD