Sehr kompakte und effiziente 1-Stufen Filter im ECO Design für 3-Phasen Systeme

new

Beschreibung

- Hoher Dämpfungswert
- Kostenoptimiertes Filterdesign mit hervorragendem Preis-/Leistungs-verhältnis
- Sehr leicht da teilvergossen

Standards

- IEC 60939
- UL 1283

Zulassungen

- VDE Ausweisnummer: pending
- UL Ausweisnummer: pending

Anwendungen

- Nennspannung von 480 VAC für weltweiten Einsatz
- Speziell für Industrieanwendungen wie: Frequenzumformer, Schrittmotor-Antriebe, USV-Anlagen, Stromrichter
- Geeignet für den Einsatz in Geräten nach IEC 60950

Weblinks

pdf-Datenblatt, html-Datenblatt, Allgemeine Produktinformationen, Zulassungen, CE-Konformitätserklärung, RoHS, CHINA-RoHS, e-Shop, SCHURTER-Stock-Check, Distributor-Stock-Check, Detailanfrage zu Typ

Technische Daten

Bemessungsstrom	16 - 150 A @ Tu 40 °C
Bemessungsspannung	480 VAC, 50/60 Hz
Zulassung für	16 - 150 A @ Tu 40 °C / 480 VAC; 50/60 Hz
Überlaststrom	1.5 x In
Ableitstrom	< 33 mA (440 V / 50 Hz)
Spannungsfestigkeit	480 VAC: > 2.25 kVDC zwischen L-L > 3 kVDC zwischen L-PE Prüfspannung 2 sec
Anzahl Filterstufen	1-stufig
Gewicht	1 - 7 kg
Material: Gehäuse	Aluminium
Vergussmasse	UL 94V-0

Montage	Chassis-Schraubbefestigung, stehend oder liegend
Anschluss	Schraubanschlüsse
Betriebstemperatur [°C]	-25 °C bis 100 °C
Klimakategorie	25/100/21 gemäss IEC 60068-1
Schutzgrad	IP 20 nach IEC 60529
Schutzklasse	Geeignet für Geräte der Schutzklasse I nach IEC 61140
MTBF	> 200'000 h nach MIL-HB-217 F

Abmessungen

Gehäuse 1C

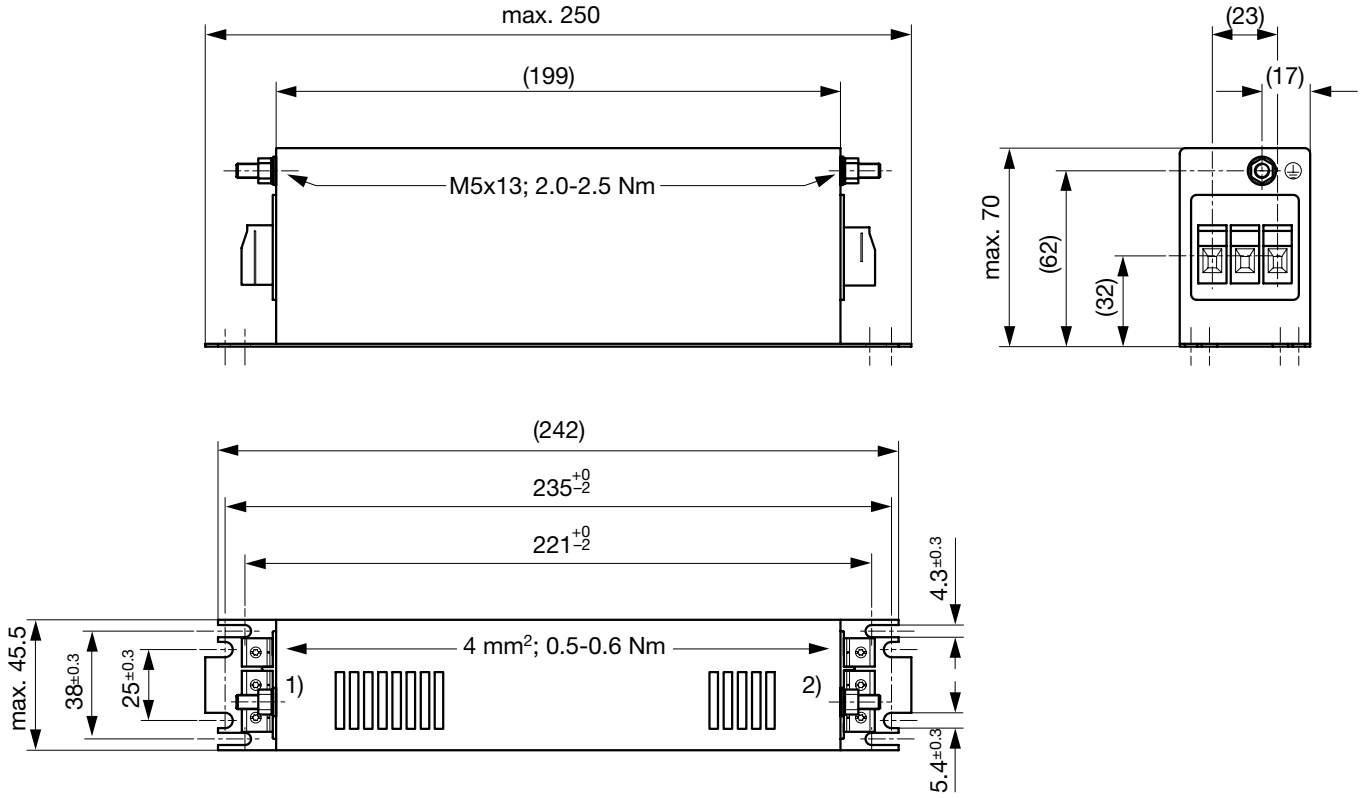

1) Netz
2) Last

Gehäuse 1D-6

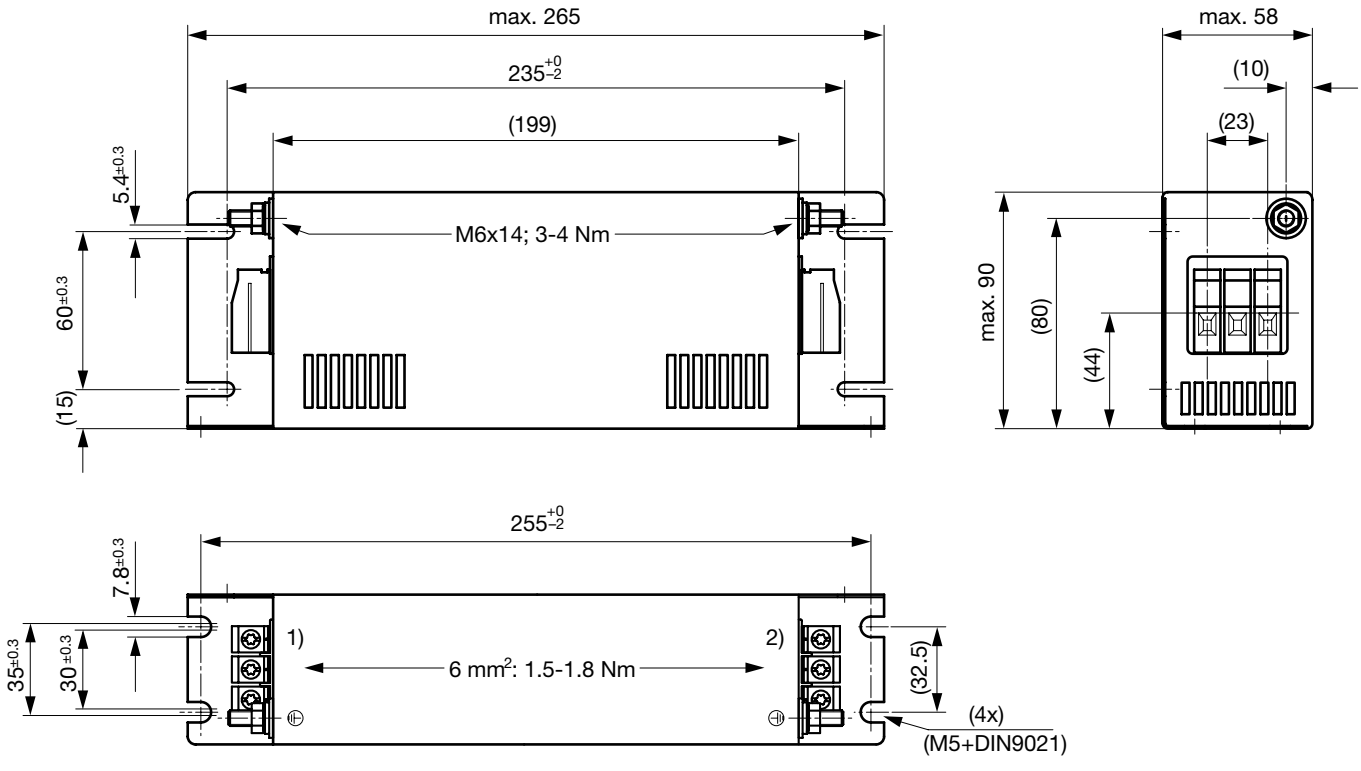

1) Netz
2) Last

Gehäuse 1D-10

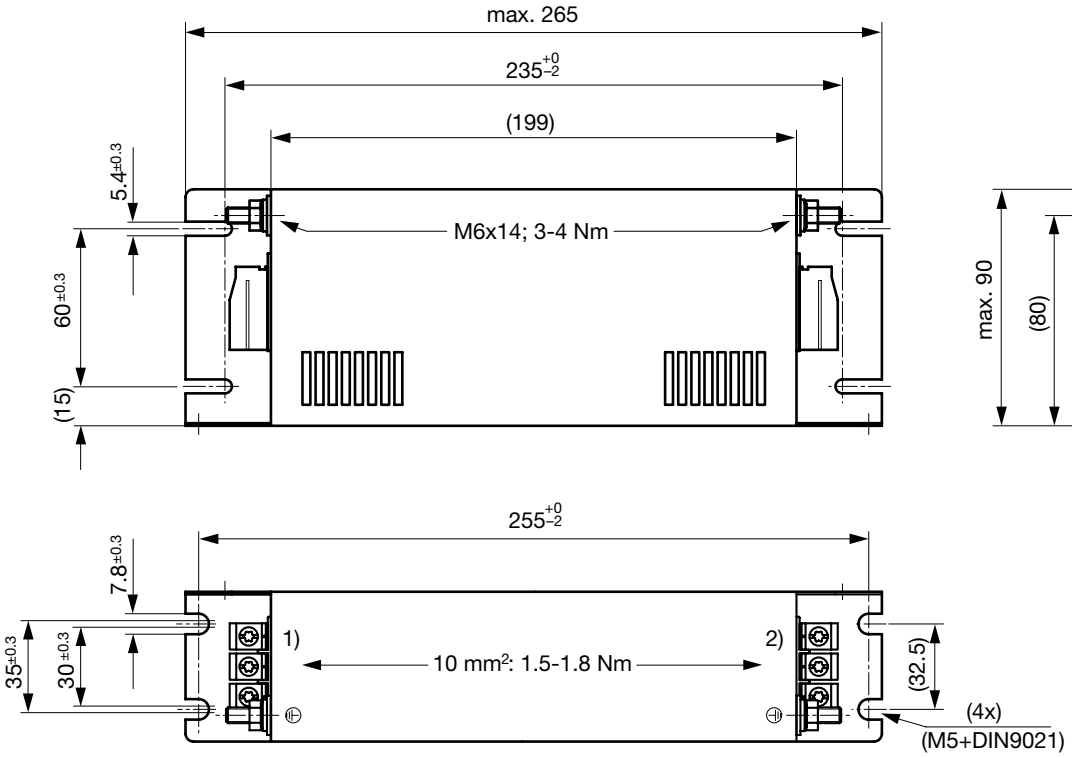

1) Netz
2) Last

Gehäuse 1E

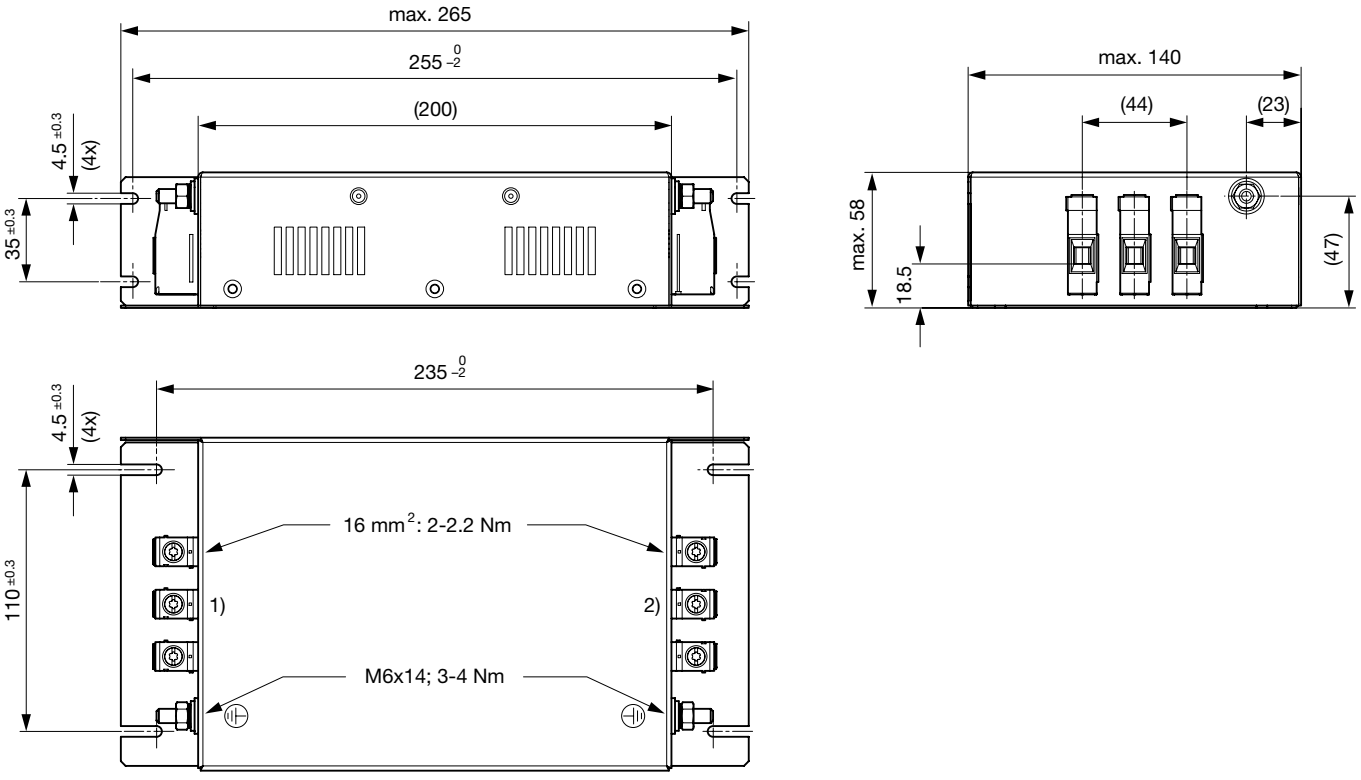

1) Netz
2) Last

Gehäuse 1T

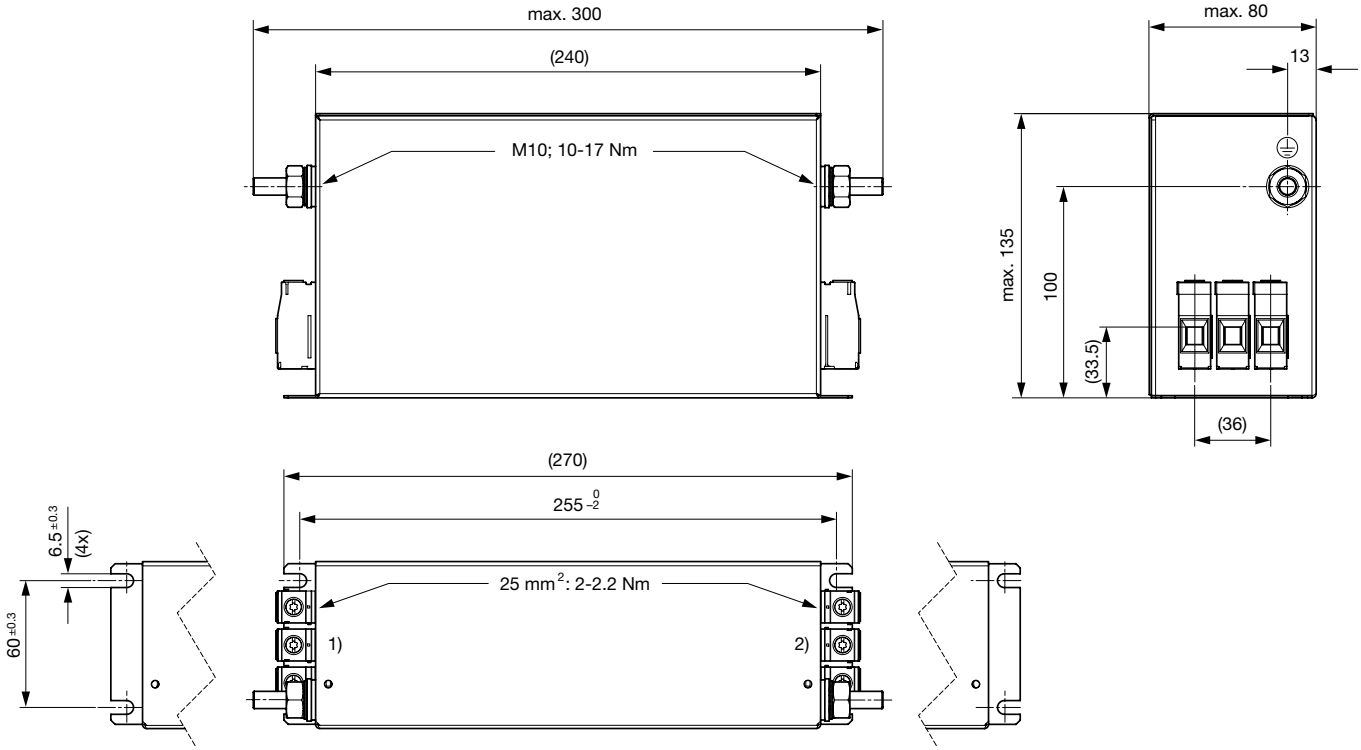

1) Netz
2) Last

Gehäuse 1G

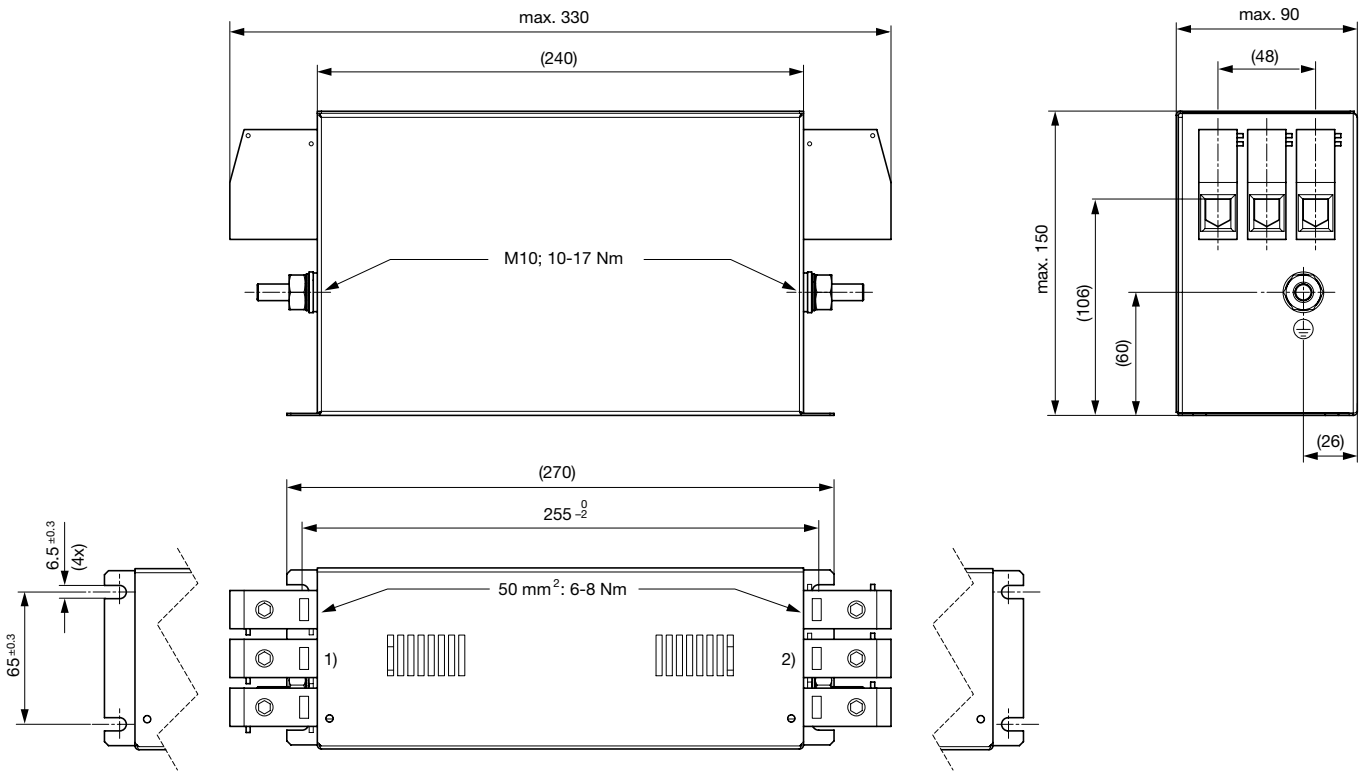

1) Netz
2) Last

Technische Angaben zu den Filterkomponenten

Bemessungsstrom [A]	L [mH]	C1 [µF]	C2 [µF]	C3 [µF]	R1 [MΩ]	R2 [MΩ]	Filter-Typ
110	0.55	6.6	6.6	3.3	1	1	Industrie
150	0.48	6.6	6.6	3.3	1	1	Industrie
16	0.55	2.2	2.2	3.3	1	1	Industrie
25	0.45	2.2	2.2	3.3	1	1	Industrie
36	0.57	2.2	2.2	3.3	1	1	Industrie
50	0.65	4.7	3.3	3.3	1	1	Industrie
55	0.75	4.7	3.3	3.3	1	1	Industrie
64	0.55	4.7	3.3	3.3	1	1	Industrie
80	0.55	4.7	4.7	3.3	1	1	Industrie

Schaltbilder

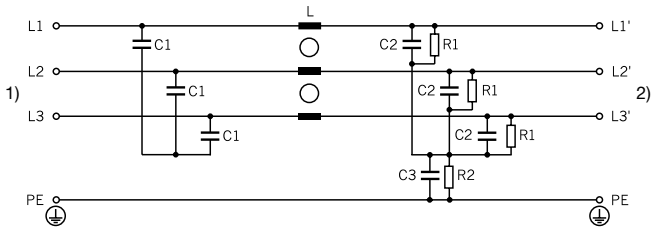

1) Netz
2) Last

Einfügungsdämpfungen

- - - - symmetrisch _____ asymmetrisch

Industrie Version

16A (FMAC-091C-1610)

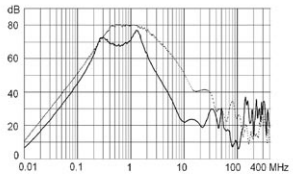

25A (FMAC-091C-2510)

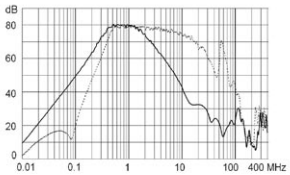

36A (FMAC-091D-3610)

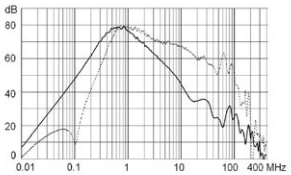

50A (FMAC-091D-5010)

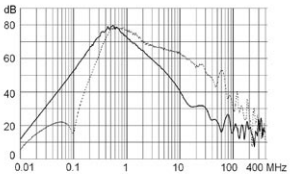

55A (FMAC-091D-5510)

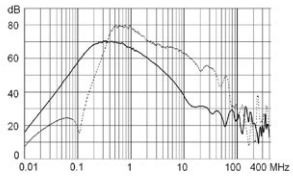

64A (FMAC-091E-6410)

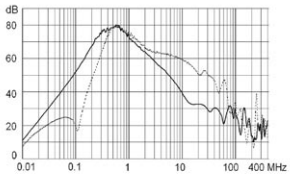

80A (FMAC-091T-8010)

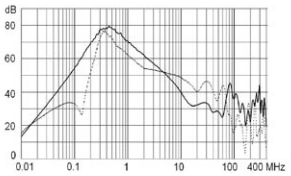

110A (FMAC-091G-H110)

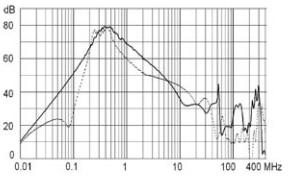

150A (FMAC-091G-H210)

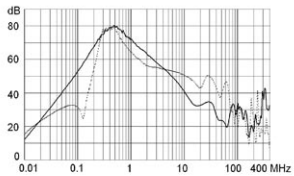

Varianten

Bemessungs-strom @ Tu 40°C (75°C)	Eigenschaft	Bemessungsspannung [VAC]	Verlustlei-stung [W]	Ableitstrom [mA] 1)	Durchgangswider-stand [mΩ]	Gewicht [kg]	Schraubklemmen [mm²] 2)	Gehäuse	Bestellnummer
16	Hohe Dämpfung	-	6	96	7.6	1 kg	4	1C	FMAC-091C-1610
25	Hohe Dämpfung	-	8	96	4.1	1 kg	4	1C	FMAC-091C-2510
36	Hohe Dämpfung	-	10	96	2.5	1.3 kg	6	1D-6	FMAC-091D-3610
50	Hohe Dämpfung	-	13	103	1.7	1.7 kg	10	1D-10	FMAC-091D-5010
55	Hohe Dämpfung	-	14	103	1.5	1.7 kg	10	1D-10	FMAC-091D-5510
64	Hohe Dämpfung	-	17	103	1.4	2 kg	25	1E	FMAC-091E-6410
110	Hohe Dämpfung	-	28	110	0.8	5.8 kg	50	1G	FMAC-091G-H110
150	Hohe Dämpfung	-	40	110	0.6	7 kg	50	1G	FMAC-091G-H210
80	Hohe Dämpfung	-	22	110	1.1	5.1 kg	25	1T	FMAC-091T-8010

1) Ableitstrom unter normalen Bedingungen gem. IEC60950 - 5.2.5. Achtung worst case Ableitstrom gem. IEC60950 - Annex G4 (Situation bei 2 unterbrochenen Polleitern), kann viel höher sein.

2) Maximal zu verwendender Leiterquerschnitt; eine Vergleichstabelle AWG zu mm² befindet sich in den allgemeinen technischen Informationen www.schurter.com/emc_info

Verpackungseinheit 1 ST

28.08.2013

SCHURTER ELECTRONIC COMPONENTS
Die im Dokument aufgeführten Spezifikationen, Beschreibungen und Darstellungen basieren auf aktuellen Informationen. Änderungen sind vorbehalten.