Auszugschienen DZ 3832 SC, Breite 12,7 mm, bis 50 kg, Vollauszug, Selbsteinzug

Werkstoff:
Schienenteile: kaltgewalzter Stahl, hell verzinkt.
Kugelkäfige: Kunststoff / verzinkter Stahl. Kugeln: gehärteter Stahl.

Kugelgelagerte Präzisions-Teleskopschienen für Anwendungen in Industrie und Elektronik.

- Schnelltrennung.
- Einhalterung in geschlossener Position.
- Einstellnocken für Schublade (3,1 mm).
- Optionale Aufsteckwinkel für Boden- oder Plattformmontage (Seite 630).
- Nutzungsdauer 10.000 / 80.000 Zyklen.
- Temperaturbereich: -20°C bis +70°C.

Schließ-/Öffnungs-Kraft 14 - 27 N pro Schiene.

Bestellangaben: z.B.: Art.-Nr. 649 014 30, Auszugschienen DZ 3832 SC

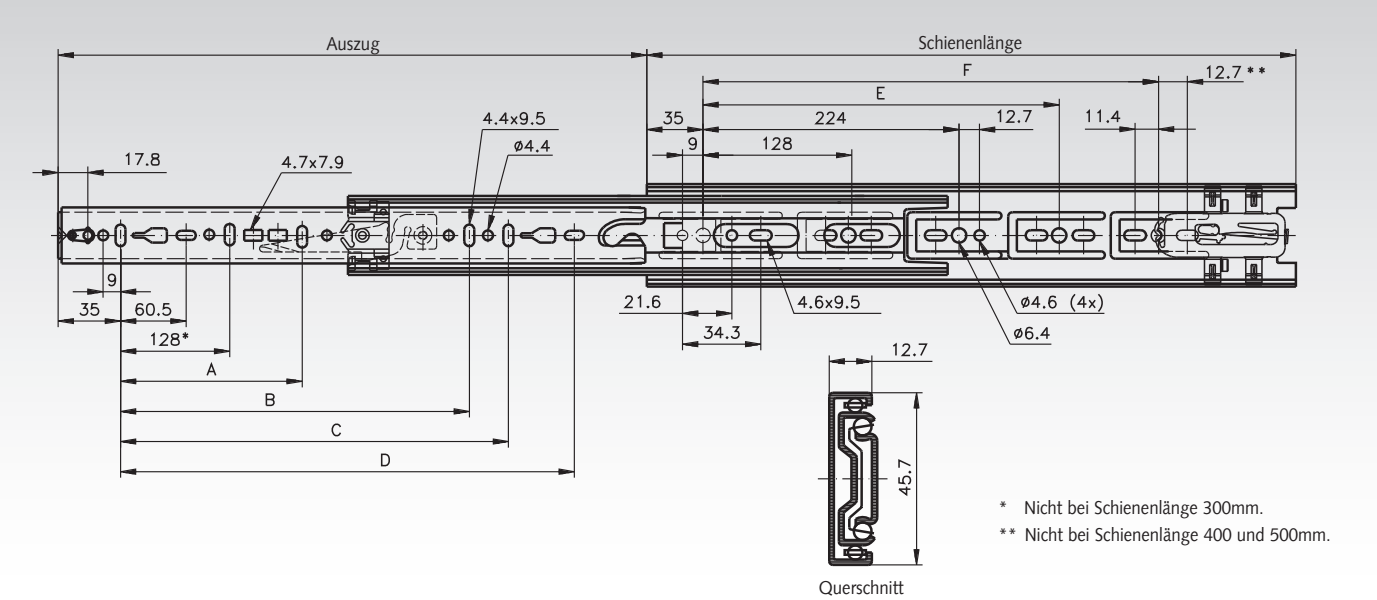

* Nicht bei Schienenlänge 300mm.
** Nicht bei Schienenlänge 400 und 500mm.

Artikel-Nr. pro Paar	Schienen-länge mm	Auszug +/-3,2 mm	A mm	B mm	C mm	D mm	E mm	F mm	Lastwert[1] Paar kg	Gewicht Paar kg
649 014 30	300	286	-	-	-	231	-	-	48 / 42	0,90
649 014 35	350	356	-	-	-	281	-	-	49 / 43	1,04
649 014 40	400	406	-	-	-	331	288	-	50 / 44	1,20
649 014 45	450	457	-	320	-	381	320	-	50 / 45	1,33
649 014 50	500	508	-	-	-	431	384	-	50 / 45	1,50
649 014 55	550	559	-	416	-	481	416	-	50 / 45	1,67
649 014 60	600	610	224	416	-	531	352	480	50 / 45	1,82
649 014 65	650	660	224	416	544	581	352	512	49 / 44	1,96

[1] Bei 10.000 / 80.000 Zyklen.

Hinweis

Empfohlene Befestigung: Schraube M4. Es sind alle Befestigungspositionen zu verwenden, damit der maximal Lastwert erzielt wird. Horizontalmontage nicht empfohlen. Aufsteckwinkel siehe Seite 630.

Auswahltool
im Internet unter **www.maedler.de**
im Bereich **MÄDLER®-Tools**