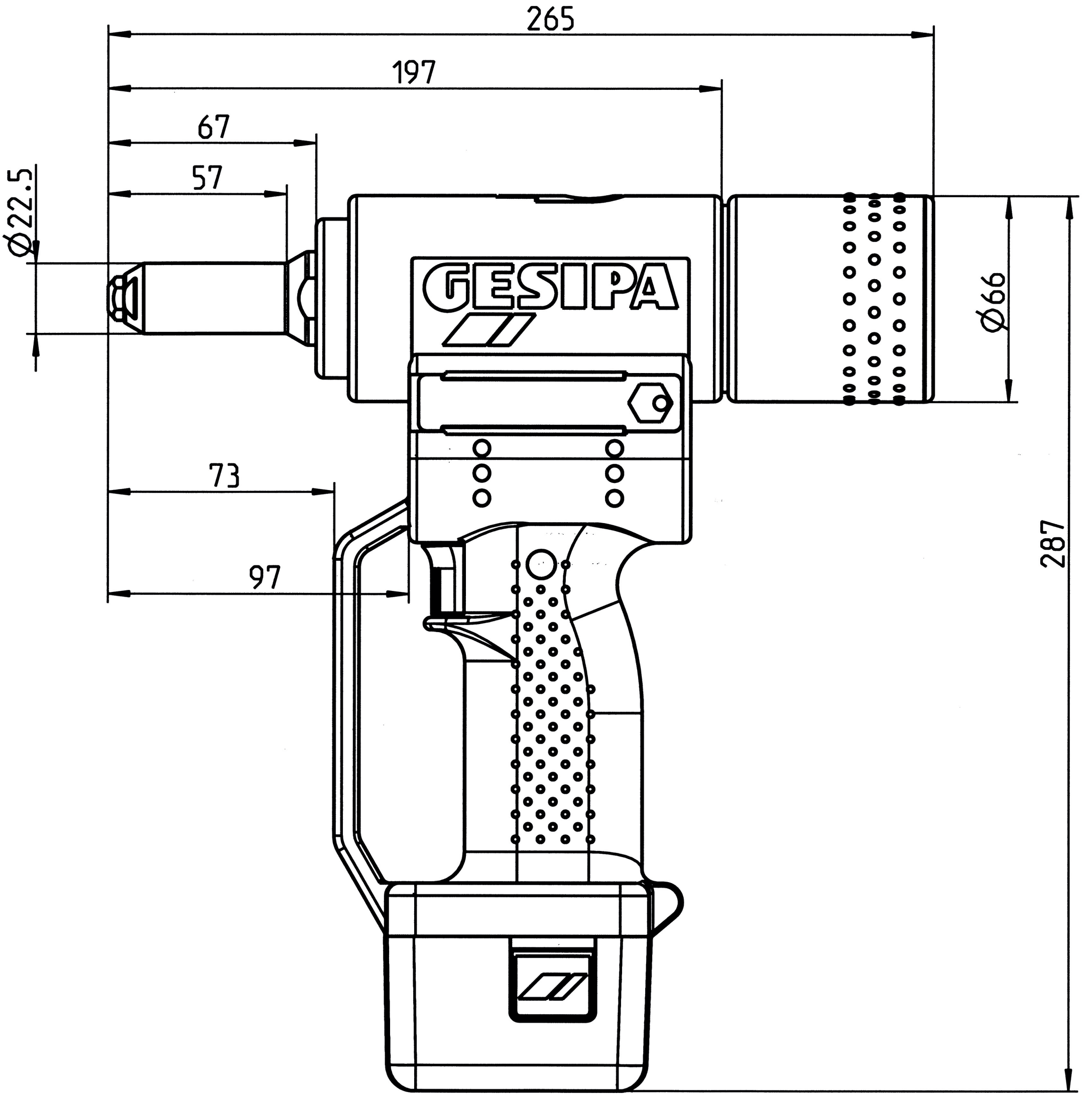
265
197
67
57
Ø22.5
GESIPA
Ø66
73
97
287