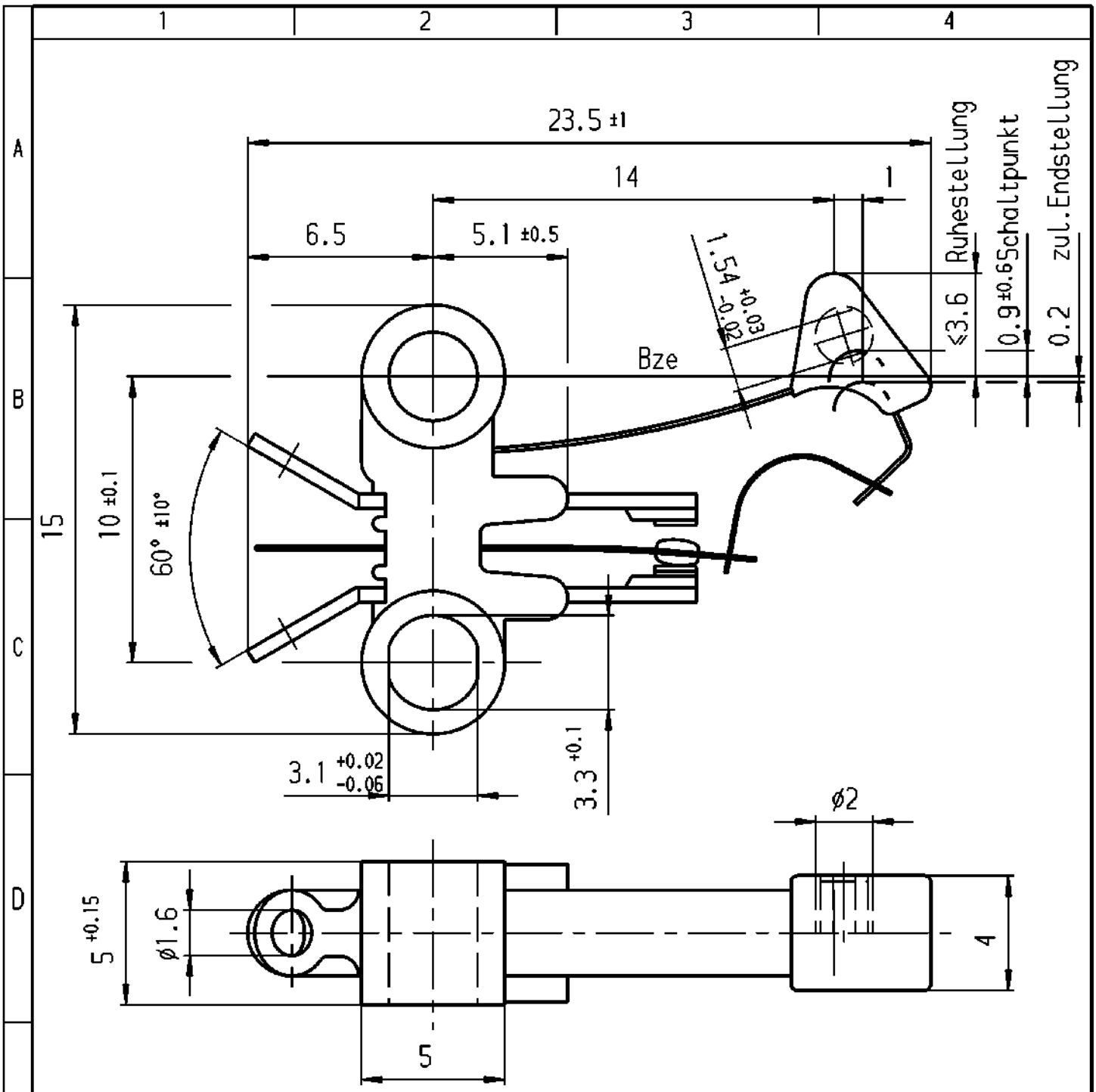

Aufschrift

Ⓜ 1010 µ
2(0.5)/250~

Auf Verpackung
MARQUARDT
1010.7154 µ
2(0.5)/250~50E3 T85

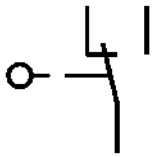

Wechsler 1-polig

Schalt-Betätigungskraft 0.25 bis 0.6 N
Differenzweg ≤ 0.9 mm

Allgemeintoleranzen/UNTOLERANCED DIMENSIONS				PROJECTION
Für Längen und Radien FOR LENGTHS AND RADII. ±	Abmaße in mm für Nennmaßbereich in mm ALL DIMENSIONS ARE IN MILLIMETRES			Für Winkel FOR ANGLE
	bis/UP TO 6	Über/OVER 6 bis/UP TO 30	Über/OVER 30	
	0.2	0.4		± 2°

d			i		
c	34425	2.07.04 qu	h		
b	25721	15.01.98 gue	g		
a	15638	18.01.84 Wa	f		
			e		
Ausg. ISSUE	Änderung REVISION	gez. DRAWN BY	Ausg. ISSUE	Änderung REVISION	gez. DRAWN BY

Pause COPY | Blatt SHEET | Original DIN A4 | Maßstab SCALE 5:1

0 10 20 30 mm

gez./DRAWN BY 12.01.98 gue

Ersatz für/REPLACEMENT OF Z.gl.Nr.vom 21.01.83

K | Zeichn./DRAWING NO. 1010.7154

Schnappschalter

MARQUARDT
Marquardt GmbH, D-78604 Rietheim-Weilheim

Diese Unterlage ist geistiges Eigentum der Marquardt GmbH. Schutzvermerk nach DIN 34 beachten. Copyright reserved.

RELEASED/FREIGEGEBEN 2004/Jul/14