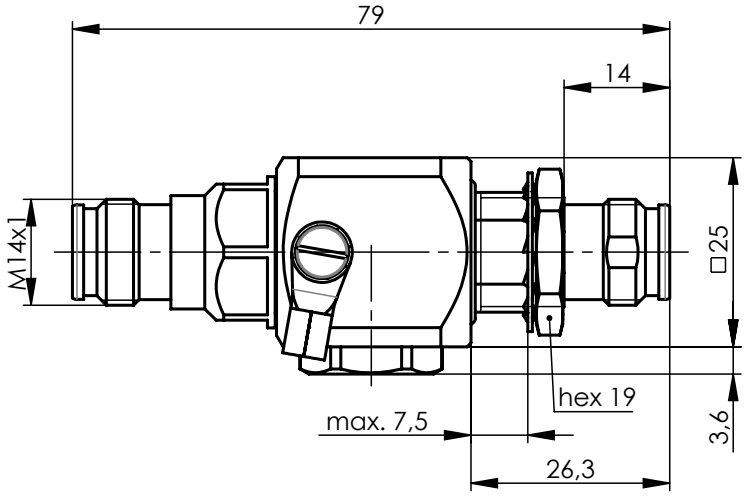

with label /
mit Aufkleber

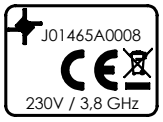

ⓐ

Mechanical characteristics	**Mechanische Eigenschaften**		
interface dimensions acc. to	Steckgesicht nach	IEC 61169-66	
assembly code	Montageanleitung	E11	
panel piercing	Montagebohrung	Z010	
mating life	Steckzyklen	≥100	
recommended coupling torque	empfohlenes Kupplungsdrehmoment	3 Nm	
recommended torque for panel mounting	empfohlenes Anzugsmoment für den Einbau in Gehäuse	10 Nm	
Components	***Bauteile***	***Materials / Material***	***Finish / Oberfläche***
inner conductor	Innenleiter	CuBe2 / CuZn39Pb3	Cu2Ag5
serrated lock washer	Fächerscheibe	CuSn6	Ni
cable lug	Kabelschuh	Cu	Sn
screw	Schraube	stainless steel/Edelstahl	
other metal parts	sonstige Metallteile	CuZn39Pb3	CuSnZn3
insulator	Isolierung	PTFE / PS	
gasket	Dichtung	silicone/ Silikon	
Electrical characteristics	**Elektrische Eigenschaften**		
impedance	Wellenwiderstand	50 Ω	
frequency	Frequenz	0...3,8 GHz	
return loss	Rückflussdämpfung	typ.: 30 dB@2,7 GHz; 20 dB@3,8 GHz	
insertion loss	Einfügedämpfung	typ.: 0,1 dB@2,7 GHz; 0,25 dB@3,8 GHz	
nominal DC spark-over voltage	Nennansprechgleichspannung	230 V	
ⓑ impulse discharge current (acc. to IEC 61643-21)	Stoßstromfestigkeit (nach IEC 61643-21)	10 x 15 kA (8/20µs) 2 x 2,5 kA (10/350µs) 300 x 200 A (10/1000µs) 5 x 20 A (1s @ 50Hz)	
insulation resistance	Isolationswiderstand	≥5 GΩ	
contact resistance	Durchgangswiderstand		
center contact	Innenkontakt	≤ 2 mΩ	
outer contact	Außenkontakt	≤ 0,5 mΩ	
Environmental	**Umgebung**		
operating temp.	Betriebstemperatur	-40°C / +85°C	
protection class	Schutzklasse	IP67 (IEC 60529)	
RoHS compliant	RoHS konform	2011/65/EU	

Änd./ rev. Index	Änderungs-Nr. / revision code	Datum/ date	Name/ name
a	31770	17.11.2020	PU
b	500000000279	25.01.2022	SKH

	Datum/ date	Name/ name	Gewicht/ weight [g]
gez./ drawn	10.09.2019	PU	ca./approx. 160
gepr./ appr.	18.09.2019	BJ	

Maßstab/ scale: 1:1

Benennung/ title:
2.2-5 SurSupG38 Bkhd f-f 230V
2.2-5 SurSupG38 Bkhd f-f 230V

Telegärtner

untol. Maße/ dim. without tolerances according to

Unterl./doc. type: CUG

Materialnr./ material no.: 100025538

Ersatz für/ replaces

PDM Nr./ pdm no. J01465A0008

Maße/ dimensions: mm

Original : DIN A4

Blatt/ sheet 1 von/ of 1

Alle Rechte vorbehalten / all rights reserved © Telegärtner K.Gärtner GmbH D-71144 Steinenbronn Lerchenstrasse 35 Germany Phone: +49 7157/125-0 Fax: +49 7157/125-5120 www.telegaertner.com