# PRODUKTDATENBLATT
# FL PFM 200 W 3000 K SYM 100 BK

FLOODLIGHT 200 W | Vielseitig einsetzbare Fluter mit bis zu 25000 lm Lichtstrom

## Anwendungsgebiete

- Ersatz für Fluter mit Halogenlampen
- Außenanwendung (IP65)
- Industrie
- Öffentlicher Raum
- Baustellen
- Anstrahlung von Fassaden

## Produktvorteile

- Lichtstark, robust und langlebig
- Sichere und sehr gleichmäßige Ausleuchtung, dank opalem, gehärtetem Glasdiffusor
- Kein Lichtaustritt im oberen Halbraum (ULOR 0%) bei 0° Aufneigung
- Energieersparnis von bis zu 90 % verglichen mit Halogenlampen-Flutern
- 5 Jahre Garantie

## Produkteigenschaften

- Reflektorbasierte, symmetrische Lichtverteilung mit 100° x 100° Abstrahlwinkel
- Integriertes Vorschaltgerät mit großem Eingangsspannungsbereich, geeignet für 100 - 277 $V_{AC}$
- Überspannungsschutz: bis zu 6 kV (L/N-PE), 4 kV (L-N)
- Montagebügel mit 30° Winkel und großem Rotationsbereich
- Klimamembran für optimierten Luftaustausch, bei konstant hohem IP-Schutzgrad
- Vorinstalliertes, flexibles Kabel (H05RN-F) mit 1 m Länge, 3 x 1.0 $mm^2$ gekrimpt


© 2024, LEDVANCE GmbH. Alle Rechte vorbehalten.

# TECHNISCHE DATEN

## Elektrische Daten

| | |
|---|---|
| Nennleistung | 200,00 W |
| Nennspannung | 100…277 V |
| Netzfrequenz | 50…60 Hz |
| Nennstrom | 1000 mA |
| Einschaltstrom | 80 A |
| Einschaltstromdauer $T_{h50}$ | 1000 µs |
| Max. Anzahl der Leuchten Leitungsschutzschalter B16 | 3 |
| Max. Anz. Leucht. an Sicherungsaut. C10 A | 5 |
| Max. Anzahl der Leuchten Leitungsschutzschalter C16 | 8 |
| Netzleistungsfaktor λ | > 0,90 |
| Oberschwingungsgehalt | < 20 % |
| Schutzklasse | I |
| Betriebsart | Integrierter LED-Treiber |

## Photometrische Daten

| | |
|---|---|
| Lichtstrom | 22000 lm |
| Lichtausbeute | 110 lm/W |
| Farbtemperatur | 3000 K |
| Lichtfarbe (Bezeichnung) | Warm weiß |
| Farbwiedergabeindex Ra | ≥80 |
| Standardabweichung des Farbabgleichs | ≤5 sdcm |
| Lichtstärke | - |
| Flimmerarm | Ja |
| Flimmer-Messgröße (Pst LM) | - |
| Messgröße für Stroboskop-Effekte (SVM) | - |
| Photobiologische Risikogruppe gemäß EN62778 | RG1 |
| Photobiologische Risikogruppe gemäß EN62471 | RG1 |
| Ausstrahlungswinkel | 100 ° x 100 ° |


© 2024, LEDVANCE GmbH. Alle Rechte vorbehalten.

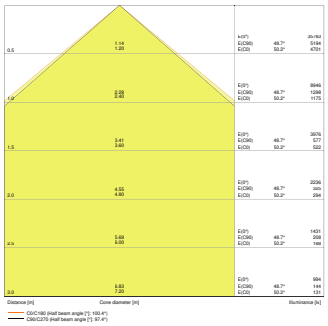

FL PFM 200W3000K SYM 100 BK

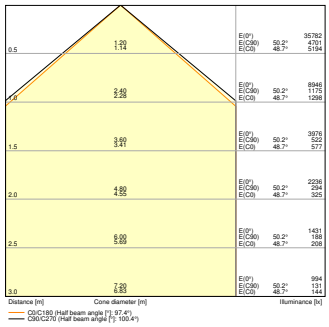

FL PFM 200W 3000K SYM 100 BK

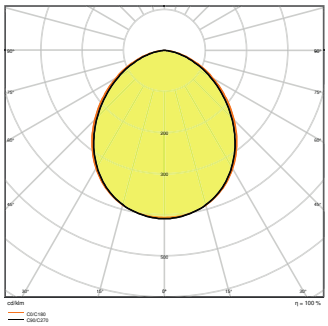

FL PFM 200W3000K SYM 100 BK

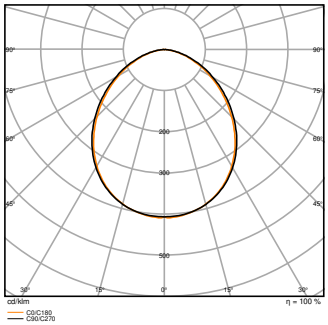

FL PFM 200W 3000K SYM 100 BK

## Maße & Gewicht

| | |
|---|---|
| Länge | 454,00 mm |
| Breite | 354,00 mm |
| Höhe | 62,00 mm |
| Produktgewicht | 6000,00 g |
| Kabellänge | 1000 mm |

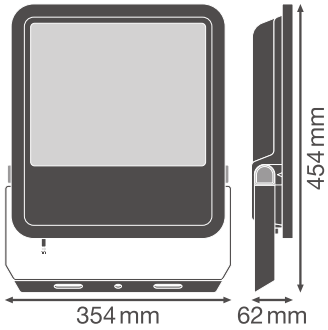


FL PFM 200W


© 2024, LEDVANCE GmbH. Alle Rechte vorbehalten.

## Materialien & Farben

| | |
|---|---|
| Produktfarbe | Schwarz |
| Gehäusefarbe | Schwarz |
| Gehäusematerial | Aluminium |
| Material der lichtemittierenden Fläche | Glas |
| Glühdrahtprüfung nach IEC 60695-2-12 | 650 °C |
| Quecksilbergehalt der Lampe | 0.0 mg |

## Anwendung & Installation

| | |
|---|---|
| Umgebungstemperaturbereich | -30…+50 °C |
| Lagertemperaturbereich | -40…+70 °C |
| Anschlussart | Kabel, 3-polig |
| Schutzart | IP65 |
| Schutzklasse IK (Stoßfestigkeitsgrad) | IK08 |
| Dimmbar | Nein |
| Montageart | Anbau |
| Montageort | Wand / Mast / Boden / Decke |
| Anwendungsumgebung | Außenanwendungen |
| Justierbar | Ja |
| LED-Modul austauschbar | Nicht austauschbar |
| Mit Leuchtmittel | Ja |

## Lebensdauer

| | |
|---|---|
| Lebensdauer L70/B50 bei 25 °C | 70000 h [1)] |
| Lebensdauer L80/B10 bei 25 °C | 55000 h [1)] |
| Lebensdauer L90/B10 bei 25 °C | 35000 h |
| Anzahl der Schaltzyklen | 100000 |

1) t[h]: L70 / B50 @ 25 °C (Ta), t[h]: L80 / B10 @ 25 °C (Ta), t[h]: L90 / B10 @ 25 °C (Ta)

## Vorschaltgerät

| | |
|---|---|
| Ausgangsstrom | 1100 mA |
| EVG - Ausgangs-Rippelstrom | < 35 % |

## Zertifikate & Standards

| | |
|---|---|
| Normen | CE / CB / ENEC / EAC / RoHS / EPD |
| Leuchte mit begrenzter Oberflächentemperatur "D-Zeichen" | Nein |


© 2024, LEDVANCE GmbH. Alle Rechte vorbehalten.

| | |
|---|---|
| Ballwurfsicher | Nein |
| EPD | LEDV-00017-V01.01-EN |

## Sicherheitshinweise

– Max. Windangriffsfläche 0,124 $m^2$

## DOWNLOADS

| | Dokumente und Zertifikate | Name des Dokuments |
|---|---|---|
| PDF | User Instruction | UI FL PFM 65W - 200 W |
| PDF | Rechtliche Hinweise | LSI FL PFM SYM |
| PDF | Rechtliche Hinweise | LSI FL PFM SYM |
| PDF | Rechtliche Hinweise | Legal Insert FL PFM |
| PDF | Rechtliche Hinweise | Informationstext 18 Abs 4 ElektroG |
| PDF | Konformitätserklärung | FLOODLIGHT PFM |
| PDF | Declarations Of Conformity UKCA | FL PFM SYM |

| | Fotometrische und lichttechnische Planungsdateien | Name des Dokuments |
|---|---|---|
| IES | IES file (IES) | FL PFM 200W3000K SYM 100 BK |
| IES | IES file (IES) | FL PFM 200W 3000K SYM 100 BK |
| LDT | LDT file (Eulumdat) | FL PFM 200W3000K SYM 100 BK |
| LDT | LDT file (Eulumdat) | FL PFM 200W 3000K SYM 100 BK |
| ULD | ULD file (DIALux) | FL PFM 200W-3000K SYM 100 BK |
| ROLF | ROLF file (RELUX) | FL PFM 200W-3000K SYM |


© 2024, LEDVANCE GmbH. Alle Rechte vorbehalten.

| | Fotometrische und lichttechnische Planungsdateien | Name des Dokuments |
|---|---|---|
| | Test | FL PFM 200W3000K SYM 100 BK |
| | Test | FL PFM 200W 3000K SYM 100 BK |
| | LDC typ cone | FL PFM 200W3000K SYM 100 BK |
| | LDC typ cone | FL PFM 200W 3000K SYM 100 BK |
| | LDC typ polar | FL PFM 200W3000K SYM 100 BK |
| | LDC typ polar | FL PFM 200W 3000K SYM 100 BK |

| | CAD/BIM Dateien | Name des Dokuments |
|---|---|---|
| | BIM_Revit_3D | Floodlight G3 |
| | CAD_STEP_3D | FL G3 200W |

| | Ausschreibungstexte | Name des Dokuments |
|---|---|---|
| | Ausschreibungstexte | FLOODLIGHT 200 W 3000 K SYM 100 BK-DE |

## VERPACKUNGSINFORMATIONEN

| EAN | Verpackungseinheit (Stück pro Einheit) | Abmessungen (Länge x Breite x Höhe) | Bruttogewicht | Volumen |
|---|---|---|---|---|
| 4058075423756 | Versandschachtel<br>1 | 407 mm x 95 mm x 516 mm | 6665.00 g | 19.95 $dm^3$ |

Die genannten Produktnummern beschreiben die kleinste bestellbare Mengeneinheit. Eine Versandeinheit kann mehrere Einzelprodukte beinhalten. Als Bestellmenge verwenden Sie bitte das Ein- oder Mehrfache einer Versandeinheit.

## WEITERE KATALOGINFORMATIONEN

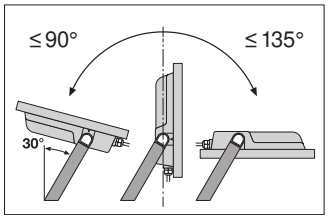


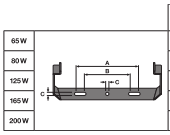

| | A | B | C | | |
|---|---|---|---|---|---|
| 65 W | 150 | 108 | 8.5 | 2x M8 | 0.046 m² |
| 80 W | 150 | 108 | 10.5 | 2x M10 | 0.061 m² |
| 125 W | 170 | 118 | 10.5 | 2x M10 | 0.083 m² |
| 165 W | 170 | 118 | 12.5 | 2x M12 | 0.102 m² |
| 200 W | 170 | 118 | 12.5 | 2x M12 | 0.124 m² |

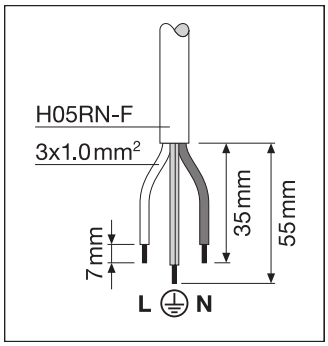



© 2024, LEDVANCE GmbH. Alle Rechte vorbehalten.

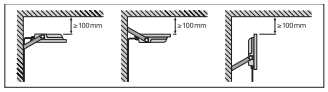


## Referenzen / Verweise

– Zur Garantie siehe www.ledvance.de/garantie

## Haftungsausschluss

Änderungen und Irrtümer vorbehalten. Vergewissern Sie sich, dass Sie immer den neuesten Stand verwenden.


© 2024, LEDVANCE GmbH. Alle Rechte vorbehalten.