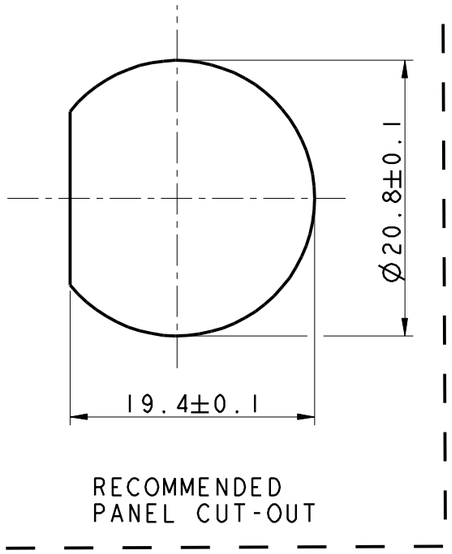

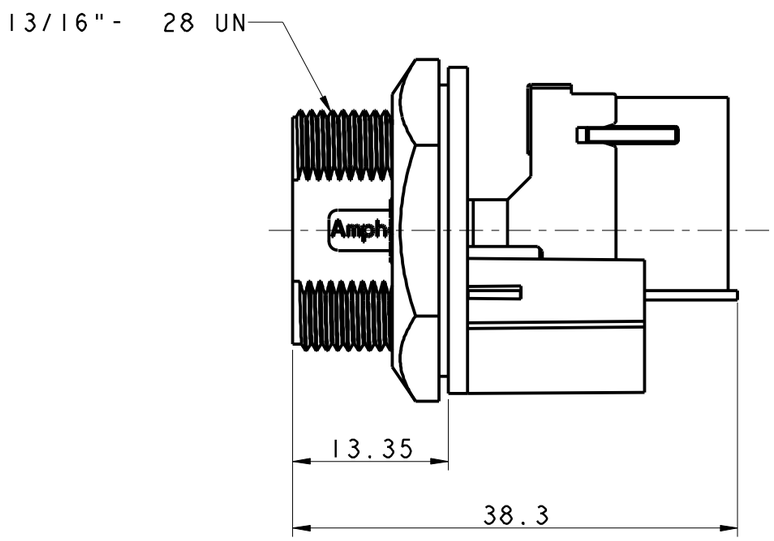

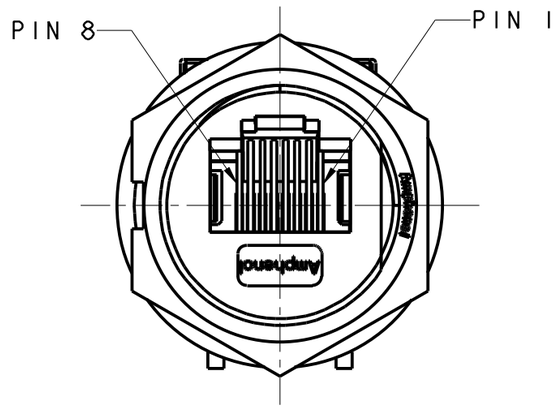

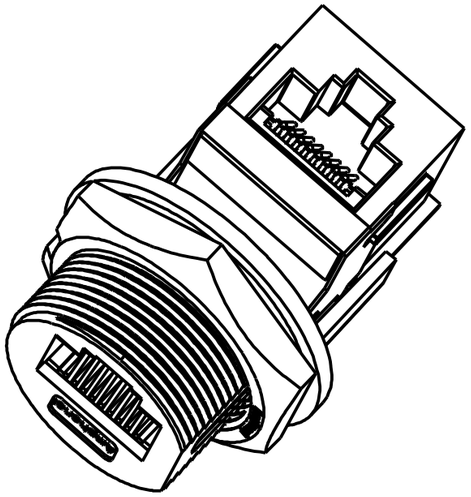

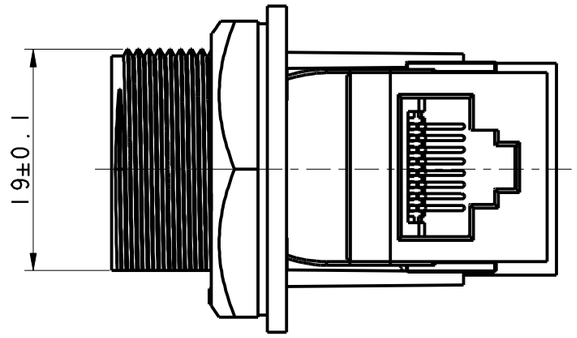

RJ45F7RJ90

MODIFICATIONS					
A	ORIGINAL DRAWNG	ECHELLE 2	Amphenol Socapex BP 29 - 74311 THYEZ CEDEX	DESSIN: B.MANE LE: 15/09/10 TECHNIQUE: N.MEURICE LE:15/09/10	
				A	
				191-PLC-346-00	1/1

DANS LE BUT CONSTANT D'AMELIORER SES PRODUITS, Amphenol Socapex SE RESERVE LE DROIT D'EN MODIFIER TOUTE COTE OU CARACTERISTIQUE.
IMP 036 A