Simon Rack
SINCE 1964 - MANUFACTURER

Simon Garden

Simongarden Bricoforte 1004-5
2075 x 1000 x 450 mm

5 Años Garantía
Years Guarantee
Jahre Garantie
Ans Garantie
Anos de Garantia
SIMONRACK

WHEELS INCLUDED ROUES INCLUSES - INCLUI RODAS - RÄDER INKL. - INCLUYE RUEDAS - INCLUDE RUOTE -

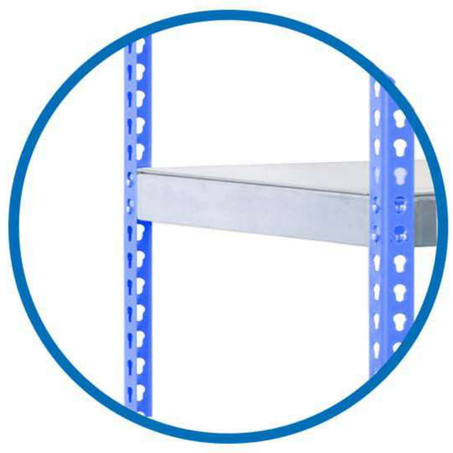

Carga uniformemente repartida
Evenly distributed load
Gleichmäßig verteilte Last
Charge uniformément répartie
Carga uniformemente distribuída

8 x

100 cm
39.4"

5 x

100 x 45 cm
39.4" x 17.7"

10 x

45 cm
17.7"

10 x

100 cm
39.4"

2 x

12 x

2 x

8 x

*MEDIDAS EN USO USED MEASUREMENTS
MASSNAHMEN IM EINSATZ MESURES EN EMPLOI MEDIDAS EM USO:
2050 x 1010 x 460 mm (80.7" x 39.7" x 18.1")

8 435104 988114

ESTANTERIAS SIMON S.L. B.50.556.463
PG. ALFAMEN C/ POLIGONO C, Nº3
ALFAMEN (ZARAGOZA)

info@simonrack.com
www.simonrack.com
Polígono de Alfamén
C/ Polígono C, nº 3
50.461 Alfamén (Zaragoza) SPAIN
Telf. (+34) 976 628 537
Fax (+34) 976 628 542

EPOXY QUALITY CERTIFICATED
MADE IN SPAIN
European Quality
EMPRESA CERTIFICADA EN SISTEMA DE GESTIÓN DE CALIDAD ISO 9001:2015

INSTRUCTIONS

Simon Rack

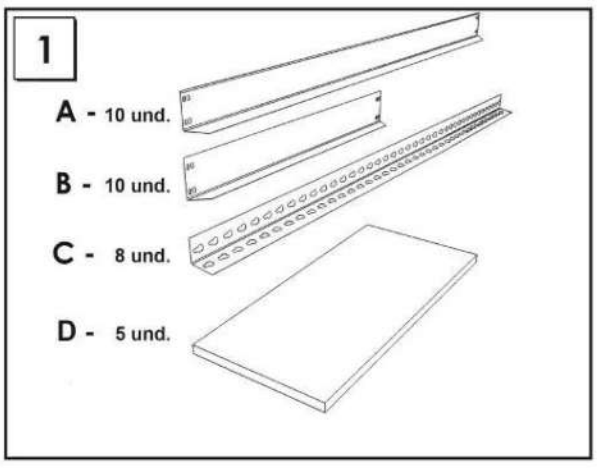

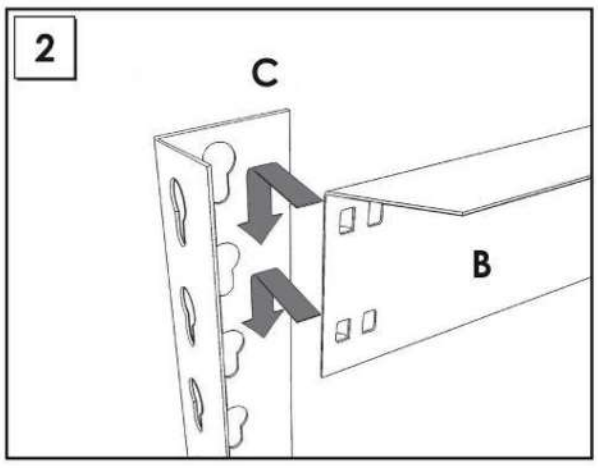

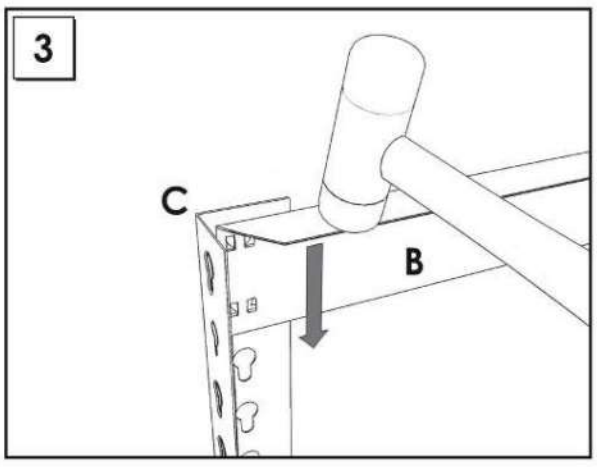

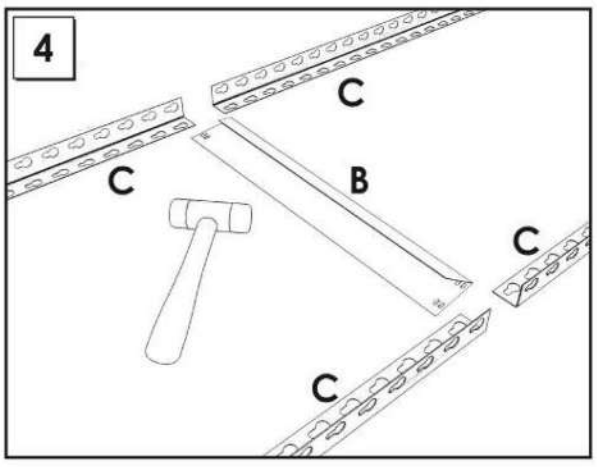

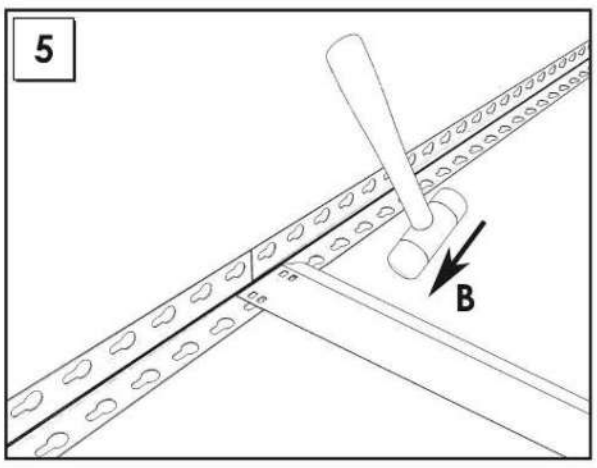

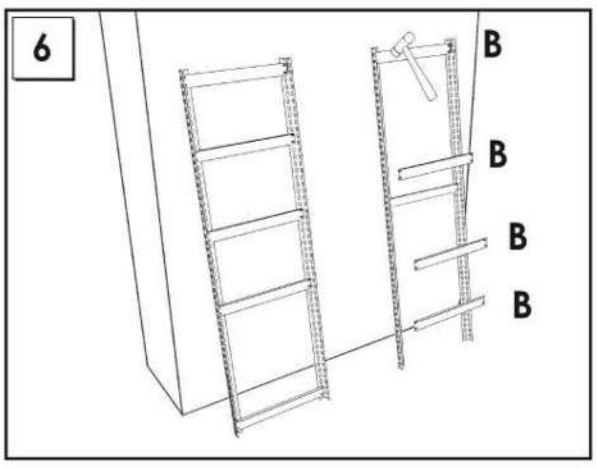

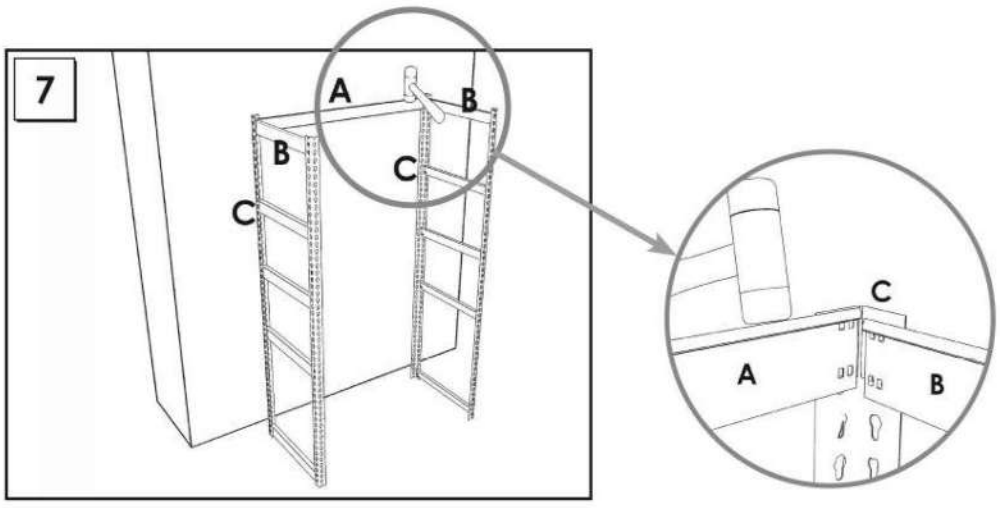

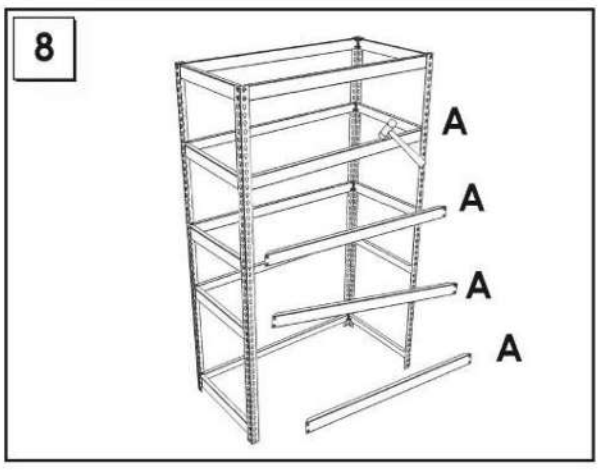

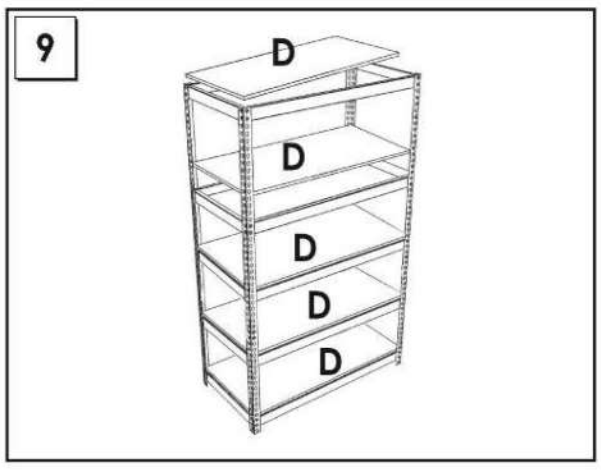

On-line instructions: www.instructionsrack.com/simontaller

www.simonrack.com • www.simonrack.com • www.simonrack.com • www.simonrack.com • www.simonrack.com • www.simonrack.com • www.simonrack.com • www.simonrack.com • www.simonrack.com

SIMONCLASSIC

SIMONCLICK

SIMONOFFICE

SIMONTALLER

BANCOS DE TRABAJO

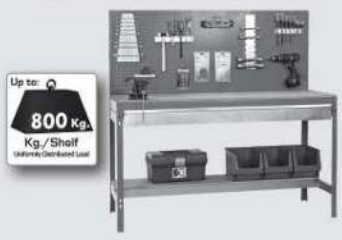

SIMONHOME

TAQUILLAS

SIMONTITÁN

SIMONINOX

SIMONPALET

SIMONLEVER

ALTILLOS Y PASILLOS ELEVADOS