750-485

2-Kanal-Analogeingangsklemme 4-20 mA, Ex i

Single-Ended

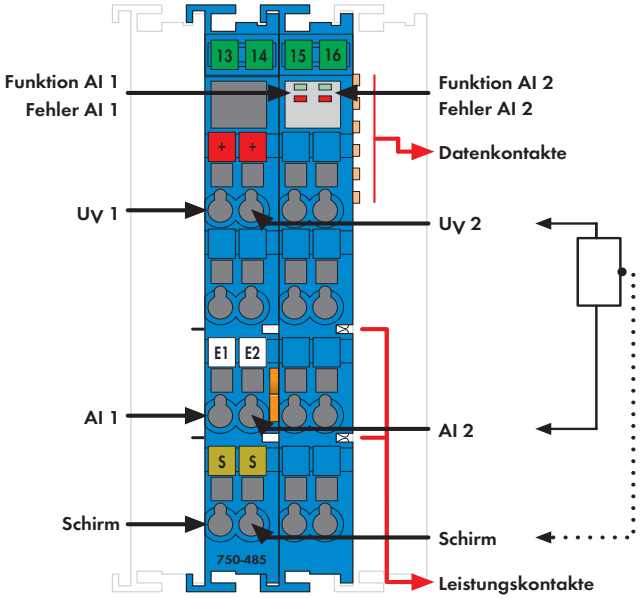

Lieferung ohne Mini-WSB

Die Analogeingangsklemme versorgt die im explosionsgefährdeten Bereich der Zone 1 befindlichen eigensicheren Messumformer und verarbeitet deren analoge Messsignale.
Die Installation des WAGO-I/O-SYSTEMs 750 hat dabei entweder in der Zone 2 oder im nichtexplosionsgefährdeten Bereich zu erfolgen.
Die Versorgungsspannung von 24 V wird über die Leistungskontakte eingespeist.
Die Transmitterversorgung ist bedingt kurzschlussfest ausgeführt.

Der Schirmanschluss ist direkt zur Tragschiene geführt.

Anzeigen:
- LED grün (Signalstrom Ein/Aus)
- LED rot (Leitungsbruch, Über-/Unterschreitung des Messbereiches)

Feld- und Systemebene sind galvanisch getrennt.

Hinweis:

Die Analogeingangsklemme darf nur in Verbindung mit einer DC-24V-Einspeisung Ex i betrieben werden (Einspeiseanweisung Seite 23 beachten) !
Allgemeine Informationen (z. B. Errichtungsbestimmungen) zum Explosionsschutz werden in den Handbüchern des WAGO-I/O-SYSTEMs 750 beschrieben!

Beschreibung	Bestellnr.	VPE
2AI 4-20 mA Ex i	**750-485**	1

Zubehör		Bestellnr.	VPE
Mini-WSB-Schnellbezeichnungssystem			
	unbedruckt	**248-501**	5
	bedruckt	siehe Seite 352 ... 353	

Technische Daten	
Anzahl der Eingänge	2
Stromaufnahme typ. (intern)	31 mA
Spannung über Leistungskontakte	Versorgung über DC-24V-Einspeisung Ex i
Transmitterversorgung	U_v = 16 V bei 20 mA
Signalstrom	4 mA ... 20 mA
Eingangswiderstand	< 100 Ω
Auflösung	12 Bit
Wandlungszeit	< 2 ms
Messfehler 25 °C	< ± 0,2 % vom Skalenendwert
Temperaturkoeffizient	< ± 0,01 % / K vom Skalenendwert
Eingangsstrom typ. (Feld)	11 mA + Last
Leistungsaufnahme P max.	1,3 W
Verlustleistung P_V	0,75 W
Potentialtrennung	U_M = 375 V System / Versorgung
Datenbreite	2 x 16 Bit Daten
	2 x 8 Bit Steuer/Status (optional)

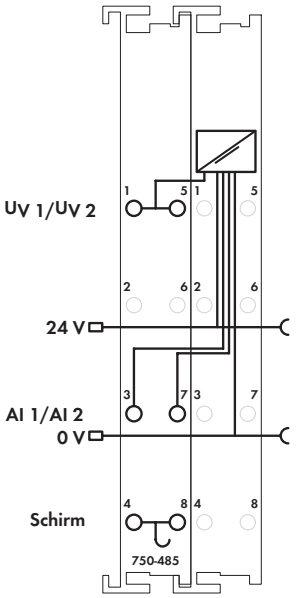

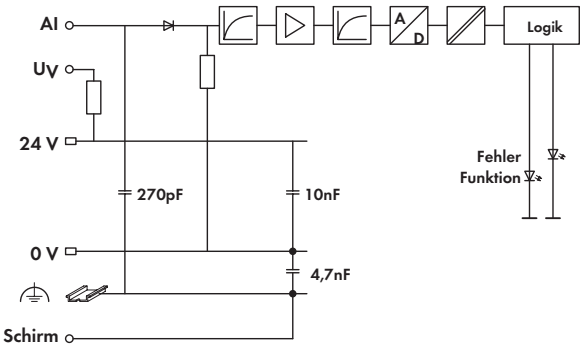

Technische Daten

Anschlusstechnik	CAGE CLAMP®
Querschnitte	0,08 mm² ... 2,5 mm² / AWG 28 ... 14
Abisolierlängen	8 ... 9 mm / 0.33 in
Abmessungen Breite	24 mm
Gewicht	93,4 g
EMV: CE-Störfestigkeit	gem. EN 61000-6-2 (2005)
EMV: CE-Störaussendung	gem. EN 61000-6-4 (2007)
EMV: Schiffbau -Störfestigkeit	gem. Germanischer Lloyd (2003)
EMV: Schiffbau -Störaussendung	gem. Germanischer Lloyd (2003)

Explosionsschutz

Ex-Richtlinie 94 / 9 / EG	EN 60079-0:2006, EN 60079-11:2007, EN 60079-15:2005, EN 61241-0:2006, EN 61241-1:2004, EN 61241-11:2006
Sicherheitstechnische Daten Stromkreis	U_0 = 27,3 V ; I_0 = 90 mA; P_0 = 0,61 W; Kennlinie: Linear
Reaktanzen Ex ib IIC	L_0 = 5 mH; C_0 = 88 nF
Reaktanzen Ex ib IIB	L_0 = 18 mH; C_0 = 680 nF
Reaktanzen Ex ib I	L_0 = 100 mH; C_0 = 3,5 µF (Reaktanzen ohne Berücksichtigung der Gleichzeitigkeit; unter Berücksichtigung siehe Handbuch)

Normen, Richtlinien und Zulassungen

EG-EMV-Richtlinie	2004/108/EG
EG-Niederspannungsrichtlinie	2006/95/EG
Konformitätskennzeichnung	CE
Schiffbau	ABS, BV, DNV, GL, KR, LR, NKK, PRS, RINA
UL 508	
ANSI/ISA 12.12.01	Class I, Div2 ABCD T4
TÜV 07 ATEX 554086 X	I (M2) [Ex ib] I, II 3 (2) G Ex nA [ib] IIC T4, II 3 (2) D Ex tD [ibD] A22 IP6X T135°C
Erlaubte Betriebstemperatur: 0 °C ≤ T_A ≤ +60 °C	
TUN 09.0001X	[Ex ib] I, Ex nA [ib] IIC T4, Ex tD [ibD] A22 IP6X T135°C
Erlaubte Betriebstemperatur: 0 °C ≤ T_A ≤ +60 °C	

Siehe auch Übersicht Zulassungen Kapitel 1