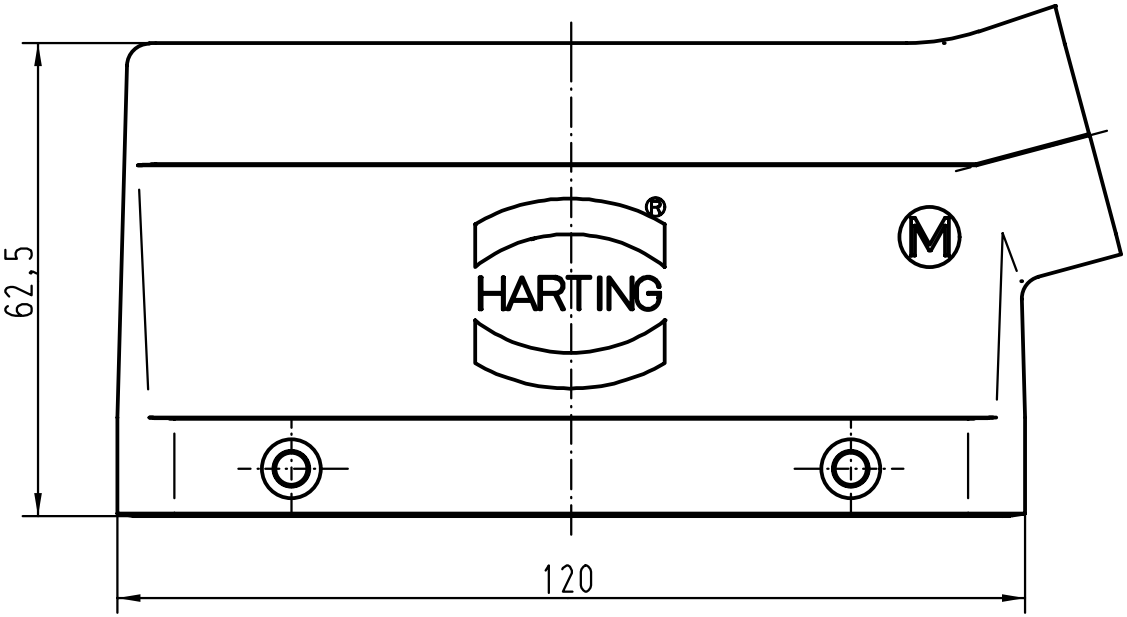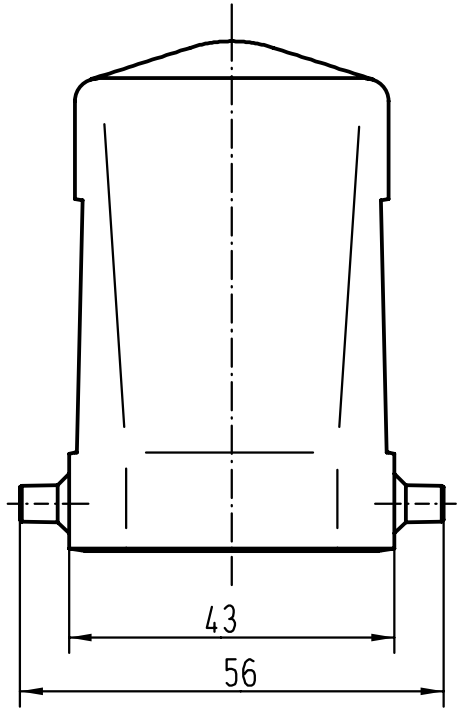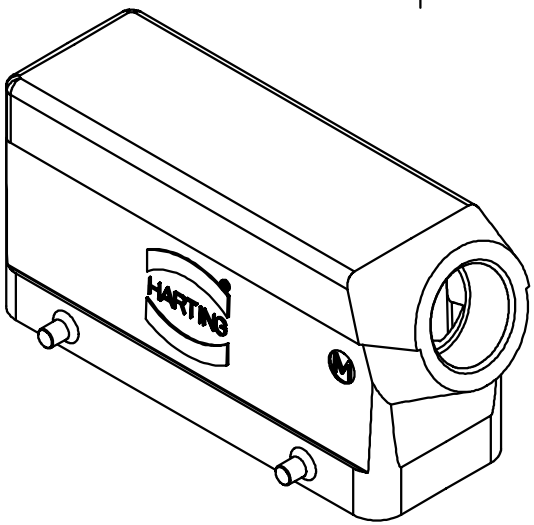Alle Rechte vorbehalten/ *All rights reserved*