# Kreuzgriffe • DIN 6335 Grauguss

## 24620.0063

## Produktbeschreibung

Diese Kreuzgriffe sind nach DIN 6335 gefertigt.
Sandgestrahlt oder gerommelt.

### Werkstoff

**Griff**
- Grauguss GG 20, blank

**Weiterführende Informationen**

### Hinweise

Sonderausführungen mit anderer Bohrung oder veredelter Oberfläche werden auf Bestellung gefertigt.

## Maßzeichnung

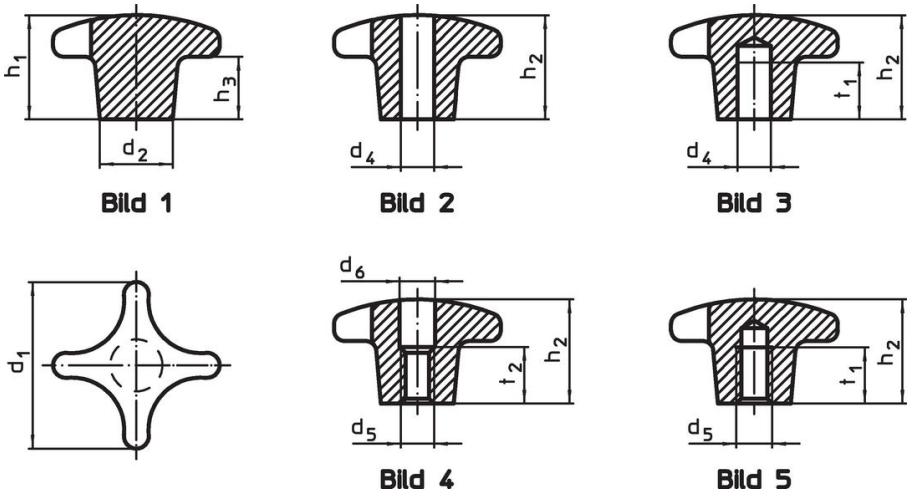


## Bestellinformationen

| Abmessungen | | | | | Art.-Nr. |
|---|---|---|---|---|---|
| $d_1$ | $d_2$ | $h_1$ | $h_3$ | | |
| [mm] | | | | [g] | |
| **Rohteil, Form A – Bild 1** | | | | | |
| **63** | 20 | 42 | 25 | 224 | **24620.0063** |

## Compliance

### RoHS-konform
Konform gemäß Richtlinie 2011/65/EU und Richtlinie 2015/863.

### Enthält keine SVHC-Stoffe
Keine SVHC Substanzen mit mehr als 0,1% w/w enthalten – SVHC Liste Stand 23.01.2024.

### Enthält keine Proposition 65 Stoffe
Keine Stoffe der Proposition 65 enthalten.
https://www.P65Warnings.ca.gov/

### Frei von Konfliktmineralien
Dieses Produkt enthält keine als "Konfliktmineralien" bezeichneten Stoffe wie Tantal, Zinn, Gold oder Wolfram aus der demokratischen Republik Kongo oder angrenzender Länder.