Klemmringe geschlitzt, mit Gewinde

Werkstoff: Stahl C45 brüniert. Schrauben Stahl 12.9.
Edelstahl 1.4305. Schrauben Edelstahl A2-70.

ROSTFREI

Temperaturbereich: -40°C bis +175°C.

Maximale Drehzahl: 4.000 min^{-1}.

Die Gewinde der Schrauben DIN 912 sind mit einer Nylonschicht überzogen.

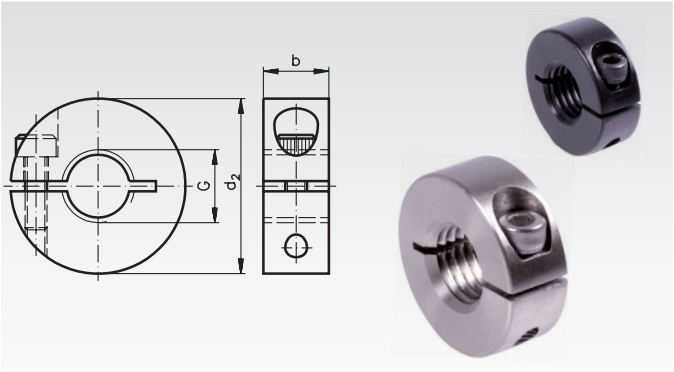

Bestellangaben: z.B.: Art.-Nr. 623 604 00, geschlitzter Klemmring, Gewinde M4

Artikel-Nr. Stahl	Artikel-Nr. Edelstahl	Gewinde G*	Steigung mm	d_2 mm	b mm	Schrauben DIN 912	Gewicht g
623 604 00	**623 996 04**	M4	0,7	16	9	M3 x 8	10
623 605 00	**623 996 05**	M5	0,8	16	9	M3 x 8	11
623 606 00	**623 996 06**	M6	1,0	16	9	M3 x 8	11
623 608 00	**623 996 08**	M8	1,25	18	9	M3 x 8	12
623 610 00	**623 996 10**	M10	1,5	24	9	M3 x 8	22
623 612 00	**623 996 12**	M12	1,75	28	11	M4 x 12	39
623 616 00	**623 996 16**	M16	2,0	34	13	M5 x 14	63
623 620 00	**623 996 20**	M20	2,5	40	15	M6 x 16	97
623 624 00	**623 996 24**	M24	3,0	45	15	M6 x 16	117
623 630 00	**623 996 30**	M30	3,5	54	15	M6 x 18	163

* Metrisches ISO-Standardgewinde (Reihe 1).

Schnellspann-Klemmringe

Geteilte Klemmringe - Kunststoff verstärkt

im Internet unter www.maedler.de