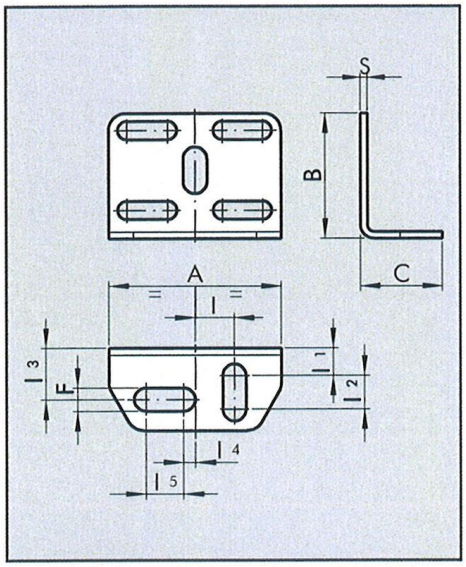

MONTAGEWINKEL	Bestellnummer	Typ	A	B	C	F	l	l1	l2	l3	l4	l5	S
	4888	SQU L	30	22	14.5	4.2	6.8	4.8	5.9	9.1	2	6.5	1.2

HINWEIS: Lieferung mit 2 Schrauben 3x16 (bai line on line Ø 6-8), 2 Sechskantmuttern, 2 Federscheiben, 4 Unterlegscheiben

Technische Änderungen sowie Irrtümer vorbehalten. Die Eignungsprüfung obliegt dem/der Anwender*in. Die angegebenen Daten stellen keine rechtlich zugesicherten Eigenschaften dar