SIEMENS

Datenblatt 3VA2450-5JQ32-0AA0

Leistungsschalter 3VA2 IEC Frame 630 Schaltvermögenklasse M Icu=55kA @ 415V 3-polig, Anlagenschutz ETU560, LSIG, In=500A Überlastschutz Ir=200A...500A Kurzschlussschutz Isd=0,6..10x In, Ii=1,5..14x In N-Leiterschutz optional mit externem Stromwandler, bis 160% Erdschlussschutz, abschaltbar Ig=0,2...1 x In, tg=0,05-0,8s Schraubenflachanschluss

Ausführung	
Produkt-Markenname	SENTRON
Produkt-Bezeichnung	Kompaktleistungsschalter
Ausführung des Produkts	Anlagenschutz
Ausführung des Überstromauslösers	ETU560
Schutzfunktion des Überstromauslösers	LSIG
Polzahl	3
Allgemeine technische Daten	
Bemessungsisolationsspannung Ui	800 V
Verlustwirkleistung / bei Bemessungsstrom / im Betriebszustand / je Gerät / AC	99 W
Verlustleistung / bei Bemessungsstrom / bei AC / je Phasenpol / in Betriebszustand	33 W
mechanische Lebensdauer (Schaltspiele) / typisch	20 000
Elektrische Lebensdauer (Schaltspiele) / bei AC-1 / bei 380/415 V 50/60 Hz	5 000
Elektrische Lebensdauer (Schaltspiele) / bei AC-1 / bei 690 V 50/60 Hz	3 500
N-pol Schutz nachrüstbar	Ja
Ausführung der Erdschlussüberwachung	Summenstrombildung L-Leiter
Produktfunktion	
● Kommunikationsfunktion	Ja
● sonstige Messfunktion	Nein
Nettogewicht pro ME	4.724 kg
Strom	
Maximaler Bemessungsdauerstrom der Baugröße	630 A
Bemessungsdauerstrom Iu	500 A
Kurzzeitstromfestigkeit (Icw)	
● bei AC / befristet auf 0,5 s / Bemessungswert	6 kA
● befristet auf 1 s	6 kA
Betriebsstrom	
● bei 40 °C	500 A
● bei 45 °C	500 A
● bei 50 °C	500 A
● bei 55 °C	477 A
● bei 60 °C	455 A
● bei 65 °C	432 A
● bei 70 °C	410 A
Schaltvermögen gemäß IEC 60947	
Schaltvermögensklasse des Leistungsschalters	M

Änderungen vorbehalten
© Copyright Siemens

Ausschaltvermögen Grenzkurzschlussstrom (Icu)	
● bei 240 V	85 kA
● bei 415 V	55 kA
● bei 440 V	55 kA
● bei 500 V	36 kA
● bei 690 V	6 kA
Ausschaltvermögen Betriebskurzschlussstrom (Ics)	
● bei 240 V	85 kA
● bei 415 V	55 kA
● bei 440 V	55 kA
● bei 500 V	36 kA
● bei 690 V	6 kA
Einschaltvermögen Kurzschlussstrom (Icm)	
● bei 240 V	187 kA
● bei 415 V	121 kA
● bei 440 V	121 kA
● bei 500 V	75,6 kA
● bei 690 V	9 kA
Einstellbare Parameter	
einstellbarer Ansprechwert Strom / Ii min.	750 A
einstellbarer Ansprechwert Strom / Ii max.	7 000 A
Ausführung des N-Leiterschutzes	einstellbar OFF; 20% bis 160%
Erdschlussschutzfunktion G / Kennlinientype umschaltbar / I2t=ON/OFF	Ja
einstellbarer Ansprechwert Strom / Ig min.	100 A
einstellbarer Ansprechwert Strom / Ig max.	500 A
Mechanischer Aufbau	
Höhe [in]	9,76 in
Höhe	248 mm
Breite [in]	5,43 in
Breite	138 mm
Tiefe [in]	4,33 in
Gesamttiefe	110 mm
Anschlüsse	
Anordnung des elektrischen Anschlusses / für Hauptstromkreis	vorderseitiger Anschluss
Ausführung des elektrischen Anschlusses / für Hauptstromkreis	beidseitiger Schraubenflachanschluss
Anschlussquerschnitt, Schraubenflachanschluss; Breite x Dicke; min.	20 x 1 mm
Anschlussquerschnitt, Schraubenflachanschluss; Breite x Dicke; max.	35 x 10 mm
Ausführung der Oberfläche / der Anschlüsse / auf Schalteroberseite (N, 1, 3, 5)	Silber
Ausführung der Oberfläche / der Anschlüsse / auf Schalterunterseite (N, 2, 4, 6)	Silber
Hilfsstromkreis	
Produktbestandteil	
● Unterspannungsauslöser	Nein
● Spannungsauslöser	Nein
● Ausgelöstmelder	Nein
Anzahl der Wechsler / für Hilfskontakte	0
Zubehör	
Produkterweiterung / optional / Motorantrieb	Ja
Umgebungsbedingungen	
Schutzart IP / frontseitig	IP40
● Umgebungstemperatur / während Betrieb / minimal	-25 °C
● Umgebungstemperatur / während Betrieb / maximal	70 °C
● Lagertemperatur / minimal	-40 °C
● Lagertemperatur / maximal	80 °C

Änderungen vorbehalten
© Copyright Siemens

Approbationen Zertifikate

Betriebsmittelkennzeichen / gemäß DIN EN 81346-2	Q

allgemeine Produktzulassung					EMV (Elektromagnetische Verträglichkeit)
CCC	Bestätigungen	VDE	Sonstige	EAC	RCM

Konformitätserklärung		Prüfbescheinigungen			Marine / Schiffbau
UK-Konformitätserklärung	EG-Konf.	Typprüfbescheinigung/Werkszeugnis	spezielle Prüfbescheinigungen	Sonstige	ABS

Marine / Schiffbau					Sonstige
BUREAU VERITAS	DNV	LRS	RMRS	CCS / China Classification Society	Sonstige

Sonstige
Sonstige

Weitere Informationen

Information- and Downloadcenter (Kataloge, Broschüren,…)
http://www.siemens.de/lowvoltage/kataloge
Industry Mall (Online-Bestellsystem)
https://mall.industry.siemens.com/mall/de/de/Catalog/product?mlfb=3VA2450-5JQ32-0AA0
Service&Support (Handbücher, Betriebsanleitungen, Zertifikate, Kennlinien, FAQs,…)
https://support.industry.siemens.com/cs/ww/de/ps/3VA2450-5JQ32-0AA0
Bilddatenbank (Produktfotos, 2D-Maßzeichnungen, 3D-Modelle, Geräteschaltpläne, …)
http://www.automation.siemens.com/bilddb/cax_de.aspx?mlfb=3VA2450-5JQ32-0AA0
CAx-Online-Generator
http://www.siemens.com/cax
Ausschreibungstexte (Leistungsverzeichnisse)
http://www.siemens.de/ausschreibungstexte

Änderungen vorbehalten
© Copyright Siemens

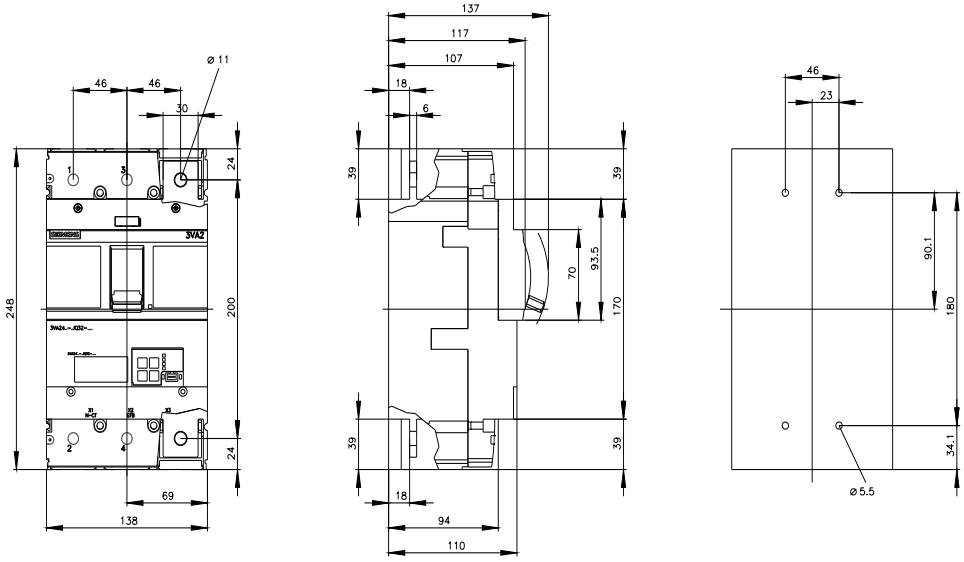

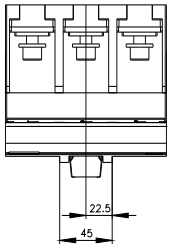

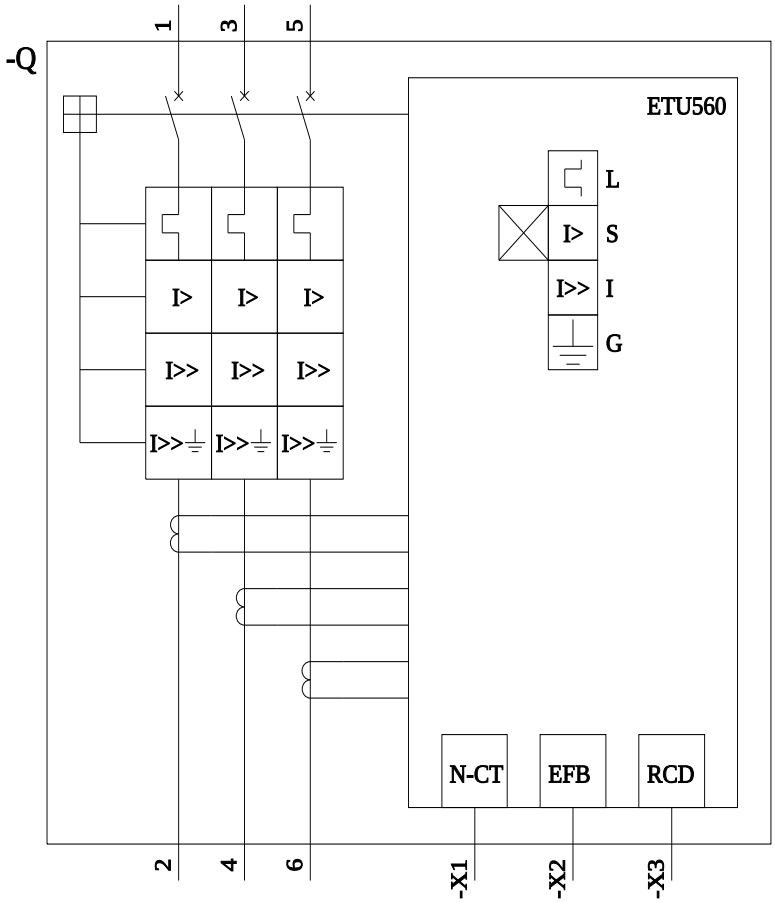

letzte Änderung: 11.06.2021

Änderungen vorbehalten
© Copyright Siemens

Änderungen vorbehalten
© Copyright Siemens

Änderungen vorbehalten
© Copyright Siemens