T-Verteiler, 2-polig

50 V/0,8 kV/3 I_N 3 A ❶ Zulassungen	50 V/0,8 kV/3 I_N 3 A ❶ Zulassungen

Farbe	Bestellnr.	VPE	Farbe	Bestellnr.	VPE
T-Verteiler, 1 x Stecker / 2 x Buchse, für KNX-Anwendungen			**T-Verteiler, 1 x Stecker / 2 x Buchse,** mit spezieller Kodierung		
grün	**893-1606**	25	lichtgrau	**893-1656**	25

„Fliegende Verbindung" mit T-Verteiler
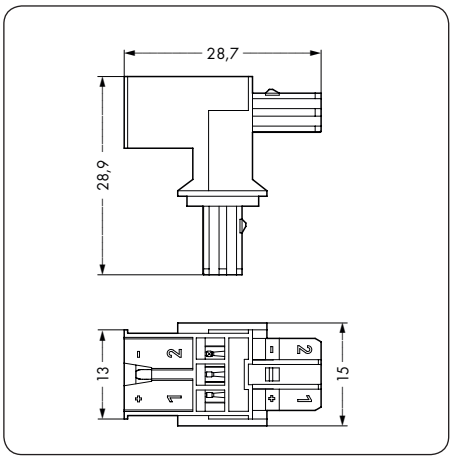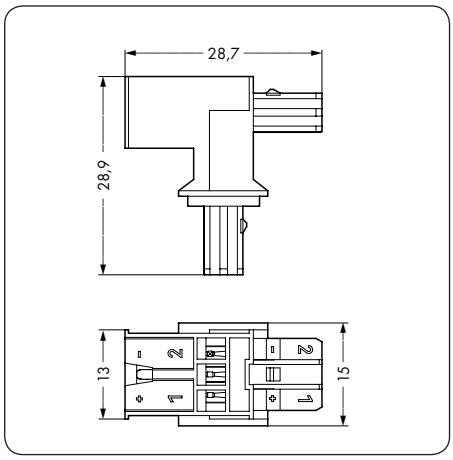
Abmessungen