TUOTEKORTTI

Tuotetiedot

Tuotekoodi	**OD02-0548**	Sähkönumero	**1912077**	EAN-koodi	**6410019120776**
Tuotenimi	Kosketussuoja OTL 95 mm²			ETIM-luokka	**EC002848**
	-				

Tekniset tiedot

	-	
	-	
	-	
	-	
	-	
	-	
	-	
Max. Johdin koko	**95**	mm²
	-	
	-	
	-	
	-	
	-	
Paino	**1,4**	g
IP-suojaus	**IP20**	
	-	
Väri / Materiaali	**Harmaa RAL 7035/ PA66-V0**	
	-	

Kuvaus

Sopii kaikkiin OTL 95 mm² liittimiin.

Mittakuva

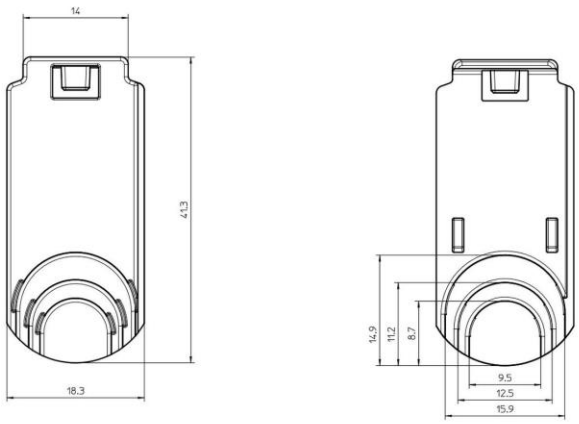

Pakkaus

Pakkausmuoto	**Pussi**	Kpl / Pakkaus	**100**	Paino [kg]	**0,14**
Pituus [mm]	**230**	Leveys [mm]	**170**	Korkeus [mm]	**40**

Ouneva Oy
Teollisuustie 21
FI-82730 Tuupovaara
Finland
Tel. +358 400 179 750
info@ouneva.fi
www.ounevagroup.fi
www.ounevaproducts.fi

OUNEVA
OUNEVA GROUP

PRODUCT CARD

Product data

Product code	**OD02-0548**	STK-code	**1912077**	EAN-code	**6410019120776**
Product name	Terminal shroud OTL 95 mm²			ETIM class	**EC002848**
	-				

Technical data

	-	
	-	
	-	
	-	
	-	
	-	
	-	
Max. Cross section	**95**	mm²
	-	
	-	
	-	
	-	
	-	
Weight	**1,4**	g
IP-protection	**IP20**	
	-	
Color / Material	**Grey RAL 7035/ PA66-V0**	
	-	

CE RoHS

Description

Terminal shroud for all OTL 95 mm² connectors.

Drawing

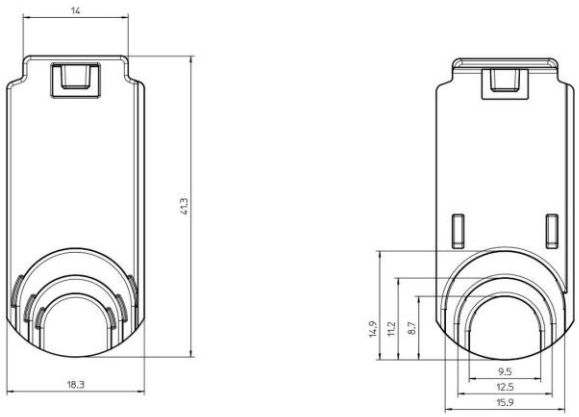

Package

Package	**Bag**	Pcs / Package	**100**	Weight [kg]	**0,14**
Length [mm]	**230**	Width [mm]	**170**	Height [mm]	**40**

Ouneva Oy
Teollisuustie 21
FI-82730 Tuupovaara
Finland
Tel. +358 400 179 750
info@ouneva.fi
www.ounevagroup.fi
www.ounevaproducts.fi