Alle Rechte vorbehalten/ *All rights reserved*

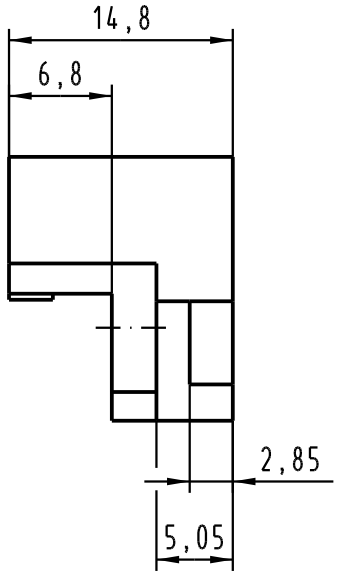

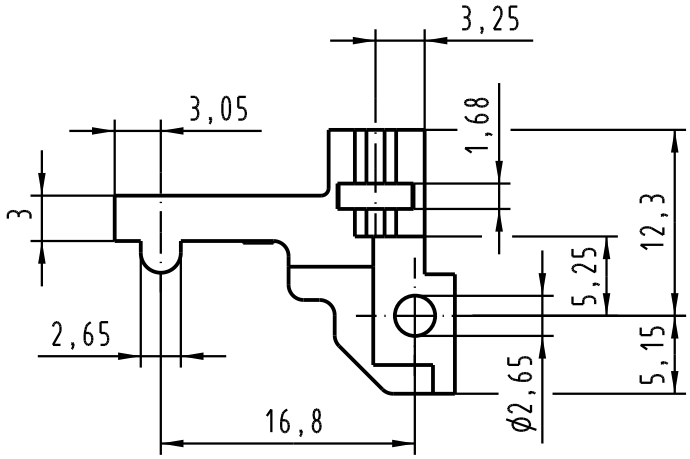

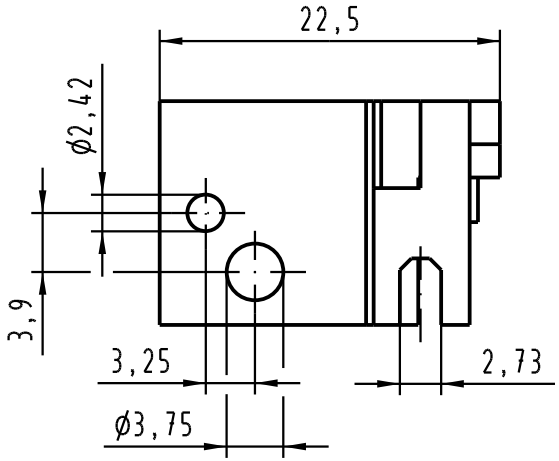

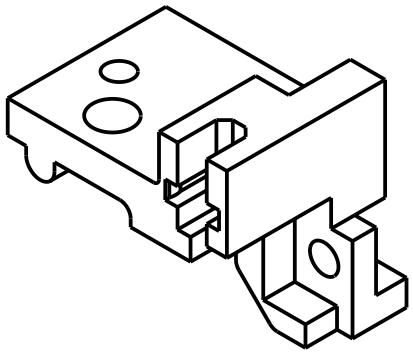

All Dimensions in mm
Original Size DIN A 4

Techn. Character.

Nicht tolerierte Maße/ *Free size tolerances*

	Dat.	Name	Maßstab/*Scale*
Detail.	24.07.06	Hage.	2 : 1
Insp.	24.07.06	LehT	
Stand.			

Rastelement A rechts
für Messerleisten
fixing bracket A right
for male connectors

HARTING Electronics GmbH & Co. KG
D-32339 ESPELKAMP

TB 09 06 000 9906

Blatt/ *page*

Sub.

Mod.	Dat.	Name
33738		