		Werkstoffe	Oberflächen
Crimpanschluß	/crimp braid clamp	CuZn39Pb3	Cu2Ni5Au0.2
Crimprohr	/crimp ferrule	SF Cu w	Au0.2

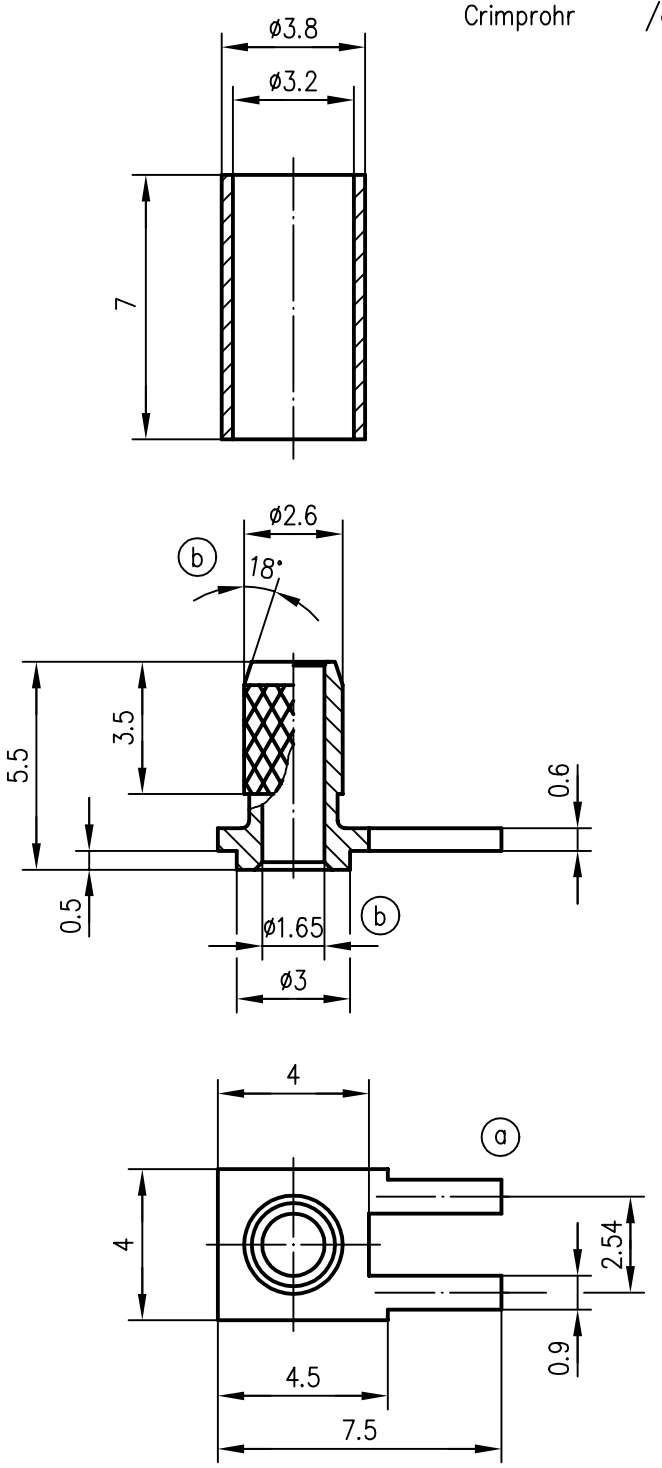

				91	Datum/date	Name/name	Werkstoff/ material
				gez./drawn	08.01.	Bu	
				gepr./appr.	10.01.91	JB	Oberfläche/ finish
				Norm/stand.			
				Maßstab/scale 5:1	Benennung/title Anbaukabelwinkelanschluß		Telegärtner
b	11194	31.01.00	BA	untol. Maße/ dim. without tolerances according to	Unterl./doc.type K	Zeichnungsnr./drawing no. H01000A0191	Maße/dimensions: mm
a	2902	09.01.90	Bu		Ersatz für/ replaces EW900065-10		Original: DIN A4
Änd./rev. Index	Änderungsmitteilung/ revision code	Datum/ date	Name/ name				

Alle Rechte vorbehalten / all rights reserved © Telegärtner K. Gärtner GmbH D-71144 Steinenbronn Lerchenstraße 35 Germany Phone: +49 7157 125-0 Fax: +49 7157 125-120 www.telegaertner.com