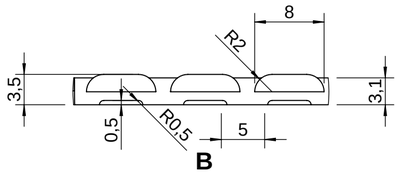

B
2 : 1

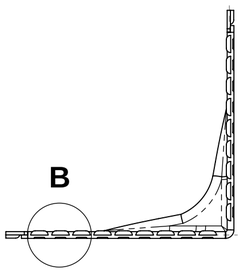

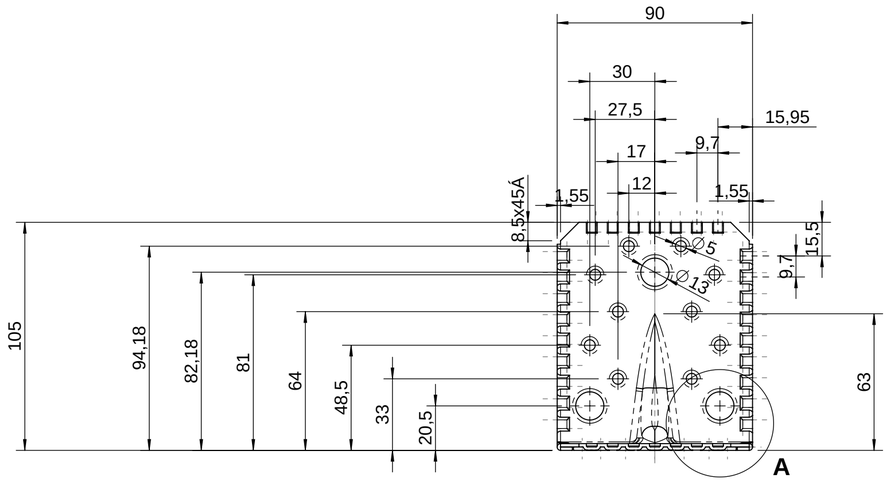

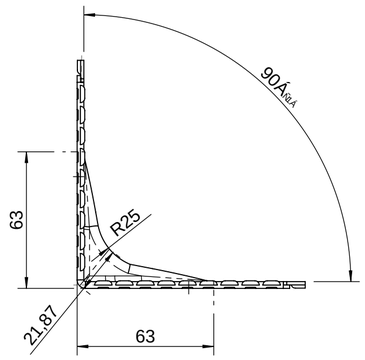

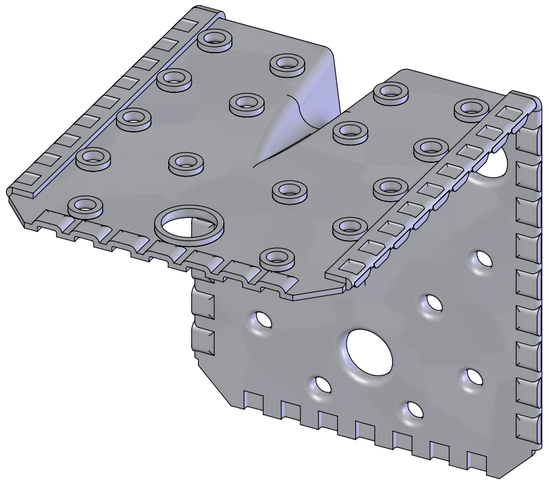

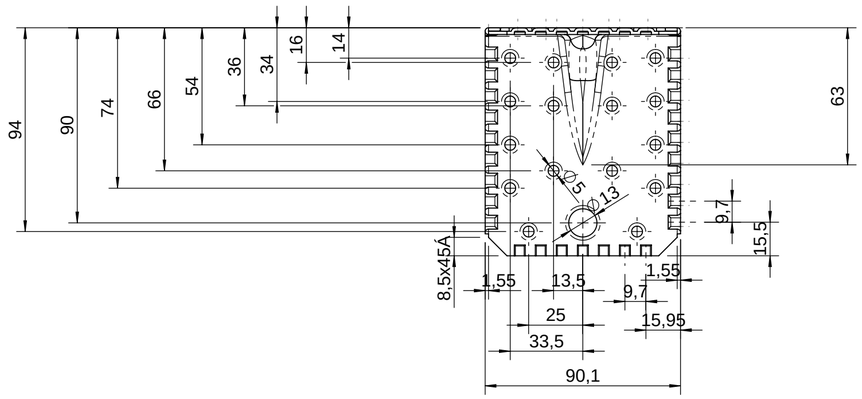

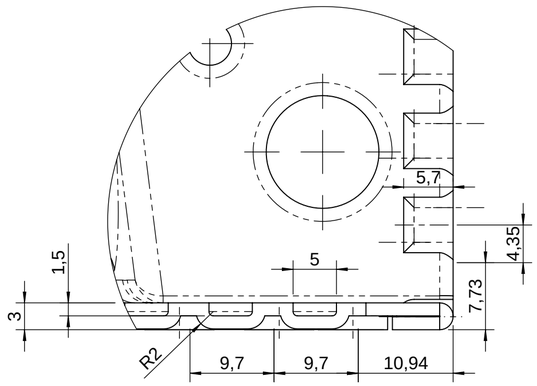

A
2:1

-0,5 +0,5

Index		Datum	Gez.	Gepr.
B	Winkel 90ÄÑ1Áhinzugef¿gt	28.04.16	E. Neuwirth	A. Krause
A	Zeichnung erstellt	26.04.13	F. Kollmar	

Stanz- und Umformtechnik

BB Stanz- und Umformtechnik GmbH
Nordh^user StraÇe 42
06536 Berga
Tel.: (+4934651) 29 88 0
Fax: (+4934651) 29 88 20
www.bb-berga.de

Allgemeintoleranzen nach DIN ISO 2768 - m

MaÇstab: 1:2 (2:1)
Gewicht: 253.14 [g]
Volumen: 32164.76 [mmj]

	Datum	Name
Bearb.	26.04.2013	F. Kollmar
Gepr¿ft		
Norm		
QS		

F¿r diese Zeichnung gelten die Bestimmungen ¿ber den Schutz f¿r Urheberrecht!

N:\Zeichnungsdatenbank\Eigene Produkte\BB00\BB00 0010 Dickenreduzierter Winkelverbinder 26.04.2013\
...\BB00 0010 003 B 105x105x90x1,5mm E05.sldprt

Werkstoff: S 250 GD +Z 1.0242
Oberfl^che: verzinkt DIN EN 10336

Benennung:
Winkelverb. dickenreduziert E05
105 x105x90x1,5

Zeichnungs-Nr. BB00-0010-003
Blatt 1 von 1
SW
Ers.f. 0641 905 15 Ers.d.
A2