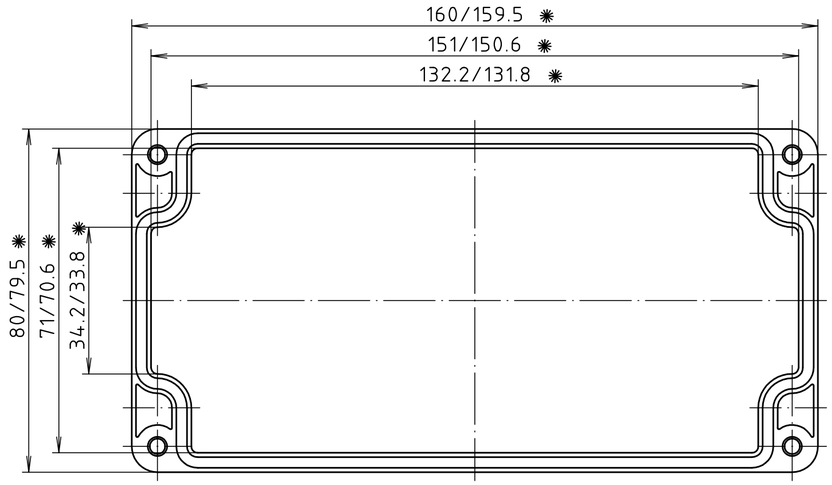

✱ = Maß durch Formkonizität nach unten verringert.
Freimaß – Toleranz nach DIN 16901-130/
Dimension reduced at bottom due to conical form.
Tolerances to DIN 16901-130.

Zylinderschraube M4 x 24/10
ähnl. DIN EN ISO 7045/
cylinder screw M4 x 24/10
similar to DIN EN ISO 7045

Deckel/*lid*

1

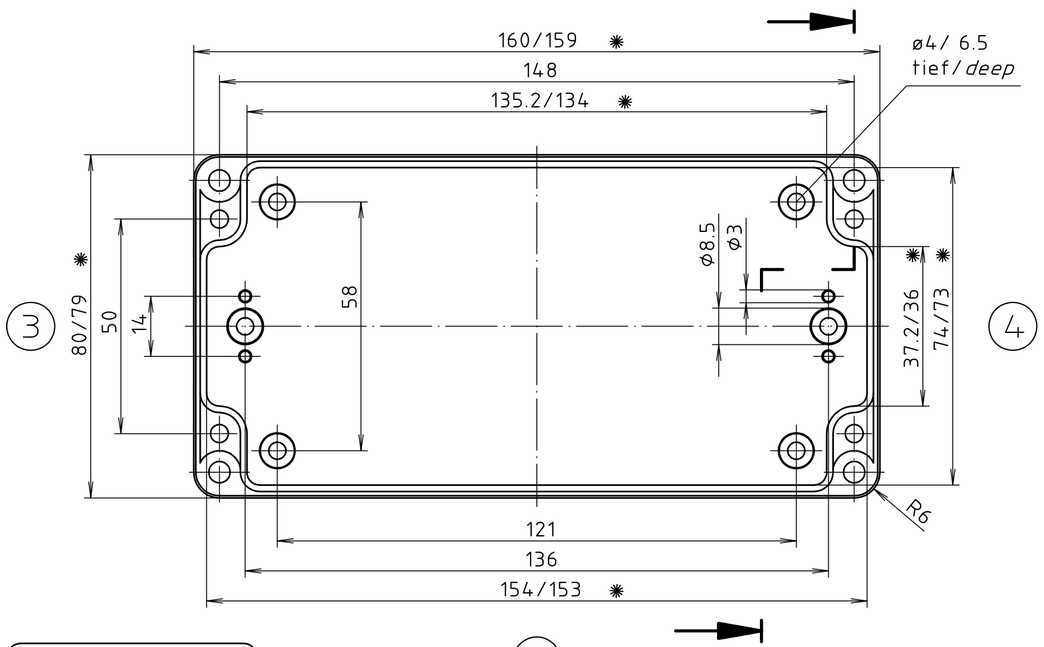

Unterteil/*base*

2

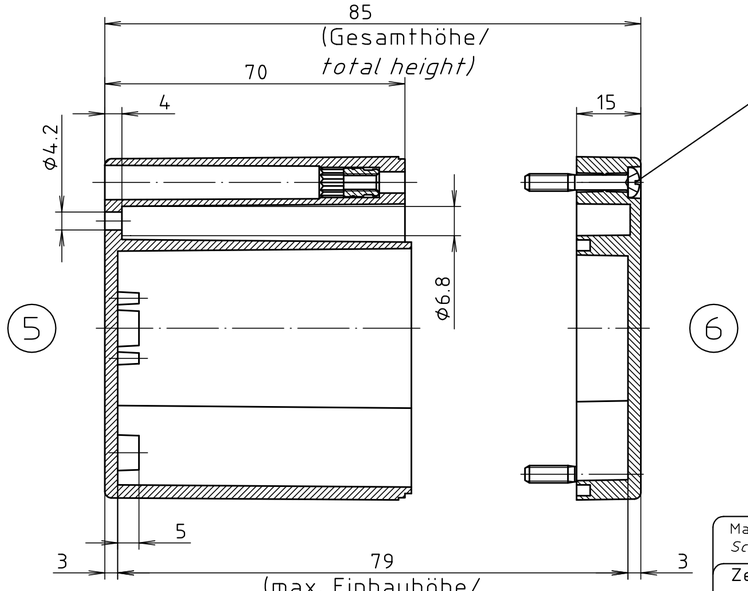

ABS-Gehäuse können durch eine andere Schwindung ca. 0,1-0,25% größer sein als gezeichnete PC-Gehäuse/
Due to a different shrinkage rate of the plastic material, ABS enclosures can be about 0.1 - 0.25% bigger than the PC enclosures shown in the drawing.

Maßstab/ *Scale:*	1:1
Zeichnungs-Nr. / *Drawing-No.:*	2K 231.006.03
Artikel / *Article:*	M/T 231 mit Nocken *M/T 231 with bosses* Katalogzeichnung/*Catalogue drawing*
Ä.Nr/ *Alt-No.:*	3601 3499
Datum/ *Date:*	22.04.02 15.02.2000
DISK:	2 501 114
Datum/*Date:*	25.10.93 OK

BOPLA
A Phoenix Mecano Company

"Schutzvermerk nach DIN ISO 16016 beachten" *"Please pay attention to copyright note DIN ISO 16016"*