ZUBEHÖR BELEUCHTUNG SLB SCHUTZKORB

ESYLUX

Bestellbezeichnung	Artikelnummer	EAN Code
SLB Schutzkorb weiß	EN10027062	4015120027062

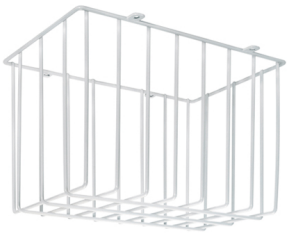

Kurzbeschreibung

- Schutzkorb für Einzelbatterie-Notleuchten der Serie SLB
- Schnelle und einfache Montage durch außenliegende Montagelaschen

Technische Daten

Gehäusematerial	Metall
Abmessungen ca.	Höhe 190 mm x Breite 310 mm x Tiefe 185 mm
Gewicht	750 g

Zubehör

- EN10026805 - SLB FLP weiß
- EN10026829 - SLB GL weiß
- EN10026836 - SLB LED weiß

16-02-2016

ZUBEHÖR BELEUCHTUNG SLB SCHUTZKORB

Bestellbezeichnung	Artikelnummer	EAN Code
SLB Schutzkorb weiß	EN10027062	4015120027062

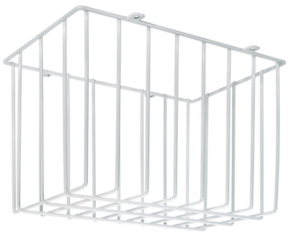

Maße in mm

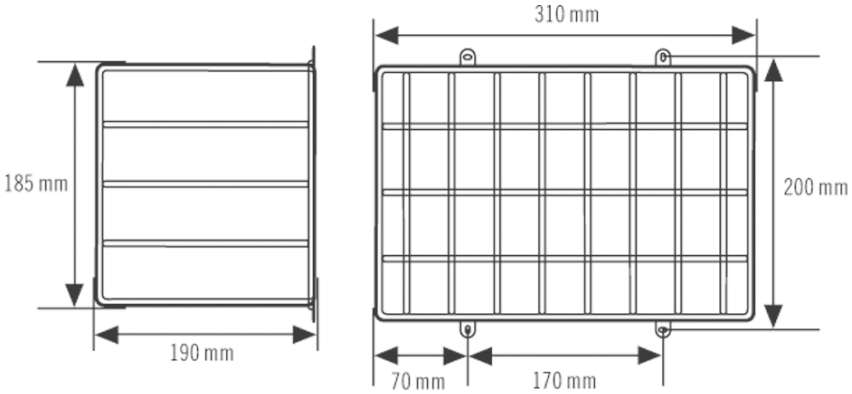

16-02-2016