Drucktaster

Push-button Switches

Allgemeine Hinweise und Technische Daten	General Remarks and Technical Data
Allgemeine Hinweise und technische Daten: siehe Seite 8	General remarks and technical data: see page 8
Technische Daten LED's: siehe Seite 49	Technical Data LEDs: see page 49

Spezifische Technische Daten	Specific Technical Data
ESD-fest gegen Front: LED ≤ 6 kV	ESD to front: LED ≤ 6 kV
Tasten ≤ 10 kV	Key ≤ 10 kV
Ruhestrom: ≤ 1 A	Zero signal current: ≤ 1 A
Lebensdauer: 10^4 Schaltspiele	Life time: 10^4 cycles
Betätigungskraft: max. 4 N	Operating force: max. 4 N

Dieser einpolige Drucktaster ist als Impulstaster ausgelegt. Als Besonderheit sind die zwei übereinander liegenden Tasten und die zwei rechteckigen LED's zu nennen, mit denen entsprechende Betätigungszustände angezeigt werden können.

This 1-pole push-button is designed as an impulse-button. The two stacked buttons and the two rectangular LEDs are the outstanding feature indicating the particular operating status.

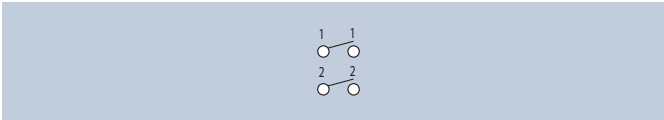

Schaltbild · Wiring Diagram

Funktion RO-T · Function RO-T		
Farbe · Color	**LED-Type**	**Art.-Nr.**
red	A60	**1871.2231**
yellow	A61	1871.7731
green	A62	1871.8831

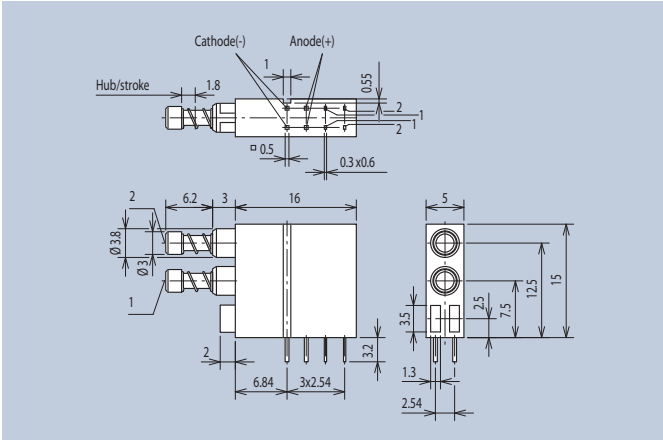

Spezifische Technische Daten	Specific Technical Data
Ruhestrom: ≤ 1 A	Zero signal current: ≤ 1 A
Durchgangswiderstand: < 50 mΩ	Volume resistance: < 50 mΩ
Lebensdauer: 10^4 Schaltspiele	Life time: 10^4 cycles
Betätigungskraft: max. 5 N	Operating force: max. 5 N
ESD-fest gegen Front: 10 kV	ESD to front: 10 kV

Dieser einpolige Drucktaster wurde als Kurzhubtaster ausgelegt. Der Taster ist in liegender und stehender Version verfügbar. Auf Wunsch sind verschiedenfarbige Bedienknöpfe erhältlich (siehe Seite 15). In Verbindung mit einem glasklaren Bedienknopf ist durch Unterlegen geeigneter Plättchen oder durch Bedruckung eine wischfeste Kennzeichnung möglich.

This 1-pole push-button is designed as a short-stroke button. The button is available in horizontal and vertical version. Varicolored operation-buttons are available on request (see page 15). A smudge-proof marking is possible in connection with a crystal-clear operation-button placing an appropriate lamina underneath or by means of imprinting.

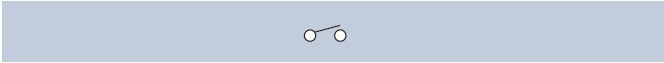

Schaltbild · Wiring Diagram

Funktion RO-T · Function RO-T		
Ausführung · Version	**Art.-Nr.**	**-**
Schließer, liegend · Lying, normaly open	**1852.6232**	-
Schließer, stehend · Upright, normaly open	**1852.6231**	-

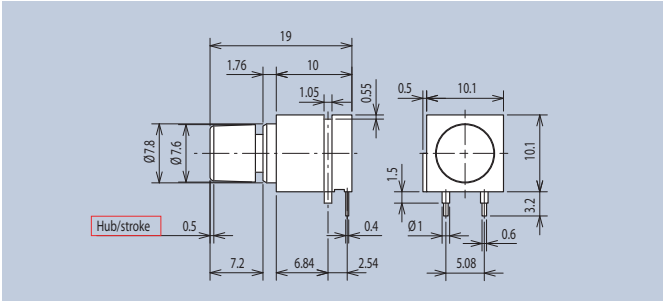

Ausführung liegend · Lying version

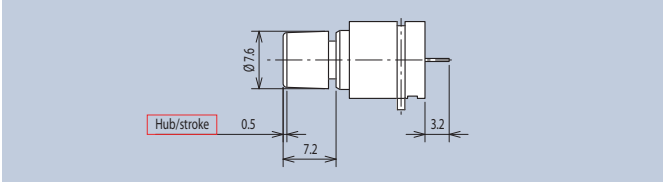

Ausführung stehend · Upright version

Magerdruck keine Lagerware · Bestellmenge und Preise auf Anfrage · Light printing non-stock item · Quantity and prices on request