SIMONWORK BT1 1500

144,5 x 151 x 76 cm
56.9" x 59.4" x 29.9"

5 Años Garantía / Years Guarantee / Jahre Garantie / Ans Garantie / Anos de Garantia *
SIMONRACK

360°

MONTAJE · ASSEMBLY · AUFBAU · MONTAGE 9 min

VIDEO INSTRUCCIONES · VIDEO INSTRUCTIONS · ANLEITUNG VIDEO · INSTRUCTIONS VIDÉO

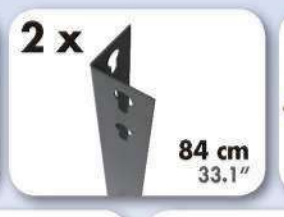

PRECAUCIÓN PRODUCTO PESADO · ATTENTION HEAVY PRODUCT · ACHTUNG! SCHWERES PRODUKT · ATTENTION PRODUIT LOURD

8 435104 919613

ESTANTERIAS SIMON S.L. B.50.556.463
P.G. ALFAMEN C/ POLIGONO C. Nº3
ALFAMEN (ZARAGOZA)

Simon Rack
SINCE 1964 - MANUFACTURER

www.simonrack.com *

PEFC · MADE IN SPAIN European Quality · EPOXY POLIESTER · EMPRESA CERTIFICADA EN SISTEMA DE GESTIÓN DE CALIDAD ISO 9001:2015

INSTRUCCIONES · INSTRUCTIONS · ANLEITUNG · INSTRUCTIONS

Simon Rack
SINCE 1964 - MANUFACTURER

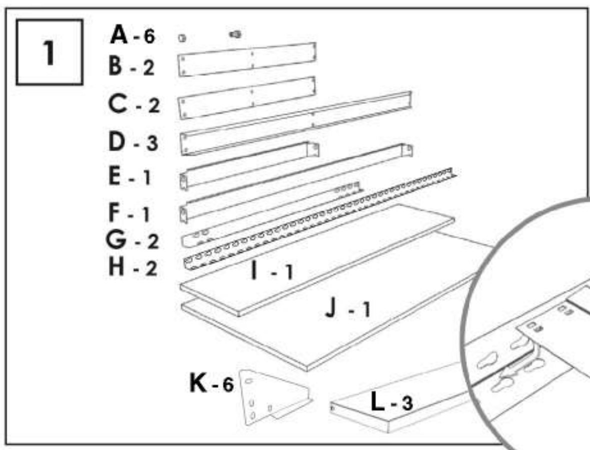

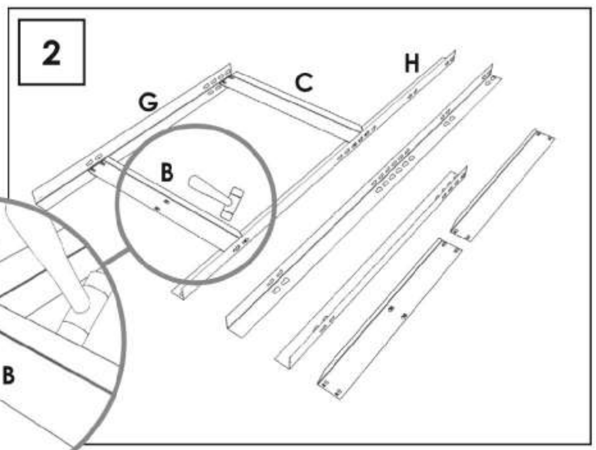

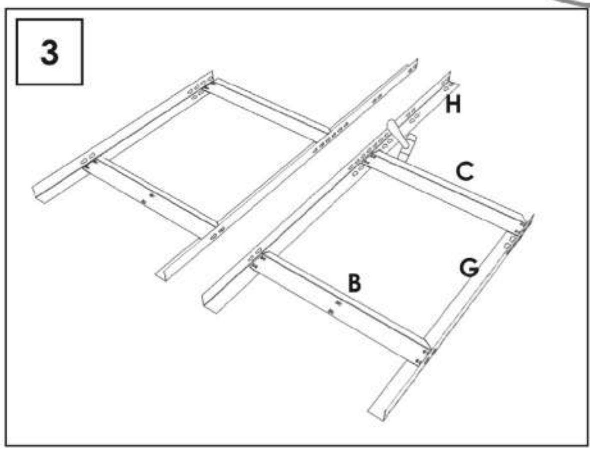

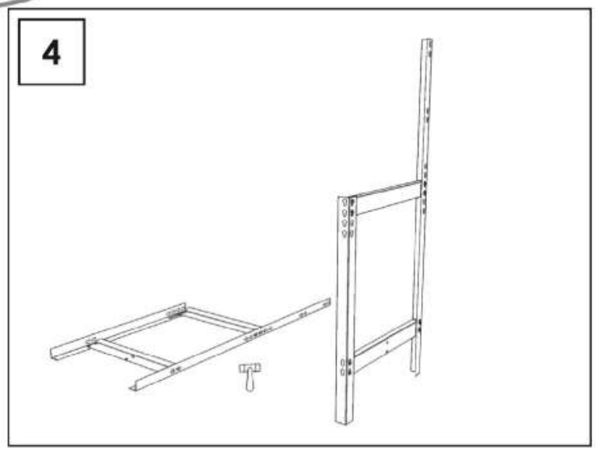

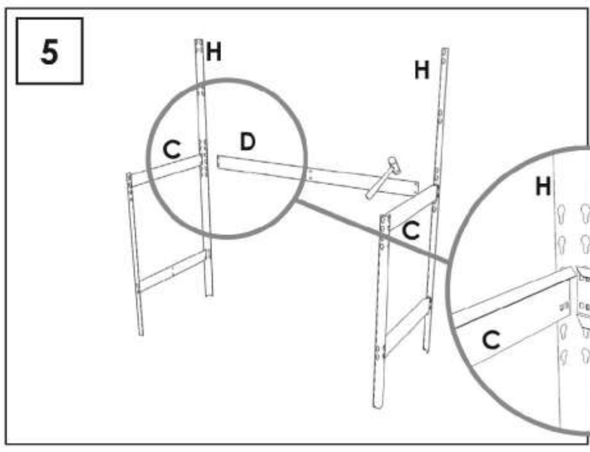

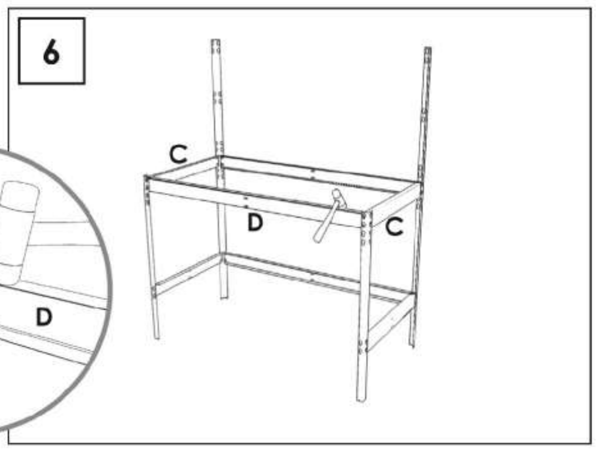

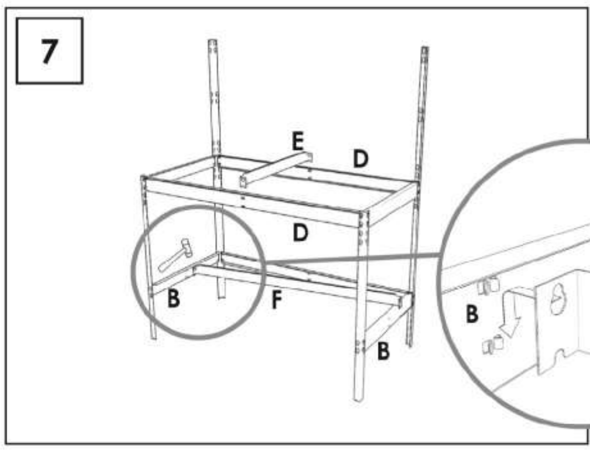

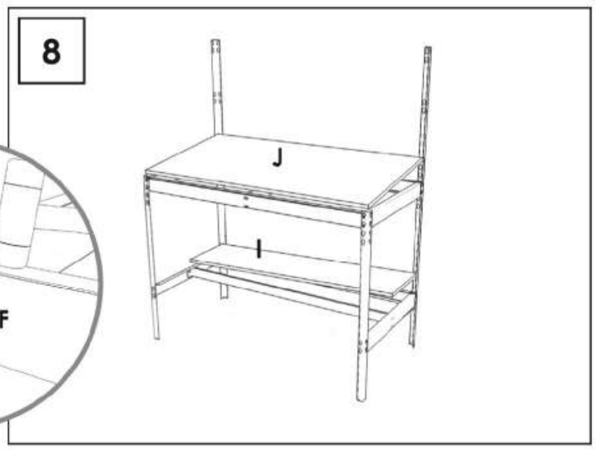

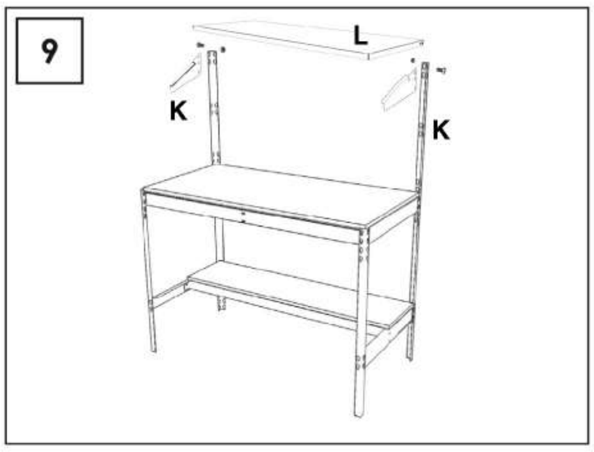

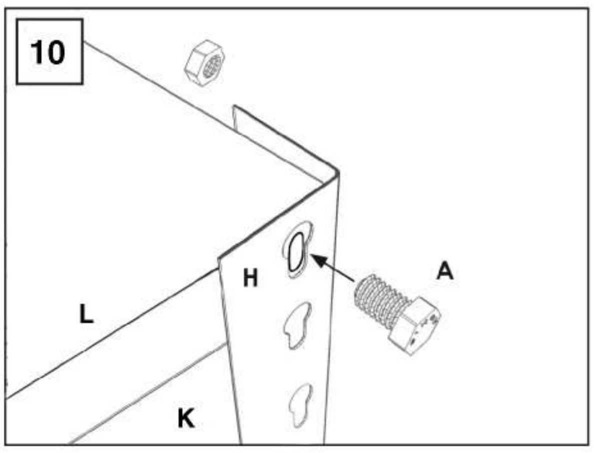

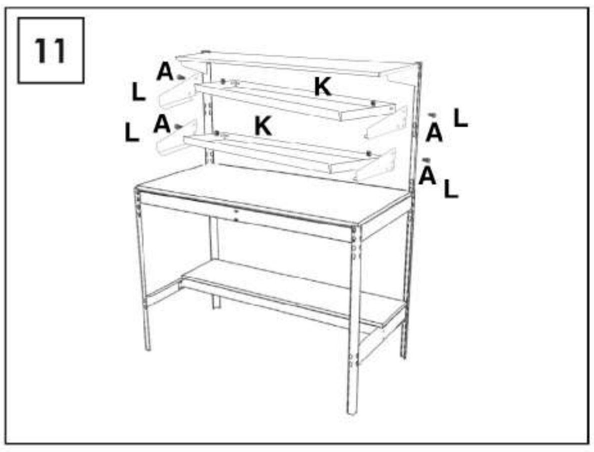

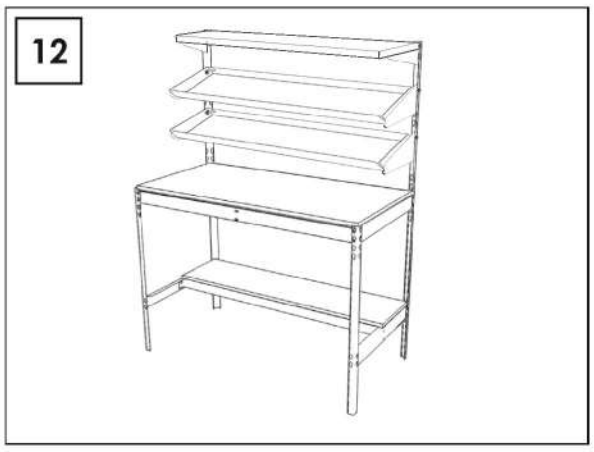

www.instructionsrack.com/bt1

www.simonrack.com • www.simonrack.com • www.simonrack.com • www.simonrack.com • www.simonrack.com • www.simonrack.com • www.simonrack.com • www.simonrack.com • www.simonrack.com

SIMONCLASSIC

SIMONCLICK

SIMONTALLER

SIMONAUTO

SIMONWORK

SIMONLOCKER

SIMONOFFICE

SIMONHOME

SIMONGARDEN

SIMONTITÁN

SIMONINOX

SIMONINDUSTRIAL

SIMONPALET

SIMONLEVER

ALTILLOS Y PASILLOS ELEVADOS
PLATFORMS AND MEZZANINES
LAGERBÜHNEN • PLATES-FORMES ET MEZZANINES

* Kg / lb por bandeja con carga uniformemente repartida
Kg / lb per shelf uniformly distributed load
Kg / lb pro fach bei gleichmäßig verteilter last
Kg / lb par plateau avec charge uniformément répartie