# Klemmhebel Kunststoff mit Außengewinde, Gewindeeinsatz Stahl brüniert

**Artikelbeschreibung/Produktabbildungen**

Ausrasten
durch Anheben

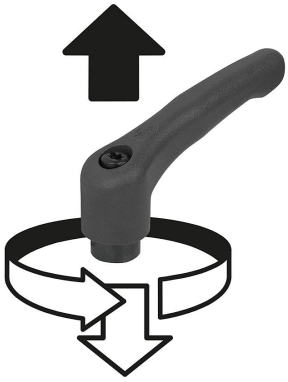

## Beschreibung

**Produktbeschreibung:**
Der Klemmhebel Kunststoff im ergonomischen Griffdesign bietet eine hochwertige, moderne Optik in Kombination mit einer sehr angenehmen Haptik.
Der Griffhebel besteht aus einem speziellen Hochleistungskunststoff und ist in vielen Standardfarben lieferbar.
Die Vorteile des Griffhebels sind eine hohe Steifigkeit und Festigkeit. Sein geringes Eigengewicht ist ideal für mobile Einsatzbereiche.

**Werkstoff:**
Hochleistungsthermoplast, glasfaserverstärkt.
Stahlteile Festigkeitsklasse 5.8.

**Ausführung:**
Stahlteile brüniert.

**Hinweis:**
Bei L ≥ 60 mm beträgt die Gewindelänge 60 mm.

**Betätigungsweise:**
Der Griffhebel ist mittels Zahnkranz im unbetätigten Zustand im Verzahnungseinsatz eingerastet, dadurch kann das Gewinde befestigt oder gelöst werden. Durch Anheben des Griffhebels kann dieser in der Position umgesetzt und per Federkraft wieder im Zahnkranz eingerastet werden.

**Anwendung:**
Maschinen-, Geräte- und Anlagenbau, Reha-Bereich.

**Temperaturbereich:**
Dauergebrauchstemperatur max. 100 °C.
Kurzzeitige Gebrauchstemperatur max. 130 °C.

**Vorteile:**
Sieben Farbvarianten.

**Auf Anfrage:**
Weitere Außengewinde, Schraubenlängen sowie Sonderausführungen.
Maß "H1" auf Wunsch in anderen Längen gegen Aufpreis lieferbar.

Hochtemperaturkunststoff in schwarzgrau.
Dauergebrauchstemperatur nach IEC 216 max. 150 °C - 160 °C.
Kurzzeitige Gebrauchstemperatur max. 250 °C.

**Zeichnungshinweis:**
1) Kegelkuppe DIN EN ISO 4753

© HEINRICH KIPP WERK GmbH & Co. KG

# Klemmhebel Kunststoff mit Außengewinde, Gewindeeinsatz Stahl brüniert

## Zeichnungen

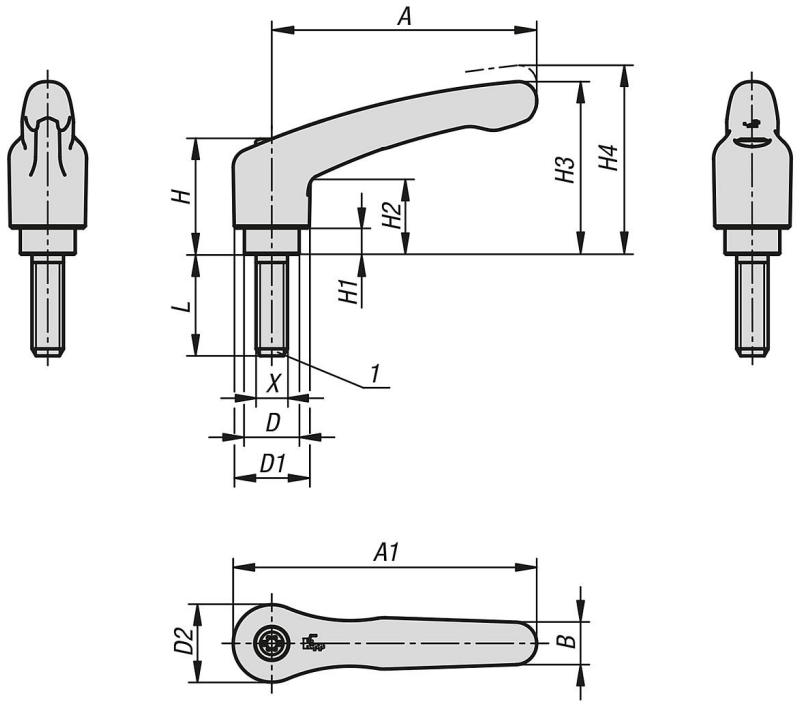


## Artikelübersicht

### Klemmhebel Kunststoff mit Außengewinde, Stahlteile brüniert

| Bestellnummer | Farbe Grundkörper | Material Grundkörper | Größe | X | D | D1 | D2 | H | H1 | H2 | H3 | H4 | A | A1 | B | Zähnezahl | L |
|---|---|---|---|---|---|---|---|---|---|---|---|---|---|---|---|---|---|
| **K1700.0031X6** | schwarzgrau RAL 7021 | Hochleistungsthermoplast | 0 | M3 | 10 | 13,2 | 13,8 | 24,5 | 4 | 15,5 | 30 | 33,5 | 30 | 36,9 | 7,6 | 16 | 6 |
| **K1700.0032X6** | reinorange RAL 2004 | Hochleistungsthermoplast | 0 | M3 | 10 | 13,2 | 13,8 | 24,5 | 4 | 15,5 | 30 | 33,5 | 30 | 36,9 | 7,6 | 16 | 6 |
| **K1700.00316X6** | rapsgelb RAL 1021 | Hochleistungsthermoplast | 0 | M3 | 10 | 13,2 | 13,8 | 24,5 | 4 | 15,5 | 30 | 33,5 | 30 | 36,9 | 7,6 | 16 | 6 |
| **K1700.00384X6** | verkehrsrot RAL 3020 | Hochleistungsthermoplast | 0 | M3 | 10 | 13,2 | 13,8 | 24,5 | 4 | 15,5 | 30 | 33,5 | 30 | 36,9 | 7,6 | 16 | 6 |
| **K1700.00386X6** | signalgrün RAL 6032 | Hochleistungsthermoplast | 0 | M3 | 10 | 13,2 | 13,8 | 24,5 | 4 | 15,5 | 30 | 33,5 | 30 | 36,9 | 7,6 | 16 | 6 |
| **K1700.00387X6** | verkehrsblau RAL 5017 | Hochleistungsthermoplast | 0 | M3 | 10 | 13,2 | 13,8 | 24,5 | 4 | 15,5 | 30 | 33,5 | 30 | 36,9 | 7,6 | 16 | 6 |
| **K1700.00388X6** | lichtgrau RAL 7035 | Hochleistungsthermoplast | 0 | M3 | 10 | 13,2 | 13,8 | 24,5 | 4 | 15,5 | 30 | 33,5 | 30 | 36,9 | 7,6 | 16 | 6 |
| **K1700.0031X10** | schwarzgrau RAL 7021 | Hochleistungsthermoplast | 0 | M3 | 10 | 13,2 | 13,8 | 24,5 | 4 | 15,5 | 30 | 33,5 | 30 | 36,9 | 7,6 | 16 | 10 |
| **K1700.0032X10** | reinorange RAL 2004 | Hochleistungsthermoplast | 0 | M3 | 10 | 13,2 | 13,8 | 24,5 | 4 | 15,5 | 30 | 33,5 | 30 | 36,9 | 7,6 | 16 | 10 |
| **K1700.00316X10** | rapsgelb RAL 1021 | Hochleistungsthermoplast | 0 | M3 | 10 | 13,2 | 13,8 | 24,5 | 4 | 15,5 | 30 | 33,5 | 30 | 36,9 | 7,6 | 16 | 10 |
| **K1700.00384X10** | verkehrsrot RAL 3020 | Hochleistungsthermoplast | 0 | M3 | 10 | 13,2 | 13,8 | 24,5 | 4 | 15,5 | 30 | 33,5 | 30 | 36,9 | 7,6 | 16 | 10 |
| **K1700.00386X10** | signalgrün RAL 6032 | Hochleistungsthermoplast | 0 | M3 | 10 | 13,2 | 13,8 | 24,5 | 4 | 15,5 | 30 | 33,5 | 30 | 36,9 | 7,6 | 16 | 10 |
| **K1700.00387X10** | verkehrsblau RAL 5017 | Hochleistungsthermoplast | 0 | M3 | 10 | 13,2 | 13,8 | 24,5 | 4 | 15,5 | 30 | 33,5 | 30 | 36,9 | 7,6 | 16 | 10 |
| **K1700.00388X10** | lichtgrau RAL 7035 | Hochleistungsthermoplast | 0 | M3 | 10 | 13,2 | 13,8 | 24,5 | 4 | 15,5 | 30 | 33,5 | 30 | 36,9 | 7,6 | 16 | 10 |
| **K1700.0031X15** | schwarzgrau RAL 7021 | Hochleistungsthermoplast | 0 | M3 | 10 | 13,2 | 13,8 | 24,5 | 4 | 15,5 | 30 | 33,5 | 30 | 36,9 | 7,6 | 16 | 15 |
| **K1700.0032X15** | reinorange RAL 2004 | Hochleistungsthermoplast | 0 | M3 | 10 | 13,2 | 13,8 | 24,5 | 4 | 15,5 | 30 | 33,5 | 30 | 36,9 | 7,6 | 16 | 15 |
| **K1700.00316X15** | rapsgelb RAL 1021 | Hochleistungsthermoplast | 0 | M3 | 10 | 13,2 | 13,8 | 24,5 | 4 | 15,5 | 30 | 33,5 | 30 | 36,9 | 7,6 | 16 | 15 |
| **K1700.00384X15** | verkehrsrot RAL 3020 | Hochleistungsthermoplast | 0 | M3 | 10 | 13,2 | 13,8 | 24,5 | 4 | 15,5 | 30 | 33,5 | 30 | 36,9 | 7,6 | 16 | 15 |
| **K1700.00386X15** | signalgrün RAL 6032 | Hochleistungsthermoplast | 0 | M3 | 10 | 13,2 | 13,8 | 24,5 | 4 | 15,5 | 30 | 33,5 | 30 | 36,9 | 7,6 | 16 | 15 |
| **K1700.00387X15** | verkehrsblau RAL 5017 | Hochleistungsthermoplast | 0 | M3 | 10 | 13,2 | 13,8 | 24,5 | 4 | 15,5 | 30 | 33,5 | 30 | 36,9 | 7,6 | 16 | 15 |
| **K1700.00388X15** | lichtgrau RAL 7035 | Hochleistungsthermoplast | 0 | M3 | 10 | 13,2 | 13,8 | 24,5 | 4 | 15,5 | 30 | 33,5 | 30 | 36,9 | 7,6 | 16 | 15 |
| **K1700.0031X20** | schwarzgrau RAL 7021 | Hochleistungsthermoplast | 0 | M3 | 10 | 13,2 | 13,8 | 24,5 | 4 | 15,5 | 30 | 33,5 | 30 | 36,9 | 7,6 | 16 | 20 |
| **K1700.0032X20** | reinorange RAL 2004 | Hochleistungsthermoplast | 0 | M3 | 10 | 13,2 | 13,8 | 24,5 | 4 | 15,5 | 30 | 33,5 | 30 | 36,9 | 7,6 | 16 | 20 |
| **K1700.00316X20** | rapsgelb RAL 1021 | Hochleistungsthermoplast | 0 | M3 | 10 | 13,2 | 13,8 | 24,5 | 4 | 15,5 | 30 | 33,5 | 30 | 36,9 | 7,6 | 16 | 20 |
| **K1700.00384X20** | verkehrsrot RAL 3020 | Hochleistungsthermoplast | 0 | M3 | 10 | 13,2 | 13,8 | 24,5 | 4 | 15,5 | 30 | 33,5 | 30 | 36,9 | 7,6 | 16 | 20 |
| **K1700.00386X20** | signalgrün RAL 6032 | Hochleistungsthermoplast | 0 | M3 | 10 | 13,2 | 13,8 | 24,5 | 4 | 15,5 | 30 | 33,5 | 30 | 36,9 | 7,6 | 16 | 20 |
| **K1700.00387X20** | verkehrsblau RAL 5017 | Hochleistungsthermoplast | 0 | M3 | 10 | 13,2 | 13,8 | 24,5 | 4 | 15,5 | 30 | 33,5 | 30 | 36,9 | 7,6 | 16 | 20 |
| **K1700.00388X20** | lichtgrau RAL 7035 | Hochleistungsthermoplast | 0 | M3 | 10 | 13,2 | 13,8 | 24,5 | 4 | 15,5 | 30 | 33,5 | 30 | 36,9 | 7,6 | 16 | 20 |
| **K1700.0041X10** | schwarzgrau RAL 7021 | Hochleistungsthermoplast | 0 | M4 | 10 | 13,2 | 13,8 | 24,5 | 4 | 15,5 | 30 | 33,5 | 30 | 36,9 | 7,6 | 16 | 10 |

© HEINRICH KIPP WERK GmbH & Co. KG

# Klemmhebel Kunststoff mit Außengewinde, Gewindeeinsatz Stahl brüniert

## Artikelübersicht

| Bestellnummer | Farbe Grundkörper | Material Grundkörper | Größe | X | D | D1 | D2 | H | H1 | H2 | H3 | H4 | A | A1 | B | Zähnezahl | L |
|---|---|---|---|---|---|---|---|---|---|---|---|---|---|---|---|---|---|
| **K1700.0042X10** | reinorange RAL 2004 | Hochleistungsthermoplast | 0 | M4 | 10 | 13,2 | 13,8 | 24,5 | 4 | 15,5 | 30 | 33,5 | 30 | 36,9 | 7,6 | 16 | 10 |
| **K1700.00416X10** | rapsgelb RAL 1021 | Hochleistungsthermoplast | 0 | M4 | 10 | 13,2 | 13,8 | 24,5 | 4 | 15,5 | 30 | 33,5 | 30 | 36,9 | 7,6 | 16 | 10 |
| **K1700.00484X10** | verkehrsrot RAL 3020 | Hochleistungsthermoplast | 0 | M4 | 10 | 13,2 | 13,8 | 24,5 | 4 | 15,5 | 30 | 33,5 | 30 | 36,9 | 7,6 | 16 | 10 |
| **K1700.00486X10** | signalgrün RAL 6032 | Hochleistungsthermoplast | 0 | M4 | 10 | 13,2 | 13,8 | 24,5 | 4 | 15,5 | 30 | 33,5 | 30 | 36,9 | 7,6 | 16 | 10 |
| **K1700.00487X10** | verkehrsblau RAL 5017 | Hochleistungsthermoplast | 0 | M4 | 10 | 13,2 | 13,8 | 24,5 | 4 | 15,5 | 30 | 33,5 | 30 | 36,9 | 7,6 | 16 | 10 |
| **K1700.00488X10** | lichtgrau RAL 7035 | Hochleistungsthermoplast | 0 | M4 | 10 | 13,2 | 13,8 | 24,5 | 4 | 15,5 | 30 | 33,5 | 30 | 36,9 | 7,6 | 16 | 10 |
| **K1700.0041X15** | schwarzgrau RAL 7021 | Hochleistungsthermoplast | 0 | M4 | 10 | 13,2 | 13,8 | 24,5 | 4 | 15,5 | 30 | 33,5 | 30 | 36,9 | 7,6 | 16 | 15 |
| **K1700.0042X15** | reinorange RAL 2004 | Hochleistungsthermoplast | 0 | M4 | 10 | 13,2 | 13,8 | 24,5 | 4 | 15,5 | 30 | 33,5 | 30 | 36,9 | 7,6 | 16 | 15 |
| **K1700.00416X15** | rapsgelb RAL 1021 | Hochleistungsthermoplast | 0 | M4 | 10 | 13,2 | 13,8 | 24,5 | 4 | 15,5 | 30 | 33,5 | 30 | 36,9 | 7,6 | 16 | 15 |
| **K1700.00484X15** | verkehrsrot RAL 3020 | Hochleistungsthermoplast | 0 | M4 | 10 | 13,2 | 13,8 | 24,5 | 4 | 15,5 | 30 | 33,5 | 30 | 36,9 | 7,6 | 16 | 15 |
| **K1700.00486X15** | signalgrün RAL 6032 | Hochleistungsthermoplast | 0 | M4 | 10 | 13,2 | 13,8 | 24,5 | 4 | 15,5 | 30 | 33,5 | 30 | 36,9 | 7,6 | 16 | 15 |
| **K1700.00487X15** | verkehrsblau RAL 5017 | Hochleistungsthermoplast | 0 | M4 | 10 | 13,2 | 13,8 | 24,5 | 4 | 15,5 | 30 | 33,5 | 30 | 36,9 | 7,6 | 16 | 15 |
| **K1700.00488X15** | lichtgrau RAL 7035 | Hochleistungsthermoplast | 0 | M4 | 10 | 13,2 | 13,8 | 24,5 | 4 | 15,5 | 30 | 33,5 | 30 | 36,9 | 7,6 | 16 | 15 |
| **K1700.0041X20** | schwarzgrau RAL 7021 | Hochleistungsthermoplast | 0 | M4 | 10 | 13,2 | 13,8 | 24,5 | 4 | 15,5 | 30 | 33,5 | 30 | 36,9 | 7,6 | 16 | 20 |
| **K1700.0042X20** | reinorange RAL 2004 | Hochleistungsthermoplast | 0 | M4 | 10 | 13,2 | 13,8 | 24,5 | 4 | 15,5 | 30 | 33,5 | 30 | 36,9 | 7,6 | 16 | 20 |
| **K1700.00416X20** | rapsgelb RAL 1021 | Hochleistungsthermoplast | 0 | M4 | 10 | 13,2 | 13,8 | 24,5 | 4 | 15,5 | 30 | 33,5 | 30 | 36,9 | 7,6 | 16 | 20 |
| **K1700.00484X20** | verkehrsrot RAL 3020 | Hochleistungsthermoplast | 0 | M4 | 10 | 13,2 | 13,8 | 24,5 | 4 | 15,5 | 30 | 33,5 | 30 | 36,9 | 7,6 | 16 | 20 |
| **K1700.00486X20** | signalgrün RAL 6032 | Hochleistungsthermoplast | 0 | M4 | 10 | 13,2 | 13,8 | 24,5 | 4 | 15,5 | 30 | 33,5 | 30 | 36,9 | 7,6 | 16 | 20 |
| **K1700.00487X20** | verkehrsblau RAL 5017 | Hochleistungsthermoplast | 0 | M4 | 10 | 13,2 | 13,8 | 24,5 | 4 | 15,5 | 30 | 33,5 | 30 | 36,9 | 7,6 | 16 | 20 |
| **K1700.00488X20** | lichtgrau RAL 7035 | Hochleistungsthermoplast | 0 | M4 | 10 | 13,2 | 13,8 | 24,5 | 4 | 15,5 | 30 | 33,5 | 30 | 36,9 | 7,6 | 16 | 20 |
| **K1700.0041X25** | schwarzgrau RAL 7021 | Hochleistungsthermoplast | 0 | M4 | 10 | 13,2 | 13,8 | 24,5 | 4 | 15,5 | 30 | 33,5 | 30 | 36,9 | 7,6 | 16 | 25 |
| **K1700.0042X25** | reinorange RAL 2004 | Hochleistungsthermoplast | 0 | M4 | 10 | 13,2 | 13,8 | 24,5 | 4 | 15,5 | 30 | 33,5 | 30 | 36,9 | 7,6 | 16 | 25 |
| **K1700.00416X25** | rapsgelb RAL 1021 | Hochleistungsthermoplast | 0 | M4 | 10 | 13,2 | 13,8 | 24,5 | 4 | 15,5 | 30 | 33,5 | 30 | 36,9 | 7,6 | 16 | 25 |
| **K1700.00484X25** | verkehrsrot RAL 3020 | Hochleistungsthermoplast | 0 | M4 | 10 | 13,2 | 13,8 | 24,5 | 4 | 15,5 | 30 | 33,5 | 30 | 36,9 | 7,6 | 16 | 25 |
| **K1700.00486X25** | signalgrün RAL 6032 | Hochleistungsthermoplast | 0 | M4 | 10 | 13,2 | 13,8 | 24,5 | 4 | 15,5 | 30 | 33,5 | 30 | 36,9 | 7,6 | 16 | 25 |
| **K1700.00487X25** | verkehrsblau RAL 5017 | Hochleistungsthermoplast | 0 | M4 | 10 | 13,2 | 13,8 | 24,5 | 4 | 15,5 | 30 | 33,5 | 30 | 36,9 | 7,6 | 16 | 25 |
| **K1700.00488X25** | lichtgrau RAL 7035 | Hochleistungsthermoplast | 0 | M4 | 10 | 13,2 | 13,8 | 24,5 | 4 | 15,5 | 30 | 33,5 | 30 | 36,9 | 7,6 | 16 | 25 |
| **K1700.0041X30** | schwarzgrau RAL 7021 | Hochleistungsthermoplast | 0 | M4 | 10 | 13,2 | 13,8 | 24,5 | 4 | 15,5 | 30 | 33,5 | 30 | 36,9 | 7,6 | 16 | 30 |
| **K1700.0042X30** | reinorange RAL 2004 | Hochleistungsthermoplast | 0 | M4 | 10 | 13,2 | 13,8 | 24,5 | 4 | 15,5 | 30 | 33,5 | 30 | 36,9 | 7,6 | 16 | 30 |
| **K1700.00416X30** | rapsgelb RAL 1021 | Hochleistungsthermoplast | 0 | M4 | 10 | 13,2 | 13,8 | 24,5 | 4 | 15,5 | 30 | 33,5 | 30 | 36,9 | 7,6 | 16 | 30 |
| **K1700.00484X30** | verkehrsrot RAL 3020 | Hochleistungsthermoplast | 0 | M4 | 10 | 13,2 | 13,8 | 24,5 | 4 | 15,5 | 30 | 33,5 | 30 | 36,9 | 7,6 | 16 | 30 |
| **K1700.00486X30** | signalgrün RAL 6032 | Hochleistungsthermoplast | 0 | M4 | 10 | 13,2 | 13,8 | 24,5 | 4 | 15,5 | 30 | 33,5 | 30 | 36,9 | 7,6 | 16 | 30 |
| **K1700.00488X30** | lichtgrau RAL 7035 | Hochleistungsthermoplast | 0 | M4 | 10 | 13,2 | 13,8 | 24,5 | 4 | 15,5 | 30 | 33,5 | 30 | 36,9 | 7,6 | 16 | 30 |
| **K1700.00487X30** | verkehrsblau RAL 5017 | Hochleistungsthermoplast | 0 | M4 | 10 | 13,2 | 13,8 | 24,5 | 4 | 15,5 | 30 | 33,5 | 30 | 36,9 | 7,6 | 16 | 30 |
| **K1700.0041X35** | schwarzgrau RAL 7021 | Hochleistungsthermoplast | 0 | M4 | 10 | 13,2 | 13,8 | 24,5 | 4 | 15,5 | 30 | 33,5 | 30 | 36,9 | 7,6 | 16 | 35 |
| **K1700.0042X35** | reinorange RAL 2004 | Hochleistungsthermoplast | 0 | M4 | 10 | 13,2 | 13,8 | 24,5 | 4 | 15,5 | 30 | 33,5 | 30 | 36,9 | 7,6 | 16 | 35 |
| **K1700.00416X35** | rapsgelb RAL 1021 | Hochleistungsthermoplast | 0 | M4 | 10 | 13,2 | 13,8 | 24,5 | 4 | 15,5 | 30 | 33,5 | 30 | 36,9 | 7,6 | 16 | 35 |
| **K1700.00484X35** | verkehrsrot RAL 3020 | Hochleistungsthermoplast | 0 | M4 | 10 | 13,2 | 13,8 | 24,5 | 4 | 15,5 | 30 | 33,5 | 30 | 36,9 | 7,6 | 16 | 35 |
| **K1700.00486X35** | signalgrün RAL 6032 | Hochleistungsthermoplast | 0 | M4 | 10 | 13,2 | 13,8 | 24,5 | 4 | 15,5 | 30 | 33,5 | 30 | 36,9 | 7,6 | 16 | 35 |
| **K1700.00487X35** | verkehrsblau RAL 5017 | Hochleistungsthermoplast | 0 | M4 | 10 | 13,2 | 13,8 | 24,5 | 4 | 15,5 | 30 | 33,5 | 30 | 36,9 | 7,6 | 16 | 35 |
| **K1700.00488X35** | lichtgrau RAL 7035 | Hochleistungsthermoplast | 0 | M4 | 10 | 13,2 | 13,8 | 24,5 | 4 | 15,5 | 30 | 33,5 | 30 | 36,9 | 7,6 | 16 | 35 |
| **K1700.0041X40** | schwarzgrau RAL 7021 | Hochleistungsthermoplast | 0 | M4 | 10 | 13,2 | 13,8 | 24,5 | 4 | 15,5 | 30 | 33,5 | 30 | 36,9 | 7,6 | 16 | 40 |
| **K1700.0042X40** | reinorange RAL 2004 | Hochleistungsthermoplast | 0 | M4 | 10 | 13,2 | 13,8 | 24,5 | 4 | 15,5 | 30 | 33,5 | 30 | 36,9 | 7,6 | 16 | 40 |
| **K1700.00416X40** | rapsgelb RAL 1021 | Hochleistungsthermoplast | 0 | M4 | 10 | 13,2 | 13,8 | 24,5 | 4 | 15,5 | 30 | 33,5 | 30 | 36,9 | 7,6 | 16 | 40 |
| **K1700.00484X40** | verkehrsrot RAL 3020 | Hochleistungsthermoplast | 0 | M4 | 10 | 13,2 | 13,8 | 24,5 | 4 | 15,5 | 30 | 33,5 | 30 | 36,9 | 7,6 | 16 | 40 |
| **K1700.00486X40** | signalgrün RAL 6032 | Hochleistungsthermoplast | 0 | M4 | 10 | 13,2 | 13,8 | 24,5 | 4 | 15,5 | 30 | 33,5 | 30 | 36,9 | 7,6 | 16 | 40 |
| **K1700.00487X40** | verkehrsblau RAL 5017 | Hochleistungsthermoplast | 0 | M4 | 10 | 13,2 | 13,8 | 24,5 | 4 | 15,5 | 30 | 33,5 | 30 | 36,9 | 7,6 | 16 | 40 |
| **K1700.00488X40** | lichtgrau RAL 7035 | Hochleistungsthermoplast | 0 | M4 | 10 | 13,2 | 13,8 | 24,5 | 4 | 15,5 | 30 | 33,5 | 30 | 36,9 | 7,6 | 16 | 40 |
| **K1700.0041X45** | schwarzgrau RAL 7021 | Hochleistungsthermoplast | 0 | M4 | 10 | 13,2 | 13,8 | 24,5 | 4 | 15,5 | 30 | 33,5 | 30 | 36,9 | 7,6 | 16 | 45 |
| **K1700.0042X45** | reinorange RAL 2004 | Hochleistungsthermoplast | 0 | M4 | 10 | 13,2 | 13,8 | 24,5 | 4 | 15,5 | 30 | 33,5 | 30 | 36,9 | 7,6 | 16 | 45 |
| **K1700.00416X45** | rapsgelb RAL 1021 | Hochleistungsthermoplast | 0 | M4 | 10 | 13,2 | 13,8 | 24,5 | 4 | 15,5 | 30 | 33,5 | 30 | 36,9 | 7,6 | 16 | 45 |
| **K1700.00484X45** | verkehrsrot RAL 3020 | Hochleistungsthermoplast | 0 | M4 | 10 | 13,2 | 13,8 | 24,5 | 4 | 15,5 | 30 | 33,5 | 30 | 36,9 | 7,6 | 16 | 45 |
| **K1700.00486X45** | signalgrün RAL 6032 | Hochleistungsthermoplast | 0 | M4 | 10 | 13,2 | 13,8 | 24,5 | 4 | 15,5 | 30 | 33,5 | 30 | 36,9 | 7,6 | 16 | 45 |
| **K1700.00487X45** | verkehrsblau RAL 5017 | Hochleistungsthermoplast | 0 | M4 | 10 | 13,2 | 13,8 | 24,5 | 4 | 15,5 | 30 | 33,5 | 30 | 36,9 | 7,6 | 16 | 45 |
| **K1700.00488X45** | lichtgrau RAL 7035 | Hochleistungsthermoplast | 0 | M4 | 10 | 13,2 | 13,8 | 24,5 | 4 | 15,5 | 30 | 33,5 | 30 | 36,9 | 7,6 | 16 | 45 |
| **K1700.0041X50** | schwarzgrau RAL 7021 | Hochleistungsthermoplast | 0 | M4 | 10 | 13,2 | 13,8 | 24,5 | 4 | 15,5 | 30 | 33,5 | 30 | 36,9 | 7,6 | 16 | 50 |
| **K1700.0042X50** | reinorange RAL 2004 | Hochleistungsthermoplast | 0 | M4 | 10 | 13,2 | 13,8 | 24,5 | 4 | 15,5 | 30 | 33,5 | 30 | 36,9 | 7,6 | 16 | 50 |
| **K1700.00416X50** | rapsgelb RAL 1021 | Hochleistungsthermoplast | 0 | M4 | 10 | 13,2 | 13,8 | 24,5 | 4 | 15,5 | 30 | 33,5 | 30 | 36,9 | 7,6 | 16 | 50 |
| **K1700.00484X50** | verkehrsrot RAL 3020 | Hochleistungsthermoplast | 0 | M4 | 10 | 13,2 | 13,8 | 24,5 | 4 | 15,5 | 30 | 33,5 | 30 | 36,9 | 7,6 | 16 | 50 |
| **K1700.00486X50** | signalgrün RAL 6032 | Hochleistungsthermoplast | 0 | M4 | 10 | 13,2 | 13,8 | 24,5 | 4 | 15,5 | 30 | 33,5 | 30 | 36,9 | 7,6 | 16 | 50 |
| **K1700.00487X50** | verkehrsblau RAL 5017 | Hochleistungsthermoplast | 0 | M4 | 10 | 13,2 | 13,8 | 24,5 | 4 | 15,5 | 30 | 33,5 | 30 | 36,9 | 7,6 | 16 | 50 |
| **K1700.00488X50** | lichtgrau RAL 7035 | Hochleistungsthermoplast | 0 | M4 | 10 | 13,2 | 13,8 | 24,5 | 4 | 15,5 | 30 | 33,5 | 30 | 36,9 | 7,6 | 16 | 50 |

© HEINRICH KIPP WERK GmbH & Co. KG

# Klemmhebel Kunststoff mit Außengewinde, Gewindeeinsatz Stahl brüniert

## Artikelübersicht

| Bestellnummer | Farbe Grundkörper | Material Grundkörper | Größe | X | D | D1 | D2 | H | H1 | H2 | H3 | H4 | A | A1 | B | Zähnezahl | L |
|---|---|---|---|---|---|---|---|---|---|---|---|---|---|---|---|---|---|
| **K1700.0051X10** | schwarzgrau RAL 7021 | Hochleistungsthermoplast | 0 | M5 | 10 | 13,2 | 13,8 | 24,5 | 4 | 15,5 | 30 | 33,5 | 30 | 36,9 | 7,6 | 16 | 10 |
| **K1700.0052X10** | reinorange RAL 2004 | Hochleistungsthermoplast | 0 | M5 | 10 | 13,2 | 13,8 | 24,5 | 4 | 15,5 | 30 | 33,5 | 30 | 36,9 | 7,6 | 16 | 10 |
| **K1700.00516X10** | rapsgelb RAL 1021 | Hochleistungsthermoplast | 0 | M5 | 10 | 13,2 | 13,8 | 24,5 | 4 | 15,5 | 30 | 33,5 | 30 | 36,9 | 7,6 | 16 | 10 |
| **K1700.00584X10** | verkehrsrot RAL 3020 | Hochleistungsthermoplast | 0 | M5 | 10 | 13,2 | 13,8 | 24,5 | 4 | 15,5 | 30 | 33,5 | 30 | 36,9 | 7,6 | 16 | 10 |
| **K1700.00586X10** | signalgrün RAL 6032 | Hochleistungsthermoplast | 0 | M5 | 10 | 13,2 | 13,8 | 24,5 | 4 | 15,5 | 30 | 33,5 | 30 | 36,9 | 7,6 | 16 | 10 |
| **K1700.00587X10** | verkehrsblau RAL 5017 | Hochleistungsthermoplast | 0 | M5 | 10 | 13,2 | 13,8 | 24,5 | 4 | 15,5 | 30 | 33,5 | 30 | 36,9 | 7,6 | 16 | 10 |
| **K1700.00588X10** | lichtgrau RAL 7035 | Hochleistungsthermoplast | 0 | M5 | 10 | 13,2 | 13,8 | 24,5 | 4 | 15,5 | 30 | 33,5 | 30 | 36,9 | 7,6 | 16 | 10 |
| **K1700.0051X15** | schwarzgrau RAL 7021 | Hochleistungsthermoplast | 0 | M5 | 10 | 13,2 | 13,8 | 24,5 | 4 | 15,5 | 30 | 33,5 | 30 | 36,9 | 7,6 | 16 | 15 |
| **K1700.0052X15** | reinorange RAL 2004 | Hochleistungsthermoplast | 0 | M5 | 10 | 13,2 | 13,8 | 24,5 | 4 | 15,5 | 30 | 33,5 | 30 | 36,9 | 7,6 | 16 | 15 |
| **K1700.00516X15** | rapsgelb RAL 1021 | Hochleistungsthermoplast | 0 | M5 | 10 | 13,2 | 13,8 | 24,5 | 4 | 15,5 | 30 | 33,5 | 30 | 36,9 | 7,6 | 16 | 15 |
| **K1700.00584X15** | verkehrsrot RAL 3020 | Hochleistungsthermoplast | 0 | M5 | 10 | 13,2 | 13,8 | 24,5 | 4 | 15,5 | 30 | 33,5 | 30 | 36,9 | 7,6 | 16 | 15 |
| **K1700.00586X15** | signalgrün RAL 6032 | Hochleistungsthermoplast | 0 | M5 | 10 | 13,2 | 13,8 | 24,5 | 4 | 15,5 | 30 | 33,5 | 30 | 36,9 | 7,6 | 16 | 15 |
| **K1700.00587X15** | verkehrsblau RAL 5017 | Hochleistungsthermoplast | 0 | M5 | 10 | 13,2 | 13,8 | 24,5 | 4 | 15,5 | 30 | 33,5 | 30 | 36,9 | 7,6 | 16 | 15 |
| **K1700.00588X15** | lichtgrau RAL 7035 | Hochleistungsthermoplast | 0 | M5 | 10 | 13,2 | 13,8 | 24,5 | 4 | 15,5 | 30 | 33,5 | 30 | 36,9 | 7,6 | 16 | 15 |
| **K1700.0051X20** | schwarzgrau RAL 7021 | Hochleistungsthermoplast | 0 | M5 | 10 | 13,2 | 13,8 | 24,5 | 4 | 15,5 | 30 | 33,5 | 30 | 36,9 | 7,6 | 16 | 20 |
| **K1700.0052X20** | reinorange RAL 2004 | Hochleistungsthermoplast | 0 | M5 | 10 | 13,2 | 13,8 | 24,5 | 4 | 15,5 | 30 | 33,5 | 30 | 36,9 | 7,6 | 16 | 20 |
| **K1700.00516X20** | rapsgelb RAL 1021 | Hochleistungsthermoplast | 0 | M5 | 10 | 13,2 | 13,8 | 24,5 | 4 | 15,5 | 30 | 33,5 | 30 | 36,9 | 7,6 | 16 | 20 |
| **K1700.00584X20** | verkehrsrot RAL 3020 | Hochleistungsthermoplast | 0 | M5 | 10 | 13,2 | 13,8 | 24,5 | 4 | 15,5 | 30 | 33,5 | 30 | 36,9 | 7,6 | 16 | 20 |
| **K1700.00586X20** | signalgrün RAL 6032 | Hochleistungsthermoplast | 0 | M5 | 10 | 13,2 | 13,8 | 24,5 | 4 | 15,5 | 30 | 33,5 | 30 | 36,9 | 7,6 | 16 | 20 |
| **K1700.00587X20** | verkehrsblau RAL 5017 | Hochleistungsthermoplast | 0 | M5 | 10 | 13,2 | 13,8 | 24,5 | 4 | 15,5 | 30 | 33,5 | 30 | 36,9 | 7,6 | 16 | 20 |
| **K1700.00588X20** | lichtgrau RAL 7035 | Hochleistungsthermoplast | 0 | M5 | 10 | 13,2 | 13,8 | 24,5 | 4 | 15,5 | 30 | 33,5 | 30 | 36,9 | 7,6 | 16 | 20 |
| **K1700.0051X25** | schwarzgrau RAL 7021 | Hochleistungsthermoplast | 0 | M5 | 10 | 13,2 | 13,8 | 24,5 | 4 | 15,5 | 30 | 33,5 | 30 | 36,9 | 7,6 | 16 | 25 |
| **K1700.0052X25** | reinorange RAL 2004 | Hochleistungsthermoplast | 0 | M5 | 10 | 13,2 | 13,8 | 24,5 | 4 | 15,5 | 30 | 33,5 | 30 | 36,9 | 7,6 | 16 | 25 |
| **K1700.00516X25** | rapsgelb RAL 1021 | Hochleistungsthermoplast | 0 | M5 | 10 | 13,2 | 13,8 | 24,5 | 4 | 15,5 | 30 | 33,5 | 30 | 36,9 | 7,6 | 16 | 25 |
| **K1700.00584X25** | verkehrsrot RAL 3020 | Hochleistungsthermoplast | 0 | M5 | 10 | 13,2 | 13,8 | 24,5 | 4 | 15,5 | 30 | 33,5 | 30 | 36,9 | 7,6 | 16 | 25 |
| **K1700.00586X25** | signalgrün RAL 6032 | Hochleistungsthermoplast | 0 | M5 | 10 | 13,2 | 13,8 | 24,5 | 4 | 15,5 | 30 | 33,5 | 30 | 36,9 | 7,6 | 16 | 25 |
| **K1700.00587X25** | verkehrsblau RAL 5017 | Hochleistungsthermoplast | 0 | M5 | 10 | 13,2 | 13,8 | 24,5 | 4 | 15,5 | 30 | 33,5 | 30 | 36,9 | 7,6 | 16 | 25 |
| **K1700.00588X25** | lichtgrau RAL 7035 | Hochleistungsthermoplast | 0 | M5 | 10 | 13,2 | 13,8 | 24,5 | 4 | 15,5 | 30 | 33,5 | 30 | 36,9 | 7,6 | 16 | 25 |
| **K1700.0051X30** | schwarzgrau RAL 7021 | Hochleistungsthermoplast | 0 | M5 | 10 | 13,2 | 13,8 | 24,5 | 4 | 15,5 | 30 | 33,5 | 30 | 36,9 | 7,6 | 16 | 30 |
| **K1700.0052X30** | reinorange RAL 2004 | Hochleistungsthermoplast | 0 | M5 | 10 | 13,2 | 13,8 | 24,5 | 4 | 15,5 | 30 | 33,5 | 30 | 36,9 | 7,6 | 16 | 30 |
| **K1700.00516X30** | rapsgelb RAL 1021 | Hochleistungsthermoplast | 0 | M5 | 10 | 13,2 | 13,8 | 24,5 | 4 | 15,5 | 30 | 33,5 | 30 | 36,9 | 7,6 | 16 | 30 |
| **K1700.00584X30** | verkehrsrot RAL 3020 | Hochleistungsthermoplast | 0 | M5 | 10 | 13,2 | 13,8 | 24,5 | 4 | 15,5 | 30 | 33,5 | 30 | 36,9 | 7,6 | 16 | 30 |
| **K1700.00586X30** | signalgrün RAL 6032 | Hochleistungsthermoplast | 0 | M5 | 10 | 13,2 | 13,8 | 24,5 | 4 | 15,5 | 30 | 33,5 | 30 | 36,9 | 7,6 | 16 | 30 |
| **K1700.00587X30** | verkehrsblau RAL 5017 | Hochleistungsthermoplast | 0 | M5 | 10 | 13,2 | 13,8 | 24,5 | 4 | 15,5 | 30 | 33,5 | 30 | 36,9 | 7,6 | 16 | 30 |
| **K1700.00588X30** | lichtgrau RAL 7035 | Hochleistungsthermoplast | 0 | M5 | 10 | 13,2 | 13,8 | 24,5 | 4 | 15,5 | 30 | 33,5 | 30 | 36,9 | 7,6 | 16 | 30 |
| **K1700.0051X35** | schwarzgrau RAL 7021 | Hochleistungsthermoplast | 0 | M5 | 10 | 13,2 | 13,8 | 24,5 | 4 | 15,5 | 30 | 33,5 | 30 | 36,9 | 7,6 | 16 | 35 |
| **K1700.0052X35** | reinorange RAL 2004 | Hochleistungsthermoplast | 0 | M5 | 10 | 13,2 | 13,8 | 24,5 | 4 | 15,5 | 30 | 33,5 | 30 | 36,9 | 7,6 | 16 | 35 |
| **K1700.00516X35** | rapsgelb RAL 1021 | Hochleistungsthermoplast | 0 | M5 | 10 | 13,2 | 13,8 | 24,5 | 4 | 15,5 | 30 | 33,5 | 30 | 36,9 | 7,6 | 16 | 35 |
| **K1700.00584X35** | verkehrsrot RAL 3020 | Hochleistungsthermoplast | 0 | M5 | 10 | 13,2 | 13,8 | 24,5 | 4 | 15,5 | 30 | 33,5 | 30 | 36,9 | 7,6 | 16 | 35 |
| **K1700.00586X35** | signalgrün RAL 6032 | Hochleistungsthermoplast | 0 | M5 | 10 | 13,2 | 13,8 | 24,5 | 4 | 15,5 | 30 | 33,5 | 30 | 36,9 | 7,6 | 16 | 35 |
| **K1700.00587X35** | verkehrsblau RAL 5017 | Hochleistungsthermoplast | 0 | M5 | 10 | 13,2 | 13,8 | 24,5 | 4 | 15,5 | 30 | 33,5 | 30 | 36,9 | 7,6 | 16 | 35 |
| **K1700.00588X35** | lichtgrau RAL 7035 | Hochleistungsthermoplast | 0 | M5 | 10 | 13,2 | 13,8 | 24,5 | 4 | 15,5 | 30 | 33,5 | 30 | 36,9 | 7,6 | 16 | 35 |
| **K1700.0051X40** | schwarzgrau RAL 7021 | Hochleistungsthermoplast | 0 | M5 | 10 | 13,2 | 13,8 | 24,5 | 4 | 15,5 | 30 | 33,5 | 30 | 36,9 | 7,6 | 16 | 40 |
| **K1700.0052X40** | reinorange RAL 2004 | Hochleistungsthermoplast | 0 | M5 | 10 | 13,2 | 13,8 | 24,5 | 4 | 15,5 | 30 | 33,5 | 30 | 36,9 | 7,6 | 16 | 40 |
| **K1700.00516X40** | rapsgelb RAL 1021 | Hochleistungsthermoplast | 0 | M5 | 10 | 13,2 | 13,8 | 24,5 | 4 | 15,5 | 30 | 33,5 | 30 | 36,9 | 7,6 | 16 | 40 |
| **K1700.00584X40** | verkehrsrot RAL 3020 | Hochleistungsthermoplast | 0 | M5 | 10 | 13,2 | 13,8 | 24,5 | 4 | 15,5 | 30 | 33,5 | 30 | 36,9 | 7,6 | 16 | 40 |
| **K1700.00586X40** | signalgrün RAL 6032 | Hochleistungsthermoplast | 0 | M5 | 10 | 13,2 | 13,8 | 24,5 | 4 | 15,5 | 30 | 33,5 | 30 | 36,9 | 7,6 | 16 | 40 |
| **K1700.00587X40** | verkehrsblau RAL 5017 | Hochleistungsthermoplast | 0 | M5 | 10 | 13,2 | 13,8 | 24,5 | 4 | 15,5 | 30 | 33,5 | 30 | 36,9 | 7,6 | 16 | 40 |
| **K1700.00588X40** | lichtgrau RAL 7035 | Hochleistungsthermoplast | 0 | M5 | 10 | 13,2 | 13,8 | 24,5 | 4 | 15,5 | 30 | 33,5 | 30 | 36,9 | 7,6 | 16 | 40 |
| **K1700.0051X45** | schwarzgrau RAL 7021 | Hochleistungsthermoplast | 0 | M5 | 10 | 13,2 | 13,8 | 24,5 | 4 | 15,5 | 30 | 33,5 | 30 | 36,9 | 7,6 | 16 | 45 |
| **K1700.0052X45** | reinorange RAL 2004 | Hochleistungsthermoplast | 0 | M5 | 10 | 13,2 | 13,8 | 24,5 | 4 | 15,5 | 30 | 33,5 | 30 | 36,9 | 7,6 | 16 | 45 |
| **K1700.00516X45** | rapsgelb RAL 1021 | Hochleistungsthermoplast | 0 | M5 | 10 | 13,2 | 13,8 | 24,5 | 4 | 15,5 | 30 | 33,5 | 30 | 36,9 | 7,6 | 16 | 45 |
| **K1700.00584X45** | verkehrsrot RAL 3020 | Hochleistungsthermoplast | 0 | M5 | 10 | 13,2 | 13,8 | 24,5 | 4 | 15,5 | 30 | 33,5 | 30 | 36,9 | 7,6 | 16 | 45 |
| **K1700.00586X45** | signalgrün RAL 6032 | Hochleistungsthermoplast | 0 | M5 | 10 | 13,2 | 13,8 | 24,5 | 4 | 15,5 | 30 | 33,5 | 30 | 36,9 | 7,6 | 16 | 45 |
| **K1700.00587X45** | verkehrsblau RAL 5017 | Hochleistungsthermoplast | 0 | M5 | 10 | 13,2 | 13,8 | 24,5 | 4 | 15,5 | 30 | 33,5 | 30 | 36,9 | 7,6 | 16 | 45 |
| **K1700.00588X45** | lichtgrau RAL 7035 | Hochleistungsthermoplast | 0 | M5 | 10 | 13,2 | 13,8 | 24,5 | 4 | 15,5 | 30 | 33,5 | 30 | 36,9 | 7,6 | 16 | 45 |
| **K1700.0051X50** | schwarzgrau RAL 7021 | Hochleistungsthermoplast | 0 | M5 | 10 | 13,2 | 13,8 | 24,5 | 4 | 15,5 | 30 | 33,5 | 30 | 36,9 | 7,6 | 16 | 50 |
| **K1700.0052X50** | reinorange RAL 2004 | Hochleistungsthermoplast | 0 | M5 | 10 | 13,2 | 13,8 | 24,5 | 4 | 15,5 | 30 | 33,5 | 30 | 36,9 | 7,6 | 16 | 50 |
| **K1700.00516X50** | rapsgelb RAL 1021 | Hochleistungsthermoplast | 0 | M5 | 10 | 13,2 | 13,8 | 24,5 | 4 | 15,5 | 30 | 33,5 | 30 | 36,9 | 7,6 | 16 | 50 |
| **K1700.00584X50** | verkehrsrot RAL 3020 | Hochleistungsthermoplast | 0 | M5 | 10 | 13,2 | 13,8 | 24,5 | 4 | 15,5 | 30 | 33,5 | 30 | 36,9 | 7,6 | 16 | 50 |
| **K1700.00586X50** | signalgrün RAL 6032 | Hochleistungsthermoplast | 0 | M5 | 10 | 13,2 | 13,8 | 24,5 | 4 | 15,5 | 30 | 33,5 | 30 | 36,9 | 7,6 | 16 | 50 |
| **K1700.00587X50** | verkehrsblau RAL 5017 | Hochleistungsthermoplast | 0 | M5 | 10 | 13,2 | 13,8 | 24,5 | 4 | 15,5 | 30 | 33,5 | 30 | 36,9 | 7,6 | 16 | 50 |

© HEINRICH KIPP WERK GmbH & Co. KG

# Klemmhebel Kunststoff mit Außengewinde, Gewindeeinsatz Stahl brüniert

## Artikelübersicht

| Bestellnummer | Farbe Grundkörper | Material Grundkörper | Größe | X | D | D1 | D2 | H | H1 | H2 | H3 | H4 | A | A1 | B | Zähnezahl | L |
|---|---|---|---|---|---|---|---|---|---|---|---|---|---|---|---|---|---|
| **K1700.00588X50** | lichtgrau RAL 7035 | Hochleistungsthermoplast | 0 | M5 | 10 | 13,2 | 13,8 | 24,5 | 4 | 15,5 | 30 | 33,5 | 30 | 36,9 | 7,6 | 16 | 50 |
| **K1700.1051X10** | schwarzgrau RAL 7021 | Hochleistungsthermoplast | 1 | M5 | 10 | 13,2 | 13,8 | 24,5 | 4 | 14,2 | 30,8 | 35 | 39,9 | 46,8 | 7,9 | 16 | 10 |
| **K1700.1052X10** | reinorange RAL 2004 | Hochleistungsthermoplast | 1 | M5 | 10 | 13,2 | 13,8 | 24,5 | 4 | 14,2 | 30,8 | 35 | 39,9 | 46,8 | 7,9 | 16 | 10 |
| **K1700.10516X10** | rapsgelb RAL 1021 | Hochleistungsthermoplast | 1 | M5 | 10 | 13,2 | 13,8 | 24,5 | 4 | 14,2 | 30,8 | 35 | 39,9 | 46,8 | 7,9 | 16 | 10 |
| **K1700.10584X10** | verkehrsrot RAL 3020 | Hochleistungsthermoplast | 1 | M5 | 10 | 13,2 | 13,8 | 24,5 | 4 | 14,2 | 30,8 | 35 | 39,9 | 46,8 | 7,9 | 16 | 10 |
| **K1700.10586X10** | signalgrün RAL 6032 | Hochleistungsthermoplast | 1 | M5 | 10 | 13,2 | 13,8 | 24,5 | 4 | 14,2 | 30,8 | 35 | 39,9 | 46,8 | 7,9 | 16 | 10 |
| **K1700.10587X10** | verkehrsblau RAL 5017 | Hochleistungsthermoplast | 1 | M5 | 10 | 13,2 | 13,8 | 24,5 | 4 | 14,2 | 30,8 | 35 | 39,9 | 46,8 | 7,9 | 16 | 10 |
| **K1700.10588X10** | lichtgrau RAL 7035 | Hochleistungsthermoplast | 1 | M5 | 10 | 13,2 | 13,8 | 24,5 | 4 | 14,2 | 30,8 | 35 | 39,9 | 46,8 | 7,9 | 16 | 10 |
| **K1700.1051X15** | schwarzgrau RAL 7021 | Hochleistungsthermoplast | 1 | M5 | 10 | 13,2 | 13,8 | 24,5 | 4 | 14,2 | 30,8 | 35 | 39,9 | 46,8 | 7,9 | 16 | 15 |
| **K1700.1052X15** | reinorange RAL 2004 | Hochleistungsthermoplast | 1 | M5 | 10 | 13,2 | 13,8 | 24,5 | 4 | 14,2 | 30,8 | 35 | 39,9 | 46,8 | 7,9 | 16 | 15 |
| **K1700.10516X15** | rapsgelb RAL 1021 | Hochleistungsthermoplast | 1 | M5 | 10 | 13,2 | 13,8 | 24,5 | 4 | 14,2 | 30,8 | 35 | 39,9 | 46,8 | 7,9 | 16 | 15 |
| **K1700.10584X15** | verkehrsrot RAL 3020 | Hochleistungsthermoplast | 1 | M5 | 10 | 13,2 | 13,8 | 24,5 | 4 | 14,2 | 30,8 | 35 | 39,9 | 46,8 | 7,9 | 16 | 15 |
| **K1700.10586X15** | signalgrün RAL 6032 | Hochleistungsthermoplast | 1 | M5 | 10 | 13,2 | 13,8 | 24,5 | 4 | 14,2 | 30,8 | 35 | 39,9 | 46,8 | 7,9 | 16 | 15 |
| **K1700.10587X15** | verkehrsblau RAL 5017 | Hochleistungsthermoplast | 1 | M5 | 10 | 13,2 | 13,8 | 24,5 | 4 | 14,2 | 30,8 | 35 | 39,9 | 46,8 | 7,9 | 16 | 15 |
| **K1700.10588X15** | lichtgrau RAL 7035 | Hochleistungsthermoplast | 1 | M5 | 10 | 13,2 | 13,8 | 24,5 | 4 | 14,2 | 30,8 | 35 | 39,9 | 46,8 | 7,9 | 16 | 15 |
| **K1700.1051X20** | schwarzgrau RAL 7021 | Hochleistungsthermoplast | 1 | M5 | 10 | 13,2 | 13,8 | 24,5 | 4 | 14,2 | 30,8 | 35 | 39,9 | 46,8 | 7,9 | 16 | 20 |
| **K1700.1052X20** | reinorange RAL 2004 | Hochleistungsthermoplast | 1 | M5 | 10 | 13,2 | 13,8 | 24,5 | 4 | 14,2 | 30,8 | 35 | 39,9 | 46,8 | 7,9 | 16 | 20 |
| **K1700.10516X20** | rapsgelb RAL 1021 | Hochleistungsthermoplast | 1 | M5 | 10 | 13,2 | 13,8 | 24,5 | 4 | 14,2 | 30,8 | 35 | 39,9 | 46,8 | 7,9 | 16 | 20 |
| **K1700.10584X20** | verkehrsrot RAL 3020 | Hochleistungsthermoplast | 1 | M5 | 10 | 13,2 | 13,8 | 24,5 | 4 | 14,2 | 30,8 | 35 | 39,9 | 46,8 | 7,9 | 16 | 20 |
| **K1700.10586X20** | signalgrün RAL 6032 | Hochleistungsthermoplast | 1 | M5 | 10 | 13,2 | 13,8 | 24,5 | 4 | 14,2 | 30,8 | 35 | 39,9 | 46,8 | 7,9 | 16 | 20 |
| **K1700.10587X20** | verkehrsblau RAL 5017 | Hochleistungsthermoplast | 1 | M5 | 10 | 13,2 | 13,8 | 24,5 | 4 | 14,2 | 30,8 | 35 | 39,9 | 46,8 | 7,9 | 16 | 20 |
| **K1700.10588X20** | lichtgrau RAL 7035 | Hochleistungsthermoplast | 1 | M5 | 10 | 13,2 | 13,8 | 24,5 | 4 | 14,2 | 30,8 | 35 | 39,9 | 46,8 | 7,9 | 16 | 20 |
| **K1700.1051X25** | schwarzgrau RAL 7021 | Hochleistungsthermoplast | 1 | M5 | 10 | 13,2 | 13,8 | 24,5 | 4 | 14,2 | 30,8 | 35 | 39,9 | 46,8 | 7,9 | 16 | 25 |
| **K1700.1052X25** | reinorange RAL 2004 | Hochleistungsthermoplast | 1 | M5 | 10 | 13,2 | 13,8 | 24,5 | 4 | 14,2 | 30,8 | 35 | 39,9 | 46,8 | 7,9 | 16 | 25 |
| **K1700.10516X25** | rapsgelb RAL 1021 | Hochleistungsthermoplast | 1 | M5 | 10 | 13,2 | 13,8 | 24,5 | 4 | 14,2 | 30,8 | 35 | 39,9 | 46,8 | 7,9 | 16 | 25 |
| **K1700.10584X25** | verkehrsrot RAL 3020 | Hochleistungsthermoplast | 1 | M5 | 10 | 13,2 | 13,8 | 24,5 | 4 | 14,2 | 30,8 | 35 | 39,9 | 46,8 | 7,9 | 16 | 25 |
| **K1700.10586X25** | signalgrün RAL 6032 | Hochleistungsthermoplast | 1 | M5 | 10 | 13,2 | 13,8 | 24,5 | 4 | 14,2 | 30,8 | 35 | 39,9 | 46,8 | 7,9 | 16 | 25 |
| **K1700.10587X25** | verkehrsblau RAL 5017 | Hochleistungsthermoplast | 1 | M5 | 10 | 13,2 | 13,8 | 24,5 | 4 | 14,2 | 30,8 | 35 | 39,9 | 46,8 | 7,9 | 16 | 25 |
| **K1700.10588X25** | lichtgrau RAL 7035 | Hochleistungsthermoplast | 1 | M5 | 10 | 13,2 | 13,8 | 24,5 | 4 | 14,2 | 30,8 | 35 | 39,9 | 46,8 | 7,9 | 16 | 25 |
| **K1700.1051X30** | schwarzgrau RAL 7021 | Hochleistungsthermoplast | 1 | M5 | 10 | 13,2 | 13,8 | 24,5 | 4 | 14,2 | 30,8 | 35 | 39,9 | 46,8 | 7,9 | 16 | 30 |
| **K1700.1052X30** | reinorange RAL 2004 | Hochleistungsthermoplast | 1 | M5 | 10 | 13,2 | 13,8 | 24,5 | 4 | 14,2 | 30,8 | 35 | 39,9 | 46,8 | 7,9 | 16 | 30 |
| **K1700.10516X30** | rapsgelb RAL 1021 | Hochleistungsthermoplast | 1 | M5 | 10 | 13,2 | 13,8 | 24,5 | 4 | 14,2 | 30,8 | 35 | 39,9 | 46,8 | 7,9 | 16 | 30 |
| **K1700.10584X30** | verkehrsrot RAL 3020 | Hochleistungsthermoplast | 1 | M5 | 10 | 13,2 | 13,8 | 24,5 | 4 | 14,2 | 30,8 | 35 | 39,9 | 46,8 | 7,9 | 16 | 30 |
| **K1700.10586X30** | signalgrün RAL 6032 | Hochleistungsthermoplast | 1 | M5 | 10 | 13,2 | 13,8 | 24,5 | 4 | 14,2 | 30,8 | 35 | 39,9 | 46,8 | 7,9 | 16 | 30 |
| **K1700.10587X30** | verkehrsblau RAL 5017 | Hochleistungsthermoplast | 1 | M5 | 10 | 13,2 | 13,8 | 24,5 | 4 | 14,2 | 30,8 | 35 | 39,9 | 46,8 | 7,9 | 16 | 30 |
| **K1700.10588X30** | lichtgrau RAL 7035 | Hochleistungsthermoplast | 1 | M5 | 10 | 13,2 | 13,8 | 24,5 | 4 | 14,2 | 30,8 | 35 | 39,9 | 46,8 | 7,9 | 16 | 30 |
| **K1700.1051X35** | schwarzgrau RAL 7021 | Hochleistungsthermoplast | 1 | M5 | 10 | 13,2 | 13,8 | 24,5 | 4 | 14,2 | 30,8 | 35 | 39,9 | 46,8 | 7,9 | 16 | 35 |
| **K1700.1052X35** | reinorange RAL 2004 | Hochleistungsthermoplast | 1 | M5 | 10 | 13,2 | 13,8 | 24,5 | 4 | 14,2 | 30,8 | 35 | 39,9 | 46,8 | 7,9 | 16 | 35 |
| **K1700.10516X35** | rapsgelb RAL 1021 | Hochleistungsthermoplast | 1 | M5 | 10 | 13,2 | 13,8 | 24,5 | 4 | 14,2 | 30,8 | 35 | 39,9 | 46,8 | 7,9 | 16 | 35 |
| **K1700.10584X35** | verkehrsrot RAL 3020 | Hochleistungsthermoplast | 1 | M5 | 10 | 13,2 | 13,8 | 24,5 | 4 | 14,2 | 30,8 | 35 | 39,9 | 46,8 | 7,9 | 16 | 35 |
| **K1700.10586X35** | signalgrün RAL 6032 | Hochleistungsthermoplast | 1 | M5 | 10 | 13,2 | 13,8 | 24,5 | 4 | 14,2 | 30,8 | 35 | 39,9 | 46,8 | 7,9 | 16 | 35 |
| **K1700.10587X35** | verkehrsblau RAL 5017 | Hochleistungsthermoplast | 1 | M5 | 10 | 13,2 | 13,8 | 24,5 | 4 | 14,2 | 30,8 | 35 | 39,9 | 46,8 | 7,9 | 16 | 35 |
| **K1700.10588X35** | lichtgrau RAL 7035 | Hochleistungsthermoplast | 1 | M5 | 10 | 13,2 | 13,8 | 24,5 | 4 | 14,2 | 30,8 | 35 | 39,9 | 46,8 | 7,9 | 16 | 35 |
| **K1700.1051X40** | schwarzgrau RAL 7021 | Hochleistungsthermoplast | 1 | M5 | 10 | 13,2 | 13,8 | 24,5 | 4 | 14,2 | 30,8 | 35 | 39,9 | 46,8 | 7,9 | 16 | 40 |
| **K1700.1052X40** | reinorange RAL 2004 | Hochleistungsthermoplast | 1 | M5 | 10 | 13,2 | 13,8 | 24,5 | 4 | 14,2 | 30,8 | 35 | 39,9 | 46,8 | 7,9 | 16 | 40 |
| **K1700.10516X40** | rapsgelb RAL 1021 | Hochleistungsthermoplast | 1 | M5 | 10 | 13,2 | 13,8 | 24,5 | 4 | 14,2 | 30,8 | 35 | 39,9 | 46,8 | 7,9 | 16 | 40 |
| **K1700.10584X40** | verkehrsrot RAL 3020 | Hochleistungsthermoplast | 1 | M5 | 10 | 13,2 | 13,8 | 24,5 | 4 | 14,2 | 30,8 | 35 | 39,9 | 46,8 | 7,9 | 16 | 40 |
| **K1700.10586X40** | signalgrün RAL 6032 | Hochleistungsthermoplast | 1 | M5 | 10 | 13,2 | 13,8 | 24,5 | 4 | 14,2 | 30,8 | 35 | 39,9 | 46,8 | 7,9 | 16 | 40 |
| **K1700.10587X40** | verkehrsblau RAL 5017 | Hochleistungsthermoplast | 1 | M5 | 10 | 13,2 | 13,8 | 24,5 | 4 | 14,2 | 30,8 | 35 | 39,9 | 46,8 | 7,9 | 16 | 40 |
| **K1700.10588X40** | lichtgrau RAL 7035 | Hochleistungsthermoplast | 1 | M5 | 10 | 13,2 | 13,8 | 24,5 | 4 | 14,2 | 30,8 | 35 | 39,9 | 46,8 | 7,9 | 16 | 40 |
| **K1700.1051X45** | schwarzgrau RAL 7021 | Hochleistungsthermoplast | 1 | M5 | 10 | 13,2 | 13,8 | 24,5 | 4 | 14,2 | 30,8 | 35 | 39,9 | 46,8 | 7,9 | 16 | 45 |
| **K1700.1052X45** | reinorange RAL 2004 | Hochleistungsthermoplast | 1 | M5 | 10 | 13,2 | 13,8 | 24,5 | 4 | 14,2 | 30,8 | 35 | 39,9 | 46,8 | 7,9 | 16 | 45 |
| **K1700.10516X45** | rapsgelb RAL 1021 | Hochleistungsthermoplast | 1 | M5 | 10 | 13,2 | 13,8 | 24,5 | 4 | 14,2 | 30,8 | 35 | 39,9 | 46,8 | 7,9 | 16 | 45 |
| **K1700.10584X45** | verkehrsrot RAL 3020 | Hochleistungsthermoplast | 1 | M5 | 10 | 13,2 | 13,8 | 24,5 | 4 | 14,2 | 30,8 | 35 | 39,9 | 46,8 | 7,9 | 16 | 45 |
| **K1700.10586X45** | signalgrün RAL 6032 | Hochleistungsthermoplast | 1 | M5 | 10 | 13,2 | 13,8 | 24,5 | 4 | 14,2 | 30,8 | 35 | 39,9 | 46,8 | 7,9 | 16 | 45 |
| **K1700.10587X45** | verkehrsblau RAL 5017 | Hochleistungsthermoplast | 1 | M5 | 10 | 13,2 | 13,8 | 24,5 | 4 | 14,2 | 30,8 | 35 | 39,9 | 46,8 | 7,9 | 16 | 45 |
| **K1700.10588X45** | lichtgrau RAL 7035 | Hochleistungsthermoplast | 1 | M5 | 10 | 13,2 | 13,8 | 24,5 | 4 | 14,2 | 30,8 | 35 | 39,9 | 46,8 | 7,9 | 16 | 45 |
| **K1700.1051X50** | schwarzgrau RAL 7021 | Hochleistungsthermoplast | 1 | M5 | 10 | 13,2 | 13,8 | 24,5 | 4 | 14,2 | 30,8 | 35 | 39,9 | 46,8 | 7,9 | 16 | 50 |
| **K1700.1052X50** | reinorange RAL 2004 | Hochleistungsthermoplast | 1 | M5 | 10 | 13,2 | 13,8 | 24,5 | 4 | 14,2 | 30,8 | 35 | 39,9 | 46,8 | 7,9 | 16 | 50 |
| **K1700.10516X50** | rapsgelb RAL 1021 | Hochleistungsthermoplast | 1 | M5 | 10 | 13,2 | 13,8 | 24,5 | 4 | 14,2 | 30,8 | 35 | 39,9 | 46,8 | 7,9 | 16 | 50 |
| **K1700.10584X50** | verkehrsrot RAL 3020 | Hochleistungsthermoplast | 1 | M5 | 10 | 13,2 | 13,8 | 24,5 | 4 | 14,2 | 30,8 | 35 | 39,9 | 46,8 | 7,9 | 16 | 50 |
| **K1700.10586X50** | signalgrün RAL 6032 | Hochleistungsthermoplast | 1 | M5 | 10 | 13,2 | 13,8 | 24,5 | 4 | 14,2 | 30,8 | 35 | 39,9 | 46,8 | 7,9 | 16 | 50 |

© HEINRICH KIPP WERK GmbH & Co. KG

# Klemmhebel Kunststoff mit Außengewinde, Gewindeeinsatz Stahl brüniert

## Artikelübersicht

| Bestellnummer | Farbe Grundkörper | Material Grundkörper | Größe | X | D | D1 | D2 | H | H1 | H2 | H3 | H4 | A | A1 | B | Zähnezahl | L |
|---|---|---|---|---|---|---|---|---|---|---|---|---|---|---|---|---|---|
| **K1700.10587X50** | verkehrsblau RAL 5017 | Hochleistungsthermoplast | 1 | M5 | 10 | 13,2 | 13,8 | 24,5 | 4 | 14,2 | 30,8 | 35 | 39,9 | 46,8 | 7,9 | 16 | 50 |
| **K1700.10588X50** | lichtgrau RAL 7035 | Hochleistungsthermoplast | 1 | M5 | 10 | 13,2 | 13,8 | 24,5 | 4 | 14,2 | 30,8 | 35 | 39,9 | 46,8 | 7,9 | 16 | 50 |
| **K1700.1061X10** | schwarzgrau RAL 7021 | Hochleistungsthermoplast | 1 | M6 | 10 | 13,2 | 13,8 | 24,5 | 4 | 14,2 | 30,8 | 35 | 39,9 | 46,8 | 7,9 | 16 | 10 |
| **K1700.1062X10** | reinorange RAL 2004 | Hochleistungsthermoplast | 1 | M6 | 10 | 13,2 | 13,8 | 24,5 | 4 | 14,2 | 30,8 | 35 | 39,9 | 46,8 | 7,9 | 16 | 10 |
| **K1700.10616X10** | rapsgelb RAL 1021 | Hochleistungsthermoplast | 1 | M6 | 10 | 13,2 | 13,8 | 24,5 | 4 | 14,2 | 30,8 | 35 | 39,9 | 46,8 | 7,9 | 16 | 10 |
| **K1700.10684X10** | verkehrsrot RAL 3020 | Hochleistungsthermoplast | 1 | M6 | 10 | 13,2 | 13,8 | 24,5 | 4 | 14,2 | 30,8 | 35 | 39,9 | 46,8 | 7,9 | 16 | 10 |
| **K1700.10686X10** | signalgrün RAL 6032 | Hochleistungsthermoplast | 1 | M6 | 10 | 13,2 | 13,8 | 24,5 | 4 | 14,2 | 30,8 | 35 | 39,9 | 46,8 | 7,9 | 16 | 10 |
| **K1700.10687X10** | verkehrsblau RAL 5017 | Hochleistungsthermoplast | 1 | M6 | 10 | 13,2 | 13,8 | 24,5 | 4 | 14,2 | 30,8 | 35 | 39,9 | 46,8 | 7,9 | 16 | 10 |
| **K1700.10688X10** | lichtgrau RAL 7035 | Hochleistungsthermoplast | 1 | M6 | 10 | 13,2 | 13,8 | 24,5 | 4 | 14,2 | 30,8 | 35 | 39,9 | 46,8 | 7,9 | 16 | 10 |
| **K1700.1061X15** | schwarzgrau RAL 7021 | Hochleistungsthermoplast | 1 | M6 | 10 | 13,2 | 13,8 | 24,5 | 4 | 14,2 | 30,8 | 35 | 39,9 | 46,8 | 7,9 | 16 | 15 |
| **K1700.1062X15** | reinorange RAL 2004 | Hochleistungsthermoplast | 1 | M6 | 10 | 13,2 | 13,8 | 24,5 | 4 | 14,2 | 30,8 | 35 | 39,9 | 46,8 | 7,9 | 16 | 15 |
| **K1700.10616X15** | rapsgelb RAL 1021 | Hochleistungsthermoplast | 1 | M6 | 10 | 13,2 | 13,8 | 24,5 | 4 | 14,2 | 30,8 | 35 | 39,9 | 46,8 | 7,9 | 16 | 15 |
| **K1700.10684X15** | verkehrsrot RAL 3020 | Hochleistungsthermoplast | 1 | M6 | 10 | 13,2 | 13,8 | 24,5 | 4 | 14,2 | 30,8 | 35 | 39,9 | 46,8 | 7,9 | 16 | 15 |
| **K1700.10686X15** | signalgrün RAL 6032 | Hochleistungsthermoplast | 1 | M6 | 10 | 13,2 | 13,8 | 24,5 | 4 | 14,2 | 30,8 | 35 | 39,9 | 46,8 | 7,9 | 16 | 15 |
| **K1700.10687X15** | verkehrsblau RAL 5017 | Hochleistungsthermoplast | 1 | M6 | 10 | 13,2 | 13,8 | 24,5 | 4 | 14,2 | 30,8 | 35 | 39,9 | 46,8 | 7,9 | 16 | 15 |
| **K1700.10688X15** | lichtgrau RAL 7035 | Hochleistungsthermoplast | 1 | M6 | 10 | 13,2 | 13,8 | 24,5 | 4 | 14,2 | 30,8 | 35 | 39,9 | 46,8 | 7,9 | 16 | 15 |
| **K1700.1061X20** | schwarzgrau RAL 7021 | Hochleistungsthermoplast | 1 | M6 | 10 | 13,2 | 13,8 | 24,5 | 4 | 14,2 | 30,8 | 35 | 39,9 | 46,8 | 7,9 | 16 | 20 |
| **K1700.1062X20** | reinorange RAL 2004 | Hochleistungsthermoplast | 1 | M6 | 10 | 13,2 | 13,8 | 24,5 | 4 | 14,2 | 30,8 | 35 | 39,9 | 46,8 | 7,9 | 16 | 20 |
| **K1700.10616X20** | rapsgelb RAL 1021 | Hochleistungsthermoplast | 1 | M6 | 10 | 13,2 | 13,8 | 24,5 | 4 | 14,2 | 30,8 | 35 | 39,9 | 46,8 | 7,9 | 16 | 20 |
| **K1700.10684X20** | verkehrsrot RAL 3020 | Hochleistungsthermoplast | 1 | M6 | 10 | 13,2 | 13,8 | 24,5 | 4 | 14,2 | 30,8 | 35 | 39,9 | 46,8 | 7,9 | 16 | 20 |
| **K1700.10686X20** | signalgrün RAL 6032 | Hochleistungsthermoplast | 1 | M6 | 10 | 13,2 | 13,8 | 24,5 | 4 | 14,2 | 30,8 | 35 | 39,9 | 46,8 | 7,9 | 16 | 20 |
| **K1700.10687X20** | verkehrsblau RAL 5017 | Hochleistungsthermoplast | 1 | M6 | 10 | 13,2 | 13,8 | 24,5 | 4 | 14,2 | 30,8 | 35 | 39,9 | 46,8 | 7,9 | 16 | 20 |
| **K1700.10688X20** | lichtgrau RAL 7035 | Hochleistungsthermoplast | 1 | M6 | 10 | 13,2 | 13,8 | 24,5 | 4 | 14,2 | 30,8 | 35 | 39,9 | 46,8 | 7,9 | 16 | 20 |
| **K1700.1061X25** | schwarzgrau RAL 7021 | Hochleistungsthermoplast | 1 | M6 | 10 | 13,2 | 13,8 | 24,5 | 4 | 14,2 | 30,8 | 35 | 39,9 | 46,8 | 7,9 | 16 | 25 |
| **K1700.1062X25** | reinorange RAL 2004 | Hochleistungsthermoplast | 1 | M6 | 10 | 13,2 | 13,8 | 24,5 | 4 | 14,2 | 30,8 | 35 | 39,9 | 46,8 | 7,9 | 16 | 25 |
| **K1700.10616X25** | rapsgelb RAL 1021 | Hochleistungsthermoplast | 1 | M6 | 10 | 13,2 | 13,8 | 24,5 | 4 | 14,2 | 30,8 | 35 | 39,9 | 46,8 | 7,9 | 16 | 25 |
| **K1700.10684X25** | verkehrsrot RAL 3020 | Hochleistungsthermoplast | 1 | M6 | 10 | 13,2 | 13,8 | 24,5 | 4 | 14,2 | 30,8 | 35 | 39,9 | 46,8 | 7,9 | 16 | 25 |
| **K1700.10686X25** | signalgrün RAL 6032 | Hochleistungsthermoplast | 1 | M6 | 10 | 13,2 | 13,8 | 24,5 | 4 | 14,2 | 30,8 | 35 | 39,9 | 46,8 | 7,9 | 16 | 25 |
| **K1700.10687X25** | verkehrsblau RAL 5017 | Hochleistungsthermoplast | 1 | M6 | 10 | 13,2 | 13,8 | 24,5 | 4 | 14,2 | 30,8 | 35 | 39,9 | 46,8 | 7,9 | 16 | 25 |
| **K1700.10688X25** | lichtgrau RAL 7035 | Hochleistungsthermoplast | 1 | M6 | 10 | 13,2 | 13,8 | 24,5 | 4 | 14,2 | 30,8 | 35 | 39,9 | 46,8 | 7,9 | 16 | 25 |
| **K1700.1061X30** | schwarzgrau RAL 7021 | Hochleistungsthermoplast | 1 | M6 | 10 | 13,2 | 13,8 | 24,5 | 4 | 14,2 | 30,8 | 35 | 39,9 | 46,8 | 7,9 | 16 | 30 |
| **K1700.1062X30** | reinorange RAL 2004 | Hochleistungsthermoplast | 1 | M6 | 10 | 13,2 | 13,8 | 24,5 | 4 | 14,2 | 30,8 | 35 | 39,9 | 46,8 | 7,9 | 16 | 30 |
| **K1700.10616X30** | rapsgelb RAL 1021 | Hochleistungsthermoplast | 1 | M6 | 10 | 13,2 | 13,8 | 24,5 | 4 | 14,2 | 30,8 | 35 | 39,9 | 46,8 | 7,9 | 16 | 30 |
| **K1700.10684X30** | verkehrsrot RAL 3020 | Hochleistungsthermoplast | 1 | M6 | 10 | 13,2 | 13,8 | 24,5 | 4 | 14,2 | 30,8 | 35 | 39,9 | 46,8 | 7,9 | 16 | 30 |
| **K1700.10686X30** | signalgrün RAL 6032 | Hochleistungsthermoplast | 1 | M6 | 10 | 13,2 | 13,8 | 24,5 | 4 | 14,2 | 30,8 | 35 | 39,9 | 46,8 | 7,9 | 16 | 30 |
| **K1700.10687X30** | verkehrsblau RAL 5017 | Hochleistungsthermoplast | 1 | M6 | 10 | 13,2 | 13,8 | 24,5 | 4 | 14,2 | 30,8 | 35 | 39,9 | 46,8 | 7,9 | 16 | 30 |
| **K1700.10688X30** | lichtgrau RAL 7035 | Hochleistungsthermoplast | 1 | M6 | 10 | 13,2 | 13,8 | 24,5 | 4 | 14,2 | 30,8 | 35 | 39,9 | 46,8 | 7,9 | 16 | 30 |
| **K1700.1061X35** | schwarzgrau RAL 7021 | Hochleistungsthermoplast | 1 | M6 | 10 | 13,2 | 13,8 | 24,5 | 4 | 14,2 | 30,8 | 35 | 39,9 | 46,8 | 7,9 | 16 | 35 |
| **K1700.1062X35** | reinorange RAL 2004 | Hochleistungsthermoplast | 1 | M6 | 10 | 13,2 | 13,8 | 24,5 | 4 | 14,2 | 30,8 | 35 | 39,9 | 46,8 | 7,9 | 16 | 35 |
| **K1700.10616X35** | rapsgelb RAL 1021 | Hochleistungsthermoplast | 1 | M6 | 10 | 13,2 | 13,8 | 24,5 | 4 | 14,2 | 30,8 | 35 | 39,9 | 46,8 | 7,9 | 16 | 35 |
| **K1700.10684X35** | verkehrsrot RAL 3020 | Hochleistungsthermoplast | 1 | M6 | 10 | 13,2 | 13,8 | 24,5 | 4 | 14,2 | 30,8 | 35 | 39,9 | 46,8 | 7,9 | 16 | 35 |
| **K1700.10686X35** | signalgrün RAL 6032 | Hochleistungsthermoplast | 1 | M6 | 10 | 13,2 | 13,8 | 24,5 | 4 | 14,2 | 30,8 | 35 | 39,9 | 46,8 | 7,9 | 16 | 35 |
| **K1700.10687X35** | verkehrsblau RAL 5017 | Hochleistungsthermoplast | 1 | M6 | 10 | 13,2 | 13,8 | 24,5 | 4 | 14,2 | 30,8 | 35 | 39,9 | 46,8 | 7,9 | 16 | 35 |
| **K1700.10688X35** | lichtgrau RAL 7035 | Hochleistungsthermoplast | 1 | M6 | 10 | 13,2 | 13,8 | 24,5 | 4 | 14,2 | 30,8 | 35 | 39,9 | 46,8 | 7,9 | 16 | 35 |
| **K1700.1061X40** | schwarzgrau RAL 7021 | Hochleistungsthermoplast | 1 | M6 | 10 | 13,2 | 13,8 | 24,5 | 4 | 14,2 | 30,8 | 35 | 39,9 | 46,8 | 7,9 | 16 | 40 |
| **K1700.1062X40** | reinorange RAL 2004 | Hochleistungsthermoplast | 1 | M6 | 10 | 13,2 | 13,8 | 24,5 | 4 | 14,2 | 30,8 | 35 | 39,9 | 46,8 | 7,9 | 16 | 40 |
| **K1700.10616X40** | rapsgelb RAL 1021 | Hochleistungsthermoplast | 1 | M6 | 10 | 13,2 | 13,8 | 24,5 | 4 | 14,2 | 30,8 | 35 | 39,9 | 46,8 | 7,9 | 16 | 40 |
| **K1700.10684X40** | verkehrsrot RAL 3020 | Hochleistungsthermoplast | 1 | M6 | 10 | 13,2 | 13,8 | 24,5 | 4 | 14,2 | 30,8 | 35 | 39,9 | 46,8 | 7,9 | 16 | 40 |
| **K1700.10686X40** | signalgrün RAL 6032 | Hochleistungsthermoplast | 1 | M6 | 10 | 13,2 | 13,8 | 24,5 | 4 | 14,2 | 30,8 | 35 | 39,9 | 46,8 | 7,9 | 16 | 40 |
| **K1700.10687X40** | verkehrsblau RAL 5017 | Hochleistungsthermoplast | 1 | M6 | 10 | 13,2 | 13,8 | 24,5 | 4 | 14,2 | 30,8 | 35 | 39,9 | 46,8 | 7,9 | 16 | 40 |
| **K1700.10688X40** | lichtgrau RAL 7035 | Hochleistungsthermoplast | 1 | M6 | 10 | 13,2 | 13,8 | 24,5 | 4 | 14,2 | 30,8 | 35 | 39,9 | 46,8 | 7,9 | 16 | 40 |
| **K1700.1061X45** | schwarzgrau RAL 7021 | Hochleistungsthermoplast | 1 | M6 | 10 | 13,2 | 13,8 | 24,5 | 4 | 14,2 | 30,8 | 35 | 39,9 | 46,8 | 7,9 | 16 | 45 |
| **K1700.1062X45** | reinorange RAL 2004 | Hochleistungsthermoplast | 1 | M6 | 10 | 13,2 | 13,8 | 24,5 | 4 | 14,2 | 30,8 | 35 | 39,9 | 46,8 | 7,9 | 16 | 45 |
| **K1700.10616X45** | rapsgelb RAL 1021 | Hochleistungsthermoplast | 1 | M6 | 10 | 13,2 | 13,8 | 24,5 | 4 | 14,2 | 30,8 | 35 | 39,9 | 46,8 | 7,9 | 16 | 45 |
| **K1700.10684X45** | verkehrsrot RAL 3020 | Hochleistungsthermoplast | 1 | M6 | 10 | 13,2 | 13,8 | 24,5 | 4 | 14,2 | 30,8 | 35 | 39,9 | 46,8 | 7,9 | 16 | 45 |
| **K1700.10686X45** | signalgrün RAL 6032 | Hochleistungsthermoplast | 1 | M6 | 10 | 13,2 | 13,8 | 24,5 | 4 | 14,2 | 30,8 | 35 | 39,9 | 46,8 | 7,9 | 16 | 45 |
| **K1700.10687X45** | verkehrsblau RAL 5017 | Hochleistungsthermoplast | 1 | M6 | 10 | 13,2 | 13,8 | 24,5 | 4 | 14,2 | 30,8 | 35 | 39,9 | 46,8 | 7,9 | 16 | 45 |
| **K1700.10688X45** | lichtgrau RAL 7035 | Hochleistungsthermoplast | 1 | M6 | 10 | 13,2 | 13,8 | 24,5 | 4 | 14,2 | 30,8 | 35 | 39,9 | 46,8 | 7,9 | 16 | 45 |
| **K1700.1061X50** | schwarzgrau RAL 7021 | Hochleistungsthermoplast | 1 | M6 | 10 | 13,2 | 13,8 | 24,5 | 4 | 14,2 | 30,8 | 35 | 39,9 | 46,8 | 7,9 | 16 | 50 |
| **K1700.1062X50** | reinorange RAL 2004 | Hochleistungsthermoplast | 1 | M6 | 10 | 13,2 | 13,8 | 24,5 | 4 | 14,2 | 30,8 | 35 | 39,9 | 46,8 | 7,9 | 16 | 50 |
| **K1700.10616X50** | rapsgelb RAL 1021 | Hochleistungsthermoplast | 1 | M6 | 10 | 13,2 | 13,8 | 24,5 | 4 | 14,2 | 30,8 | 35 | 39,9 | 46,8 | 7,9 | 16 | 50 |
| **K1700.10684X50** | verkehrsrot RAL 3020 | Hochleistungsthermoplast | 1 | M6 | 10 | 13,2 | 13,8 | 24,5 | 4 | 14,2 | 30,8 | 35 | 39,9 | 46,8 | 7,9 | 16 | 50 |

© HEINRICH KIPP WERK GmbH & Co. KG

# Klemmhebel Kunststoff mit Außengewinde, Gewindeeinsatz Stahl brüniert

## Artikelübersicht

| Bestellnummer | Farbe Grundkörper | Material Grundkörper | Größe | X | D | D1 | D2 | H | H1 | H2 | H3 | H4 | A | A1 | B | Zähnezahl | L |
|---|---|---|---|---|---|---|---|---|---|---|---|---|---|---|---|---|---|
| **K1700.10686X50** | signalgrün RAL 6032 | Hochleistungsthermoplast | 1 | M6 | 10 | 13,2 | 13,8 | 24,5 | 4 | 14,2 | 30,8 | 35 | 39,9 | 46,8 | 7,9 | 16 | 50 |
| **K1700.10687X50** | verkehrsblau RAL 5017 | Hochleistungsthermoplast | 1 | M6 | 10 | 13,2 | 13,8 | 24,5 | 4 | 14,2 | 30,8 | 35 | 39,9 | 46,8 | 7,9 | 16 | 50 |
| **K1700.10688X50** | lichtgrau RAL 7035 | Hochleistungsthermoplast | 1 | M6 | 10 | 13,2 | 13,8 | 24,5 | 4 | 14,2 | 30,8 | 35 | 39,9 | 46,8 | 7,9 | 16 | 50 |
| **K1700.2061X15** | schwarzgrau RAL 7021 | Hochleistungsthermoplast | 2 | M6 | 13,5 | 18,5 | 19,1 | 28,5 | 6,5 | 18,6 | 42,6 | 47,1 | 65,2 | 74,8 | 10,5 | 20 | 15 |
| **K1700.2062X15** | reinorange RAL 2004 | Hochleistungsthermoplast | 2 | M6 | 13,5 | 18,5 | 19,1 | 28,5 | 6,5 | 18,6 | 42,6 | 47,1 | 65,2 | 74,8 | 10,5 | 20 | 15 |
| **K1700.20616X15** | rapsgelb RAL 1021 | Hochleistungsthermoplast | 2 | M6 | 13,5 | 18,5 | 19,1 | 28,5 | 6,5 | 18,6 | 42,6 | 47,1 | 65,2 | 74,8 | 10,5 | 20 | 15 |
| **K1700.20684X15** | verkehrsrot RAL 3020 | Hochleistungsthermoplast | 2 | M6 | 13,5 | 18,5 | 19,1 | 28,5 | 6,5 | 18,6 | 42,6 | 47,1 | 65,2 | 74,8 | 10,5 | 20 | 15 |
| **K1700.20686X15** | signalgrün RAL 6032 | Hochleistungsthermoplast | 2 | M6 | 13,5 | 18,5 | 19,1 | 28,5 | 6,5 | 18,6 | 42,6 | 47,1 | 65,2 | 74,8 | 10,5 | 20 | 15 |
| **K1700.20687X15** | verkehrsblau RAL 5017 | Hochleistungsthermoplast | 2 | M6 | 13,5 | 18,5 | 19,1 | 28,5 | 6,5 | 18,6 | 42,6 | 47,1 | 65,2 | 74,8 | 10,5 | 20 | 15 |
| **K1700.20688X15** | lichtgrau RAL 7035 | Hochleistungsthermoplast | 2 | M6 | 13,5 | 18,5 | 19,1 | 28,5 | 6,5 | 18,6 | 42,6 | 47,1 | 65,2 | 74,8 | 10,5 | 20 | 15 |
| **K1700.2061X20** | schwarzgrau RAL 7021 | Hochleistungsthermoplast | 2 | M6 | 13,5 | 18,5 | 19,1 | 28,5 | 6,5 | 18,6 | 42,6 | 47,1 | 65,2 | 74,8 | 10,5 | 20 | 20 |
| **K1700.2062X20** | reinorange RAL 2004 | Hochleistungsthermoplast | 2 | M6 | 13,5 | 18,5 | 19,1 | 28,5 | 6,5 | 18,6 | 42,6 | 47,1 | 65,2 | 74,8 | 10,5 | 20 | 20 |
| **K1700.20616X20** | rapsgelb RAL 1021 | Hochleistungsthermoplast | 2 | M6 | 13,5 | 18,5 | 19,1 | 28,5 | 6,5 | 18,6 | 42,6 | 47,1 | 65,2 | 74,8 | 10,5 | 20 | 20 |
| **K1700.20684X20** | verkehrsrot RAL 3020 | Hochleistungsthermoplast | 2 | M6 | 13,5 | 18,5 | 19,1 | 28,5 | 6,5 | 18,6 | 42,6 | 47,1 | 65,2 | 74,8 | 10,5 | 20 | 20 |
| **K1700.20686X20** | signalgrün RAL 6032 | Hochleistungsthermoplast | 2 | M6 | 13,5 | 18,5 | 19,1 | 28,5 | 6,5 | 18,6 | 42,6 | 47,1 | 65,2 | 74,8 | 10,5 | 20 | 20 |
| **K1700.20687X20** | verkehrsblau RAL 5017 | Hochleistungsthermoplast | 2 | M6 | 13,5 | 18,5 | 19,1 | 28,5 | 6,5 | 18,6 | 42,6 | 47,1 | 65,2 | 74,8 | 10,5 | 20 | 20 |
| **K1700.20688X20** | lichtgrau RAL 7035 | Hochleistungsthermoplast | 2 | M6 | 13,5 | 18,5 | 19,1 | 28,5 | 6,5 | 18,6 | 42,6 | 47,1 | 65,2 | 74,8 | 10,5 | 20 | 20 |
| **K1700.2061X25** | schwarzgrau RAL 7021 | Hochleistungsthermoplast | 2 | M6 | 13,5 | 18,5 | 19,1 | 28,5 | 6,5 | 18,6 | 42,6 | 47,1 | 65,2 | 74,8 | 10,5 | 20 | 25 |
| **K1700.2062X25** | reinorange RAL 2004 | Hochleistungsthermoplast | 2 | M6 | 13,5 | 18,5 | 19,1 | 28,5 | 6,5 | 18,6 | 42,6 | 47,1 | 65,2 | 74,8 | 10,5 | 20 | 25 |
| **K1700.20616X25** | rapsgelb RAL 1021 | Hochleistungsthermoplast | 2 | M6 | 13,5 | 18,5 | 19,1 | 28,5 | 6,5 | 18,6 | 42,6 | 47,1 | 65,2 | 74,8 | 10,5 | 20 | 25 |
| **K1700.20684X25** | verkehrsrot RAL 3020 | Hochleistungsthermoplast | 2 | M6 | 13,5 | 18,5 | 19,1 | 28,5 | 6,5 | 18,6 | 42,6 | 47,1 | 65,2 | 74,8 | 10,5 | 20 | 25 |
| **K1700.20686X25** | signalgrün RAL 6032 | Hochleistungsthermoplast | 2 | M6 | 13,5 | 18,5 | 19,1 | 28,5 | 6,5 | 18,6 | 42,6 | 47,1 | 65,2 | 74,8 | 10,5 | 20 | 25 |
| **K1700.20687X25** | verkehrsblau RAL 5017 | Hochleistungsthermoplast | 2 | M6 | 13,5 | 18,5 | 19,1 | 28,5 | 6,5 | 18,6 | 42,6 | 47,1 | 65,2 | 74,8 | 10,5 | 20 | 25 |
| **K1700.20688X25** | lichtgrau RAL 7035 | Hochleistungsthermoplast | 2 | M6 | 13,5 | 18,5 | 19,1 | 28,5 | 6,5 | 18,6 | 42,6 | 47,1 | 65,2 | 74,8 | 10,5 | 20 | 25 |
| **K1700.2061X30** | schwarzgrau RAL 7021 | Hochleistungsthermoplast | 2 | M6 | 13,5 | 18,5 | 19,1 | 28,5 | 6,5 | 18,6 | 42,6 | 47,1 | 65,2 | 74,8 | 10,5 | 20 | 30 |
| **K1700.2062X30** | reinorange RAL 2004 | Hochleistungsthermoplast | 2 | M6 | 13,5 | 18,5 | 19,1 | 28,5 | 6,5 | 18,6 | 42,6 | 47,1 | 65,2 | 74,8 | 10,5 | 20 | 30 |
| **K1700.20616X30** | rapsgelb RAL 1021 | Hochleistungsthermoplast | 2 | M6 | 13,5 | 18,5 | 19,1 | 28,5 | 6,5 | 18,6 | 42,6 | 47,1 | 65,2 | 74,8 | 10,5 | 20 | 30 |
| **K1700.20684X30** | verkehrsrot RAL 3020 | Hochleistungsthermoplast | 2 | M6 | 13,5 | 18,5 | 19,1 | 28,5 | 6,5 | 18,6 | 42,6 | 47,1 | 65,2 | 74,8 | 10,5 | 20 | 30 |
| **K1700.20686X30** | signalgrün RAL 6032 | Hochleistungsthermoplast | 2 | M6 | 13,5 | 18,5 | 19,1 | 28,5 | 6,5 | 18,6 | 42,6 | 47,1 | 65,2 | 74,8 | 10,5 | 20 | 30 |
| **K1700.20687X30** | verkehrsblau RAL 5017 | Hochleistungsthermoplast | 2 | M6 | 13,5 | 18,5 | 19,1 | 28,5 | 6,5 | 18,6 | 42,6 | 47,1 | 65,2 | 74,8 | 10,5 | 20 | 30 |
| **K1700.20688X30** | lichtgrau RAL 7035 | Hochleistungsthermoplast | 2 | M6 | 13,5 | 18,5 | 19,1 | 28,5 | 6,5 | 18,6 | 42,6 | 47,1 | 65,2 | 74,8 | 10,5 | 20 | 30 |
| **K1700.2061X35** | schwarzgrau RAL 7021 | Hochleistungsthermoplast | 2 | M6 | 13,5 | 18,5 | 19,1 | 28,5 | 6,5 | 18,6 | 42,6 | 47,1 | 65,2 | 74,8 | 10,5 | 20 | 35 |
| **K1700.2062X35** | reinorange RAL 2004 | Hochleistungsthermoplast | 2 | M6 | 13,5 | 18,5 | 19,1 | 28,5 | 6,5 | 18,6 | 42,6 | 47,1 | 65,2 | 74,8 | 10,5 | 20 | 35 |
| **K1700.20616X35** | rapsgelb RAL 1021 | Hochleistungsthermoplast | 2 | M6 | 13,5 | 18,5 | 19,1 | 28,5 | 6,5 | 18,6 | 42,6 | 47,1 | 65,2 | 74,8 | 10,5 | 20 | 35 |
| **K1700.20684X35** | verkehrsrot RAL 3020 | Hochleistungsthermoplast | 2 | M6 | 13,5 | 18,5 | 19,1 | 28,5 | 6,5 | 18,6 | 42,6 | 47,1 | 65,2 | 74,8 | 10,5 | 20 | 35 |
| **K1700.20686X35** | signalgrün RAL 6032 | Hochleistungsthermoplast | 2 | M6 | 13,5 | 18,5 | 19,1 | 28,5 | 6,5 | 18,6 | 42,6 | 47,1 | 65,2 | 74,8 | 10,5 | 20 | 35 |
| **K1700.20687X35** | verkehrsblau RAL 5017 | Hochleistungsthermoplast | 2 | M6 | 13,5 | 18,5 | 19,1 | 28,5 | 6,5 | 18,6 | 42,6 | 47,1 | 65,2 | 74,8 | 10,5 | 20 | 35 |
| **K1700.20688X35** | lichtgrau RAL 7035 | Hochleistungsthermoplast | 2 | M6 | 13,5 | 18,5 | 19,1 | 28,5 | 6,5 | 18,6 | 42,6 | 47,1 | 65,2 | 74,8 | 10,5 | 20 | 35 |
| **K1700.2061X40** | schwarzgrau RAL 7021 | Hochleistungsthermoplast | 2 | M6 | 13,5 | 18,5 | 19,1 | 28,5 | 6,5 | 18,6 | 42,6 | 47,1 | 65,2 | 74,8 | 10,5 | 20 | 40 |
| **K1700.2062X40** | reinorange RAL 2004 | Hochleistungsthermoplast | 2 | M6 | 13,5 | 18,5 | 19,1 | 28,5 | 6,5 | 18,6 | 42,6 | 47,1 | 65,2 | 74,8 | 10,5 | 20 | 40 |
| **K1700.20616X40** | rapsgelb RAL 1021 | Hochleistungsthermoplast | 2 | M6 | 13,5 | 18,5 | 19,1 | 28,5 | 6,5 | 18,6 | 42,6 | 47,1 | 65,2 | 74,8 | 10,5 | 20 | 40 |
| **K1700.20684X40** | verkehrsrot RAL 3020 | Hochleistungsthermoplast | 2 | M6 | 13,5 | 18,5 | 19,1 | 28,5 | 6,5 | 18,6 | 42,6 | 47,1 | 65,2 | 74,8 | 10,5 | 20 | 40 |
| **K1700.20686X40** | signalgrün RAL 6032 | Hochleistungsthermoplast | 2 | M6 | 13,5 | 18,5 | 19,1 | 28,5 | 6,5 | 18,6 | 42,6 | 47,1 | 65,2 | 74,8 | 10,5 | 20 | 40 |
| **K1700.20687X40** | verkehrsblau RAL 5017 | Hochleistungsthermoplast | 2 | M6 | 13,5 | 18,5 | 19,1 | 28,5 | 6,5 | 18,6 | 42,6 | 47,1 | 65,2 | 74,8 | 10,5 | 20 | 40 |
| **K1700.20688X40** | lichtgrau RAL 7035 | Hochleistungsthermoplast | 2 | M6 | 13,5 | 18,5 | 19,1 | 28,5 | 6,5 | 18,6 | 42,6 | 47,1 | 65,2 | 74,8 | 10,5 | 20 | 40 |
| **K1700.2061X45** | schwarzgrau RAL 7021 | Hochleistungsthermoplast | 2 | M6 | 13,5 | 18,5 | 19,1 | 28,5 | 6,5 | 18,6 | 42,6 | 47,1 | 65,2 | 74,8 | 10,5 | 20 | 45 |
| **K1700.2062X45** | reinorange RAL 2004 | Hochleistungsthermoplast | 2 | M6 | 13,5 | 18,5 | 19,1 | 28,5 | 6,5 | 18,6 | 42,6 | 47,1 | 65,2 | 74,8 | 10,5 | 20 | 45 |
| **K1700.20616X45** | rapsgelb RAL 1021 | Hochleistungsthermoplast | 2 | M6 | 13,5 | 18,5 | 19,1 | 28,5 | 6,5 | 18,6 | 42,6 | 47,1 | 65,2 | 74,8 | 10,5 | 20 | 45 |
| **K1700.20684X45** | verkehrsrot RAL 3020 | Hochleistungsthermoplast | 2 | M6 | 13,5 | 18,5 | 19,1 | 28,5 | 6,5 | 18,6 | 42,6 | 47,1 | 65,2 | 74,8 | 10,5 | 20 | 45 |
| **K1700.20686X45** | signalgrün RAL 6032 | Hochleistungsthermoplast | 2 | M6 | 13,5 | 18,5 | 19,1 | 28,5 | 6,5 | 18,6 | 42,6 | 47,1 | 65,2 | 74,8 | 10,5 | 20 | 45 |
| **K1700.20687X45** | verkehrsblau RAL 5017 | Hochleistungsthermoplast | 2 | M6 | 13,5 | 18,5 | 19,1 | 28,5 | 6,5 | 18,6 | 42,6 | 47,1 | 65,2 | 74,8 | 10,5 | 20 | 45 |
| **K1700.20688X45** | lichtgrau RAL 7035 | Hochleistungsthermoplast | 2 | M6 | 13,5 | 18,5 | 19,1 | 28,5 | 6,5 | 18,6 | 42,6 | 47,1 | 65,2 | 74,8 | 10,5 | 20 | 45 |
| **K1700.2061X50** | schwarzgrau RAL 7021 | Hochleistungsthermoplast | 2 | M6 | 13,5 | 18,5 | 19,1 | 28,5 | 6,5 | 18,6 | 42,6 | 47,1 | 65,2 | 74,8 | 10,5 | 20 | 50 |
| **K1700.2062X50** | reinorange RAL 2004 | Hochleistungsthermoplast | 2 | M6 | 13,5 | 18,5 | 19,1 | 28,5 | 6,5 | 18,6 | 42,6 | 47,1 | 65,2 | 74,8 | 10,5 | 20 | 50 |
| **K1700.20616X50** | rapsgelb RAL 1021 | Hochleistungsthermoplast | 2 | M6 | 13,5 | 18,5 | 19,1 | 28,5 | 6,5 | 18,6 | 42,6 | 47,1 | 65,2 | 74,8 | 10,5 | 20 | 50 |
| **K1700.20684X50** | verkehrsrot RAL 3020 | Hochleistungsthermoplast | 2 | M6 | 13,5 | 18,5 | 19,1 | 28,5 | 6,5 | 18,6 | 42,6 | 47,1 | 65,2 | 74,8 | 10,5 | 20 | 50 |
| **K1700.20686X50** | signalgrün RAL 6032 | Hochleistungsthermoplast | 2 | M6 | 13,5 | 18,5 | 19,1 | 28,5 | 6,5 | 18,6 | 42,6 | 47,1 | 65,2 | 74,8 | 10,5 | 20 | 50 |
| **K1700.20687X50** | verkehrsblau RAL 5017 | Hochleistungsthermoplast | 2 | M6 | 13,5 | 18,5 | 19,1 | 28,5 | 6,5 | 18,6 | 42,6 | 47,1 | 65,2 | 74,8 | 10,5 | 20 | 50 |
| **K1700.20688X50** | lichtgrau RAL 7035 | Hochleistungsthermoplast | 2 | M6 | 13,5 | 18,5 | 19,1 | 28,5 | 6,5 | 18,6 | 42,6 | 47,1 | 65,2 | 74,8 | 10,5 | 20 | 50 |
| **K1700.2061X55** | schwarzgrau RAL 7021 | Hochleistungsthermoplast | 2 | M6 | 13,5 | 18,5 | 19,1 | 28,5 | 6,5 | 18,6 | 42,6 | 47,1 | 65,2 | 74,8 | 10,5 | 20 | 55 |
| **K1700.2062X55** | reinorange RAL 2004 | Hochleistungsthermoplast | 2 | M6 | 13,5 | 18,5 | 19,1 | 28,5 | 6,5 | 18,6 | 42,6 | 47,1 | 65,2 | 74,8 | 10,5 | 20 | 55 |
| **K1700.20616X55** | rapsgelb RAL 1021 | Hochleistungsthermoplast | 2 | M6 | 13,5 | 18,5 | 19,1 | 28,5 | 6,5 | 18,6 | 42,6 | 47,1 | 65,2 | 74,8 | 10,5 | 20 | 55 |

© HEINRICH KIPP WERK GmbH & Co. KG

# Klemmhebel Kunststoff mit Außengewinde, Gewindeeinsatz Stahl brüniert

## Artikelübersicht

| Bestellnummer | Farbe Grundkörper | Material Grundkörper | Größe | X | D | D1 | D2 | H | H1 | H2 | H3 | H4 | A | A1 | B | Zähnezahl | L |
|---|---|---|---|---|---|---|---|---|---|---|---|---|---|---|---|---|---|
| **K1700.20684X55** | verkehrsrot RAL 3020 | Hochleistungsthermoplast | 2 | M6 | 13,5 | 18,5 | 19,1 | 28,5 | 6,5 | 18,6 | 42,6 | 47,1 | 65,2 | 74,8 | 10,5 | 20 | 55 |
| **K1700.20686X55** | signalgrün RAL 6032 | Hochleistungsthermoplast | 2 | M6 | 13,5 | 18,5 | 19,1 | 28,5 | 6,5 | 18,6 | 42,6 | 47,1 | 65,2 | 74,8 | 10,5 | 20 | 55 |
| **K1700.20687X55** | verkehrsblau RAL 5017 | Hochleistungsthermoplast | 2 | M6 | 13,5 | 18,5 | 19,1 | 28,5 | 6,5 | 18,6 | 42,6 | 47,1 | 65,2 | 74,8 | 10,5 | 20 | 55 |
| **K1700.20688X55** | lichtgrau RAL 7035 | Hochleistungsthermoplast | 2 | M6 | 13,5 | 18,5 | 19,1 | 28,5 | 6,5 | 18,6 | 42,6 | 47,1 | 65,2 | 74,8 | 10,5 | 20 | 55 |
| **K1700.2061X60** | schwarzgrau RAL 7021 | Hochleistungsthermoplast | 2 | M6 | 13,5 | 18,5 | 19,1 | 28,5 | 6,5 | 18,6 | 42,6 | 47,1 | 65,2 | 74,8 | 10,5 | 20 | 60 |
| **K1700.2062X60** | reinorange RAL 2004 | Hochleistungsthermoplast | 2 | M6 | 13,5 | 18,5 | 19,1 | 28,5 | 6,5 | 18,6 | 42,6 | 47,1 | 65,2 | 74,8 | 10,5 | 20 | 60 |
| **K1700.20616X60** | rapsgelb RAL 1021 | Hochleistungsthermoplast | 2 | M6 | 13,5 | 18,5 | 19,1 | 28,5 | 6,5 | 18,6 | 42,6 | 47,1 | 65,2 | 74,8 | 10,5 | 20 | 60 |
| **K1700.20684X60** | verkehrsrot RAL 3020 | Hochleistungsthermoplast | 2 | M6 | 13,5 | 18,5 | 19,1 | 28,5 | 6,5 | 18,6 | 42,6 | 47,1 | 65,2 | 74,8 | 10,5 | 20 | 60 |
| **K1700.20686X60** | signalgrün RAL 6032 | Hochleistungsthermoplast | 2 | M6 | 13,5 | 18,5 | 19,1 | 28,5 | 6,5 | 18,6 | 42,6 | 47,1 | 65,2 | 74,8 | 10,5 | 20 | 60 |
| **K1700.20687X60** | verkehrsblau RAL 5017 | Hochleistungsthermoplast | 2 | M6 | 13,5 | 18,5 | 19,1 | 28,5 | 6,5 | 18,6 | 42,6 | 47,1 | 65,2 | 74,8 | 10,5 | 20 | 60 |
| **K1700.20688X60** | lichtgrau RAL 7035 | Hochleistungsthermoplast | 2 | M6 | 13,5 | 18,5 | 19,1 | 28,5 | 6,5 | 18,6 | 42,6 | 47,1 | 65,2 | 74,8 | 10,5 | 20 | 60 |
| **K1700.2081X15** | schwarzgrau RAL 7021 | Hochleistungsthermoplast | 2 | M8 | 13,5 | 18,5 | 19,1 | 28,5 | 6,5 | 18,6 | 42,6 | 47,1 | 65,2 | 74,8 | 10,5 | 20 | 15 |
| **K1700.2082X15** | reinorange RAL 2004 | Hochleistungsthermoplast | 2 | M8 | 13,5 | 18,5 | 19,1 | 28,5 | 6,5 | 18,6 | 42,6 | 47,1 | 65,2 | 74,8 | 10,5 | 20 | 15 |
| **K1700.20816X15** | rapsgelb RAL 1021 | Hochleistungsthermoplast | 2 | M8 | 13,5 | 18,5 | 19,1 | 28,5 | 6,5 | 18,6 | 42,6 | 47,1 | 65,2 | 74,8 | 10,5 | 20 | 15 |
| **K1700.20884X15** | verkehrsrot RAL 3020 | Hochleistungsthermoplast | 2 | M8 | 13,5 | 18,5 | 19,1 | 28,5 | 6,5 | 18,6 | 42,6 | 47,1 | 65,2 | 74,8 | 10,5 | 20 | 15 |
| **K1700.20886X15** | signalgrün RAL 6032 | Hochleistungsthermoplast | 2 | M8 | 13,5 | 18,5 | 19,1 | 28,5 | 6,5 | 18,6 | 42,6 | 47,1 | 65,2 | 74,8 | 10,5 | 20 | 15 |
| **K1700.20887X15** | verkehrsblau RAL 5017 | Hochleistungsthermoplast | 2 | M8 | 13,5 | 18,5 | 19,1 | 28,5 | 6,5 | 18,6 | 42,6 | 47,1 | 65,2 | 74,8 | 10,5 | 20 | 15 |
| **K1700.20888X15** | lichtgrau RAL 7035 | Hochleistungsthermoplast | 2 | M8 | 13,5 | 18,5 | 19,1 | 28,5 | 6,5 | 18,6 | 42,6 | 47,1 | 65,2 | 74,8 | 10,5 | 20 | 15 |
| **K1700.2081X20** | schwarzgrau RAL 7021 | Hochleistungsthermoplast | 2 | M8 | 13,5 | 18,5 | 19,1 | 28,5 | 6,5 | 18,6 | 42,6 | 47,1 | 65,2 | 74,8 | 10,5 | 20 | 20 |
| **K1700.2082X20** | reinorange RAL 2004 | Hochleistungsthermoplast | 2 | M8 | 13,5 | 18,5 | 19,1 | 28,5 | 6,5 | 18,6 | 42,6 | 47,1 | 65,2 | 74,8 | 10,5 | 20 | 20 |
| **K1700.20816X20** | rapsgelb RAL 1021 | Hochleistungsthermoplast | 2 | M8 | 13,5 | 18,5 | 19,1 | 28,5 | 6,5 | 18,6 | 42,6 | 47,1 | 65,2 | 74,8 | 10,5 | 20 | 20 |
| **K1700.20884X20** | verkehrsrot RAL 3020 | Hochleistungsthermoplast | 2 | M8 | 13,5 | 18,5 | 19,1 | 28,5 | 6,5 | 18,6 | 42,6 | 47,1 | 65,2 | 74,8 | 10,5 | 20 | 20 |
| **K1700.20886X20** | signalgrün RAL 6032 | Hochleistungsthermoplast | 2 | M8 | 13,5 | 18,5 | 19,1 | 28,5 | 6,5 | 18,6 | 42,6 | 47,1 | 65,2 | 74,8 | 10,5 | 20 | 20 |
| **K1700.20887X20** | verkehrsblau RAL 5017 | Hochleistungsthermoplast | 2 | M8 | 13,5 | 18,5 | 19,1 | 28,5 | 6,5 | 18,6 | 42,6 | 47,1 | 65,2 | 74,8 | 10,5 | 20 | 20 |
| **K1700.20888X20** | lichtgrau RAL 7035 | Hochleistungsthermoplast | 2 | M8 | 13,5 | 18,5 | 19,1 | 28,5 | 6,5 | 18,6 | 42,6 | 47,1 | 65,2 | 74,8 | 10,5 | 20 | 20 |
| **K1700.2081X25** | schwarzgrau RAL 7021 | Hochleistungsthermoplast | 2 | M8 | 13,5 | 18,5 | 19,1 | 28,5 | 6,5 | 18,6 | 42,6 | 47,1 | 65,2 | 74,8 | 10,5 | 20 | 25 |
| **K1700.2082X25** | reinorange RAL 2004 | Hochleistungsthermoplast | 2 | M8 | 13,5 | 18,5 | 19,1 | 28,5 | 6,5 | 18,6 | 42,6 | 47,1 | 65,2 | 74,8 | 10,5 | 20 | 25 |
| **K1700.20816X25** | rapsgelb RAL 1021 | Hochleistungsthermoplast | 2 | M8 | 13,5 | 18,5 | 19,1 | 28,5 | 6,5 | 18,6 | 42,6 | 47,1 | 65,2 | 74,8 | 10,5 | 20 | 25 |
| **K1700.20884X25** | verkehrsrot RAL 3020 | Hochleistungsthermoplast | 2 | M8 | 13,5 | 18,5 | 19,1 | 28,5 | 6,5 | 18,6 | 42,6 | 47,1 | 65,2 | 74,8 | 10,5 | 20 | 25 |
| **K1700.20886X25** | signalgrün RAL 6032 | Hochleistungsthermoplast | 2 | M8 | 13,5 | 18,5 | 19,1 | 28,5 | 6,5 | 18,6 | 42,6 | 47,1 | 65,2 | 74,8 | 10,5 | 20 | 25 |
| **K1700.20887X25** | verkehrsblau RAL 5017 | Hochleistungsthermoplast | 2 | M8 | 13,5 | 18,5 | 19,1 | 28,5 | 6,5 | 18,6 | 42,6 | 47,1 | 65,2 | 74,8 | 10,5 | 20 | 25 |
| **K1700.20888X25** | lichtgrau RAL 7035 | Hochleistungsthermoplast | 2 | M8 | 13,5 | 18,5 | 19,1 | 28,5 | 6,5 | 18,6 | 42,6 | 47,1 | 65,2 | 74,8 | 10,5 | 20 | 25 |
| **K1700.2081X30** | schwarzgrau RAL 7021 | Hochleistungsthermoplast | 2 | M8 | 13,5 | 18,5 | 19,1 | 28,5 | 6,5 | 18,6 | 42,6 | 47,1 | 65,2 | 74,8 | 10,5 | 20 | 30 |
| **K1700.2082X30** | reinorange RAL 2004 | Hochleistungsthermoplast | 2 | M8 | 13,5 | 18,5 | 19,1 | 28,5 | 6,5 | 18,6 | 42,6 | 47,1 | 65,2 | 74,8 | 10,5 | 20 | 30 |
| **K1700.20816X30** | rapsgelb RAL 1021 | Hochleistungsthermoplast | 2 | M8 | 13,5 | 18,5 | 19,1 | 28,5 | 6,5 | 18,6 | 42,6 | 47,1 | 65,2 | 74,8 | 10,5 | 20 | 30 |
| **K1700.20884X30** | verkehrsrot RAL 3020 | Hochleistungsthermoplast | 2 | M8 | 13,5 | 18,5 | 19,1 | 28,5 | 6,5 | 18,6 | 42,6 | 47,1 | 65,2 | 74,8 | 10,5 | 20 | 30 |
| **K1700.20886X30** | signalgrün RAL 6032 | Hochleistungsthermoplast | 2 | M8 | 13,5 | 18,5 | 19,1 | 28,5 | 6,5 | 18,6 | 42,6 | 47,1 | 65,2 | 74,8 | 10,5 | 20 | 30 |
| **K1700.20887X30** | verkehrsblau RAL 5017 | Hochleistungsthermoplast | 2 | M8 | 13,5 | 18,5 | 19,1 | 28,5 | 6,5 | 18,6 | 42,6 | 47,1 | 65,2 | 74,8 | 10,5 | 20 | 30 |
| **K1700.20888X30** | lichtgrau RAL 7035 | Hochleistungsthermoplast | 2 | M8 | 13,5 | 18,5 | 19,1 | 28,5 | 6,5 | 18,6 | 42,6 | 47,1 | 65,2 | 74,8 | 10,5 | 20 | 30 |
| **K1700.2081X35** | schwarzgrau RAL 7021 | Hochleistungsthermoplast | 2 | M8 | 13,5 | 18,5 | 19,1 | 28,5 | 6,5 | 18,6 | 42,6 | 47,1 | 65,2 | 74,8 | 10,5 | 20 | 35 |
| **K1700.2082X35** | reinorange RAL 2004 | Hochleistungsthermoplast | 2 | M8 | 13,5 | 18,5 | 19,1 | 28,5 | 6,5 | 18,6 | 42,6 | 47,1 | 65,2 | 74,8 | 10,5 | 20 | 35 |
| **K1700.20816X35** | rapsgelb RAL 1021 | Hochleistungsthermoplast | 2 | M8 | 13,5 | 18,5 | 19,1 | 28,5 | 6,5 | 18,6 | 42,6 | 47,1 | 65,2 | 74,8 | 10,5 | 20 | 35 |
| **K1700.20884X35** | verkehrsrot RAL 3020 | Hochleistungsthermoplast | 2 | M8 | 13,5 | 18,5 | 19,1 | 28,5 | 6,5 | 18,6 | 42,6 | 47,1 | 65,2 | 74,8 | 10,5 | 20 | 35 |
| **K1700.20886X35** | signalgrün RAL 6032 | Hochleistungsthermoplast | 2 | M8 | 13,5 | 18,5 | 19,1 | 28,5 | 6,5 | 18,6 | 42,6 | 47,1 | 65,2 | 74,8 | 10,5 | 20 | 35 |
| **K1700.20887X35** | verkehrsblau RAL 5017 | Hochleistungsthermoplast | 2 | M8 | 13,5 | 18,5 | 19,1 | 28,5 | 6,5 | 18,6 | 42,6 | 47,1 | 65,2 | 74,8 | 10,5 | 20 | 35 |
| **K1700.20888X35** | lichtgrau RAL 7035 | Hochleistungsthermoplast | 2 | M8 | 13,5 | 18,5 | 19,1 | 28,5 | 6,5 | 18,6 | 42,6 | 47,1 | 65,2 | 74,8 | 10,5 | 20 | 35 |
| **K1700.2081X40** | schwarzgrau RAL 7021 | Hochleistungsthermoplast | 2 | M8 | 13,5 | 18,5 | 19,1 | 28,5 | 6,5 | 18,6 | 42,6 | 47,1 | 65,2 | 74,8 | 10,5 | 20 | 40 |
| **K1700.2082X40** | reinorange RAL 2004 | Hochleistungsthermoplast | 2 | M8 | 13,5 | 18,5 | 19,1 | 28,5 | 6,5 | 18,6 | 42,6 | 47,1 | 65,2 | 74,8 | 10,5 | 20 | 40 |
| **K1700.20816X40** | rapsgelb RAL 1021 | Hochleistungsthermoplast | 2 | M8 | 13,5 | 18,5 | 19,1 | 28,5 | 6,5 | 18,6 | 42,6 | 47,1 | 65,2 | 74,8 | 10,5 | 20 | 40 |
| **K1700.20884X40** | verkehrsrot RAL 3020 | Hochleistungsthermoplast | 2 | M8 | 13,5 | 18,5 | 19,1 | 28,5 | 6,5 | 18,6 | 42,6 | 47,1 | 65,2 | 74,8 | 10,5 | 20 | 40 |
| **K1700.20886X40** | signalgrün RAL 6032 | Hochleistungsthermoplast | 2 | M8 | 13,5 | 18,5 | 19,1 | 28,5 | 6,5 | 18,6 | 42,6 | 47,1 | 65,2 | 74,8 | 10,5 | 20 | 40 |
| **K1700.20887X40** | verkehrsblau RAL 5017 | Hochleistungsthermoplast | 2 | M8 | 13,5 | 18,5 | 19,1 | 28,5 | 6,5 | 18,6 | 42,6 | 47,1 | 65,2 | 74,8 | 10,5 | 20 | 40 |
| **K1700.20888X40** | lichtgrau RAL 7035 | Hochleistungsthermoplast | 2 | M8 | 13,5 | 18,5 | 19,1 | 28,5 | 6,5 | 18,6 | 42,6 | 47,1 | 65,2 | 74,8 | 10,5 | 20 | 40 |
| **K1700.2081X45** | schwarzgrau RAL 7021 | Hochleistungsthermoplast | 2 | M8 | 13,5 | 18,5 | 19,1 | 28,5 | 6,5 | 18,6 | 42,6 | 47,1 | 65,2 | 74,8 | 10,5 | 20 | 45 |
| **K1700.2082X45** | reinorange RAL 2004 | Hochleistungsthermoplast | 2 | M8 | 13,5 | 18,5 | 19,1 | 28,5 | 6,5 | 18,6 | 42,6 | 47,1 | 65,2 | 74,8 | 10,5 | 20 | 45 |
| **K1700.20816X45** | rapsgelb RAL 1021 | Hochleistungsthermoplast | 2 | M8 | 13,5 | 18,5 | 19,1 | 28,5 | 6,5 | 18,6 | 42,6 | 47,1 | 65,2 | 74,8 | 10,5 | 20 | 45 |
| **K1700.20884X45** | verkehrsrot RAL 3020 | Hochleistungsthermoplast | 2 | M8 | 13,5 | 18,5 | 19,1 | 28,5 | 6,5 | 18,6 | 42,6 | 47,1 | 65,2 | 74,8 | 10,5 | 20 | 45 |
| **K1700.20886X45** | signalgrün RAL 6032 | Hochleistungsthermoplast | 2 | M8 | 13,5 | 18,5 | 19,1 | 28,5 | 6,5 | 18,6 | 42,6 | 47,1 | 65,2 | 74,8 | 10,5 | 20 | 45 |
| **K1700.20887X45** | verkehrsblau RAL 5017 | Hochleistungsthermoplast | 2 | M8 | 13,5 | 18,5 | 19,1 | 28,5 | 6,5 | 18,6 | 42,6 | 47,1 | 65,2 | 74,8 | 10,5 | 20 | 45 |
| **K1700.20888X45** | lichtgrau RAL 7035 | Hochleistungsthermoplast | 2 | M8 | 13,5 | 18,5 | 19,1 | 28,5 | 6,5 | 18,6 | 42,6 | 47,1 | 65,2 | 74,8 | 10,5 | 20 | 45 |
| **K1700.2081X50** | schwarzgrau RAL 7021 | Hochleistungsthermoplast | 2 | M8 | 13,5 | 18,5 | 19,1 | 28,5 | 6,5 | 18,6 | 42,6 | 47,1 | 65,2 | 74,8 | 10,5 | 20 | 50 |
| **K1700.2082X50** | reinorange RAL 2004 | Hochleistungsthermoplast | 2 | M8 | 13,5 | 18,5 | 19,1 | 28,5 | 6,5 | 18,6 | 42,6 | 47,1 | 65,2 | 74,8 | 10,5 | 20 | 50 |

© HEINRICH KIPP WERK GmbH & Co. KG

# Klemmhebel Kunststoff mit Außengewinde, Gewindeeinsatz Stahl brüniert

## Artikelübersicht

| Bestellnummer | Farbe Grundkörper | Material Grundkörper | Größe | X | D | D1 | D2 | H | H1 | H2 | H3 | H4 | A | A1 | B | Zähnezahl | L |
|---|---|---|---|---|---|---|---|---|---|---|---|---|---|---|---|---|---|
| **K1700.20816X50** | rapsgelb RAL 1021 | Hochleistungsthermoplast | 2 | M8 | 13,5 | 18,5 | 19,1 | 28,5 | 6,5 | 18,6 | 42,6 | 47,1 | 65,2 | 74,8 | 10,5 | 20 | 50 |
| **K1700.20884X50** | verkehrsrot RAL 3020 | Hochleistungsthermoplast | 2 | M8 | 13,5 | 18,5 | 19,1 | 28,5 | 6,5 | 18,6 | 42,6 | 47,1 | 65,2 | 74,8 | 10,5 | 20 | 50 |
| **K1700.20886X50** | signalgrün RAL 6032 | Hochleistungsthermoplast | 2 | M8 | 13,5 | 18,5 | 19,1 | 28,5 | 6,5 | 18,6 | 42,6 | 47,1 | 65,2 | 74,8 | 10,5 | 20 | 50 |
| **K1700.20887X50** | verkehrsblau RAL 5017 | Hochleistungsthermoplast | 2 | M8 | 13,5 | 18,5 | 19,1 | 28,5 | 6,5 | 18,6 | 42,6 | 47,1 | 65,2 | 74,8 | 10,5 | 20 | 50 |
| **K1700.20888X50** | lichtgrau RAL 7035 | Hochleistungsthermoplast | 2 | M8 | 13,5 | 18,5 | 19,1 | 28,5 | 6,5 | 18,6 | 42,6 | 47,1 | 65,2 | 74,8 | 10,5 | 20 | 50 |
| **K1700.2081X55** | schwarzgrau RAL 7021 | Hochleistungsthermoplast | 2 | M8 | 13,5 | 18,5 | 19,1 | 28,5 | 6,5 | 18,6 | 42,6 | 47,1 | 65,2 | 74,8 | 10,5 | 20 | 55 |
| **K1700.2082X55** | reinorange RAL 2004 | Hochleistungsthermoplast | 2 | M8 | 13,5 | 18,5 | 19,1 | 28,5 | 6,5 | 18,6 | 42,6 | 47,1 | 65,2 | 74,8 | 10,5 | 20 | 55 |
| **K1700.20816X55** | rapsgelb RAL 1021 | Hochleistungsthermoplast | 2 | M8 | 13,5 | 18,5 | 19,1 | 28,5 | 6,5 | 18,6 | 42,6 | 47,1 | 65,2 | 74,8 | 10,5 | 20 | 55 |
| **K1700.20884X55** | verkehrsrot RAL 3020 | Hochleistungsthermoplast | 2 | M8 | 13,5 | 18,5 | 19,1 | 28,5 | 6,5 | 18,6 | 42,6 | 47,1 | 65,2 | 74,8 | 10,5 | 20 | 55 |
| **K1700.20886X55** | signalgrün RAL 6032 | Hochleistungsthermoplast | 2 | M8 | 13,5 | 18,5 | 19,1 | 28,5 | 6,5 | 18,6 | 42,6 | 47,1 | 65,2 | 74,8 | 10,5 | 20 | 55 |
| **K1700.20887X55** | verkehrsblau RAL 5017 | Hochleistungsthermoplast | 2 | M8 | 13,5 | 18,5 | 19,1 | 28,5 | 6,5 | 18,6 | 42,6 | 47,1 | 65,2 | 74,8 | 10,5 | 20 | 55 |
| **K1700.20888X55** | lichtgrau RAL 7035 | Hochleistungsthermoplast | 2 | M8 | 13,5 | 18,5 | 19,1 | 28,5 | 6,5 | 18,6 | 42,6 | 47,1 | 65,2 | 74,8 | 10,5 | 20 | 55 |
| **K1700.2081X60** | schwarzgrau RAL 7021 | Hochleistungsthermoplast | 2 | M8 | 13,5 | 18,5 | 19,1 | 28,5 | 6,5 | 18,6 | 42,6 | 47,1 | 65,2 | 74,8 | 10,5 | 20 | 60 |
| **K1700.2082X60** | reinorange RAL 2004 | Hochleistungsthermoplast | 2 | M8 | 13,5 | 18,5 | 19,1 | 28,5 | 6,5 | 18,6 | 42,6 | 47,1 | 65,2 | 74,8 | 10,5 | 20 | 60 |
| **K1700.20816X60** | rapsgelb RAL 1021 | Hochleistungsthermoplast | 2 | M8 | 13,5 | 18,5 | 19,1 | 28,5 | 6,5 | 18,6 | 42,6 | 47,1 | 65,2 | 74,8 | 10,5 | 20 | 60 |
| **K1700.20884X60** | verkehrsrot RAL 3020 | Hochleistungsthermoplast | 2 | M8 | 13,5 | 18,5 | 19,1 | 28,5 | 6,5 | 18,6 | 42,6 | 47,1 | 65,2 | 74,8 | 10,5 | 20 | 60 |
| **K1700.20886X60** | signalgrün RAL 6032 | Hochleistungsthermoplast | 2 | M8 | 13,5 | 18,5 | 19,1 | 28,5 | 6,5 | 18,6 | 42,6 | 47,1 | 65,2 | 74,8 | 10,5 | 20 | 60 |
| **K1700.20887X60** | verkehrsblau RAL 5017 | Hochleistungsthermoplast | 2 | M8 | 13,5 | 18,5 | 19,1 | 28,5 | 6,5 | 18,6 | 42,6 | 47,1 | 65,2 | 74,8 | 10,5 | 20 | 60 |
| **K1700.20888X60** | lichtgrau RAL 7035 | Hochleistungsthermoplast | 2 | M8 | 13,5 | 18,5 | 19,1 | 28,5 | 6,5 | 18,6 | 42,6 | 47,1 | 65,2 | 74,8 | 10,5 | 20 | 60 |
| **K1700.2101X15** | schwarzgrau RAL 7021 | Hochleistungsthermoplast | 2 | M10 | 13,5 | 18,5 | 19,1 | 28,5 | 6,5 | 18,6 | 42,6 | 47,1 | 65,2 | 74,8 | 10,5 | 20 | 15 |
| **K1700.2102X15** | reinorange RAL 2004 | Hochleistungsthermoplast | 2 | M10 | 13,5 | 18,5 | 19,1 | 28,5 | 6,5 | 18,6 | 42,6 | 47,1 | 65,2 | 74,8 | 10,5 | 20 | 15 |
| **K1700.21016X15** | rapsgelb RAL 1021 | Hochleistungsthermoplast | 2 | M10 | 13,5 | 18,5 | 19,1 | 28,5 | 6,5 | 18,6 | 42,6 | 47,1 | 65,2 | 74,8 | 10,5 | 20 | 15 |
| **K1700.21084X15** | verkehrsrot RAL 3020 | Hochleistungsthermoplast | 2 | M10 | 13,5 | 18,5 | 19,1 | 28,5 | 6,5 | 18,6 | 42,6 | 47,1 | 65,2 | 74,8 | 10,5 | 20 | 15 |
| **K1700.21086X15** | signalgrün RAL 6032 | Hochleistungsthermoplast | 2 | M10 | 13,5 | 18,5 | 19,1 | 28,5 | 6,5 | 18,6 | 42,6 | 47,1 | 65,2 | 74,8 | 10,5 | 20 | 15 |
| **K1700.21087X15** | verkehrsblau RAL 5017 | Hochleistungsthermoplast | 2 | M10 | 13,5 | 18,5 | 19,1 | 28,5 | 6,5 | 18,6 | 42,6 | 47,1 | 65,2 | 74,8 | 10,5 | 20 | 15 |
| **K1700.21088X15** | lichtgrau RAL 7035 | Hochleistungsthermoplast | 2 | M10 | 13,5 | 18,5 | 19,1 | 28,5 | 6,5 | 18,6 | 42,6 | 47,1 | 65,2 | 74,8 | 10,5 | 20 | 15 |
| **K1700.2101X20** | schwarzgrau RAL 7021 | Hochleistungsthermoplast | 2 | M10 | 13,5 | 18,5 | 19,1 | 28,5 | 6,5 | 18,6 | 42,6 | 47,1 | 65,2 | 74,8 | 10,5 | 20 | 20 |
| **K1700.2102X20** | reinorange RAL 2004 | Hochleistungsthermoplast | 2 | M10 | 13,5 | 18,5 | 19,1 | 28,5 | 6,5 | 18,6 | 42,6 | 47,1 | 65,2 | 74,8 | 10,5 | 20 | 20 |
| **K1700.21016X20** | rapsgelb RAL 1021 | Hochleistungsthermoplast | 2 | M10 | 13,5 | 18,5 | 19,1 | 28,5 | 6,5 | 18,6 | 42,6 | 47,1 | 65,2 | 74,8 | 10,5 | 20 | 20 |
| **K1700.21084X20** | verkehrsrot RAL 3020 | Hochleistungsthermoplast | 2 | M10 | 13,5 | 18,5 | 19,1 | 28,5 | 6,5 | 18,6 | 42,6 | 47,1 | 65,2 | 74,8 | 10,5 | 20 | 20 |
| **K1700.21086X20** | signalgrün RAL 6032 | Hochleistungsthermoplast | 2 | M10 | 13,5 | 18,5 | 19,1 | 28,5 | 6,5 | 18,6 | 42,6 | 47,1 | 65,2 | 74,8 | 10,5 | 20 | 20 |
| **K1700.21087X20** | verkehrsblau RAL 5017 | Hochleistungsthermoplast | 2 | M10 | 13,5 | 18,5 | 19,1 | 28,5 | 6,5 | 18,6 | 42,6 | 47,1 | 65,2 | 74,8 | 10,5 | 20 | 20 |
| **K1700.21088X20** | lichtgrau RAL 7035 | Hochleistungsthermoplast | 2 | M10 | 13,5 | 18,5 | 19,1 | 28,5 | 6,5 | 18,6 | 42,6 | 47,1 | 65,2 | 74,8 | 10,5 | 20 | 20 |
| **K1700.2101X25** | schwarzgrau RAL 7021 | Hochleistungsthermoplast | 2 | M10 | 13,5 | 18,5 | 19,1 | 28,5 | 6,5 | 18,6 | 42,6 | 47,1 | 65,2 | 74,8 | 10,5 | 20 | 25 |
| **K1700.2102X25** | reinorange RAL 2004 | Hochleistungsthermoplast | 2 | M10 | 13,5 | 18,5 | 19,1 | 28,5 | 6,5 | 18,6 | 42,6 | 47,1 | 65,2 | 74,8 | 10,5 | 20 | 25 |
| **K1700.21016X25** | rapsgelb RAL 1021 | Hochleistungsthermoplast | 2 | M10 | 13,5 | 18,5 | 19,1 | 28,5 | 6,5 | 18,6 | 42,6 | 47,1 | 65,2 | 74,8 | 10,5 | 20 | 25 |
| **K1700.21084X25** | verkehrsrot RAL 3020 | Hochleistungsthermoplast | 2 | M10 | 13,5 | 18,5 | 19,1 | 28,5 | 6,5 | 18,6 | 42,6 | 47,1 | 65,2 | 74,8 | 10,5 | 20 | 25 |
| **K1700.21086X25** | signalgrün RAL 6032 | Hochleistungsthermoplast | 2 | M10 | 13,5 | 18,5 | 19,1 | 28,5 | 6,5 | 18,6 | 42,6 | 47,1 | 65,2 | 74,8 | 10,5 | 20 | 25 |
| **K1700.21087X25** | verkehrsblau RAL 5017 | Hochleistungsthermoplast | 2 | M10 | 13,5 | 18,5 | 19,1 | 28,5 | 6,5 | 18,6 | 42,6 | 47,1 | 65,2 | 74,8 | 10,5 | 20 | 25 |
| **K1700.21088X25** | lichtgrau RAL 7035 | Hochleistungsthermoplast | 2 | M10 | 13,5 | 18,5 | 19,1 | 28,5 | 6,5 | 18,6 | 42,6 | 47,1 | 65,2 | 74,8 | 10,5 | 20 | 25 |
| **K1700.2101X30** | schwarzgrau RAL 7021 | Hochleistungsthermoplast | 2 | M10 | 13,5 | 18,5 | 19,1 | 28,5 | 6,5 | 18,6 | 42,6 | 47,1 | 65,2 | 74,8 | 10,5 | 20 | 30 |
| **K1700.2102X30** | reinorange RAL 2004 | Hochleistungsthermoplast | 2 | M10 | 13,5 | 18,5 | 19,1 | 28,5 | 6,5 | 18,6 | 42,6 | 47,1 | 65,2 | 74,8 | 10,5 | 20 | 30 |
| **K1700.21016X30** | rapsgelb RAL 1021 | Hochleistungsthermoplast | 2 | M10 | 13,5 | 18,5 | 19,1 | 28,5 | 6,5 | 18,6 | 42,6 | 47,1 | 65,2 | 74,8 | 10,5 | 20 | 30 |
| **K1700.21084X30** | verkehrsrot RAL 3020 | Hochleistungsthermoplast | 2 | M10 | 13,5 | 18,5 | 19,1 | 28,5 | 6,5 | 18,6 | 42,6 | 47,1 | 65,2 | 74,8 | 10,5 | 20 | 30 |
| **K1700.21086X30** | signalgrün RAL 6032 | Hochleistungsthermoplast | 2 | M10 | 13,5 | 18,5 | 19,1 | 28,5 | 6,5 | 18,6 | 42,6 | 47,1 | 65,2 | 74,8 | 10,5 | 20 | 30 |
| **K1700.21087X30** | verkehrsblau RAL 5017 | Hochleistungsthermoplast | 2 | M10 | 13,5 | 18,5 | 19,1 | 28,5 | 6,5 | 18,6 | 42,6 | 47,1 | 65,2 | 74,8 | 10,5 | 20 | 30 |
| **K1700.21088X30** | lichtgrau RAL 7035 | Hochleistungsthermoplast | 2 | M10 | 13,5 | 18,5 | 19,1 | 28,5 | 6,5 | 18,6 | 42,6 | 47,1 | 65,2 | 74,8 | 10,5 | 20 | 30 |
| **K1700.2101X35** | schwarzgrau RAL 7021 | Hochleistungsthermoplast | 2 | M10 | 13,5 | 18,5 | 19,1 | 28,5 | 6,5 | 18,6 | 42,6 | 47,1 | 65,2 | 74,8 | 10,5 | 20 | 35 |
| **K1700.2102X35** | reinorange RAL 2004 | Hochleistungsthermoplast | 2 | M10 | 13,5 | 18,5 | 19,1 | 28,5 | 6,5 | 18,6 | 42,6 | 47,1 | 65,2 | 74,8 | 10,5 | 20 | 35 |
| **K1700.21016X35** | rapsgelb RAL 1021 | Hochleistungsthermoplast | 2 | M10 | 13,5 | 18,5 | 19,1 | 28,5 | 6,5 | 18,6 | 42,6 | 47,1 | 65,2 | 74,8 | 10,5 | 20 | 35 |
| **K1700.21084X35** | verkehrsrot RAL 3020 | Hochleistungsthermoplast | 2 | M10 | 13,5 | 18,5 | 19,1 | 28,5 | 6,5 | 18,6 | 42,6 | 47,1 | 65,2 | 74,8 | 10,5 | 20 | 35 |
| **K1700.21086X35** | signalgrün RAL 6032 | Hochleistungsthermoplast | 2 | M10 | 13,5 | 18,5 | 19,1 | 28,5 | 6,5 | 18,6 | 42,6 | 47,1 | 65,2 | 74,8 | 10,5 | 20 | 35 |
| **K1700.21087X35** | verkehrsblau RAL 5017 | Hochleistungsthermoplast | 2 | M10 | 13,5 | 18,5 | 19,1 | 28,5 | 6,5 | 18,6 | 42,6 | 47,1 | 65,2 | 74,8 | 10,5 | 20 | 35 |
| **K1700.21088X35** | lichtgrau RAL 7035 | Hochleistungsthermoplast | 2 | M10 | 13,5 | 18,5 | 19,1 | 28,5 | 6,5 | 18,6 | 42,6 | 47,1 | 65,2 | 74,8 | 10,5 | 20 | 35 |
| **K1700.2101X40** | schwarzgrau RAL 7021 | Hochleistungsthermoplast | 2 | M10 | 13,5 | 18,5 | 19,1 | 28,5 | 6,5 | 18,6 | 42,6 | 47,1 | 65,2 | 74,8 | 10,5 | 20 | 40 |
| **K1700.2102X40** | reinorange RAL 2004 | Hochleistungsthermoplast | 2 | M10 | 13,5 | 18,5 | 19,1 | 28,5 | 6,5 | 18,6 | 42,6 | 47,1 | 65,2 | 74,8 | 10,5 | 20 | 40 |
| **K1700.21016X40** | rapsgelb RAL 1021 | Hochleistungsthermoplast | 2 | M10 | 13,5 | 18,5 | 19,1 | 28,5 | 6,5 | 18,6 | 42,6 | 47,1 | 65,2 | 74,8 | 10,5 | 20 | 40 |
| **K1700.21084X40** | verkehrsrot RAL 3020 | Hochleistungsthermoplast | 2 | M10 | 13,5 | 18,5 | 19,1 | 28,5 | 6,5 | 18,6 | 42,6 | 47,1 | 65,2 | 74,8 | 10,5 | 20 | 40 |
| **K1700.21086X40** | signalgrün RAL 6032 | Hochleistungsthermoplast | 2 | M10 | 13,5 | 18,5 | 19,1 | 28,5 | 6,5 | 18,6 | 42,6 | 47,1 | 65,2 | 74,8 | 10,5 | 20 | 40 |
| **K1700.21087X40** | verkehrsblau RAL 5017 | Hochleistungsthermoplast | 2 | M10 | 13,5 | 18,5 | 19,1 | 28,5 | 6,5 | 18,6 | 42,6 | 47,1 | 65,2 | 74,8 | 10,5 | 20 | 40 |
| **K1700.21088X40** | lichtgrau RAL 7035 | Hochleistungsthermoplast | 2 | M10 | 13,5 | 18,5 | 19,1 | 28,5 | 6,5 | 18,6 | 42,6 | 47,1 | 65,2 | 74,8 | 10,5 | 20 | 40 |
| **K1700.2101X45** | schwarzgrau RAL 7021 | Hochleistungsthermoplast | 2 | M10 | 13,5 | 18,5 | 19,1 | 28,5 | 6,5 | 18,6 | 42,6 | 47,1 | 65,2 | 74,8 | 10,5 | 20 | 45 |

© HEINRICH KIPP WERK GmbH & Co. KG

# Klemmhebel Kunststoff mit Außengewinde, Gewindeeinsatz Stahl brüniert

## Artikelübersicht

| Bestellnummer | Farbe Grundkörper | Material Grundkörper | Größe | X | D | D1 | D2 | H | H1 | H2 | H3 | H4 | A | A1 | B | Zähnezahl | L |
|---|---|---|---|---|---|---|---|---|---|---|---|---|---|---|---|---|---|
| **K1700.2102X45** | reinorange RAL 2004 | Hochleistungsthermoplast | 2 | M10 | 13,5 | 18,5 | 19,1 | 28,5 | 6,5 | 18,6 | 42,6 | 47,1 | 65,2 | 74,8 | 10,5 | 20 | 45 |
| **K1700.21016X45** | rapsgelb RAL 1021 | Hochleistungsthermoplast | 2 | M10 | 13,5 | 18,5 | 19,1 | 28,5 | 6,5 | 18,6 | 42,6 | 47,1 | 65,2 | 74,8 | 10,5 | 20 | 45 |
| **K1700.21084X45** | verkehrsrot RAL 3020 | Hochleistungsthermoplast | 2 | M10 | 13,5 | 18,5 | 19,1 | 28,5 | 6,5 | 18,6 | 42,6 | 47,1 | 65,2 | 74,8 | 10,5 | 20 | 45 |
| **K1700.21086X45** | signalgrün RAL 6032 | Hochleistungsthermoplast | 2 | M10 | 13,5 | 18,5 | 19,1 | 28,5 | 6,5 | 18,6 | 42,6 | 47,1 | 65,2 | 74,8 | 10,5 | 20 | 45 |
| **K1700.21087X45** | verkehrsblau RAL 5017 | Hochleistungsthermoplast | 2 | M10 | 13,5 | 18,5 | 19,1 | 28,5 | 6,5 | 18,6 | 42,6 | 47,1 | 65,2 | 74,8 | 10,5 | 20 | 45 |
| **K1700.21088X45** | lichtgrau RAL 7035 | Hochleistungsthermoplast | 2 | M10 | 13,5 | 18,5 | 19,1 | 28,5 | 6,5 | 18,6 | 42,6 | 47,1 | 65,2 | 74,8 | 10,5 | 20 | 45 |
| **K1700.2101X50** | schwarzgrau RAL 7021 | Hochleistungsthermoplast | 2 | M10 | 13,5 | 18,5 | 19,1 | 28,5 | 6,5 | 18,6 | 42,6 | 47,1 | 65,2 | 74,8 | 10,5 | 20 | 50 |
| **K1700.2102X50** | reinorange RAL 2004 | Hochleistungsthermoplast | 2 | M10 | 13,5 | 18,5 | 19,1 | 28,5 | 6,5 | 18,6 | 42,6 | 47,1 | 65,2 | 74,8 | 10,5 | 20 | 50 |
| **K1700.21016X50** | rapsgelb RAL 1021 | Hochleistungsthermoplast | 2 | M10 | 13,5 | 18,5 | 19,1 | 28,5 | 6,5 | 18,6 | 42,6 | 47,1 | 65,2 | 74,8 | 10,5 | 20 | 50 |
| **K1700.21084X50** | verkehrsrot RAL 3020 | Hochleistungsthermoplast | 2 | M10 | 13,5 | 18,5 | 19,1 | 28,5 | 6,5 | 18,6 | 42,6 | 47,1 | 65,2 | 74,8 | 10,5 | 20 | 50 |
| **K1700.21086X50** | signalgrün RAL 6032 | Hochleistungsthermoplast | 2 | M10 | 13,5 | 18,5 | 19,1 | 28,5 | 6,5 | 18,6 | 42,6 | 47,1 | 65,2 | 74,8 | 10,5 | 20 | 50 |
| **K1700.21087X50** | verkehrsblau RAL 5017 | Hochleistungsthermoplast | 2 | M10 | 13,5 | 18,5 | 19,1 | 28,5 | 6,5 | 18,6 | 42,6 | 47,1 | 65,2 | 74,8 | 10,5 | 20 | 50 |
| **K1700.21088X50** | lichtgrau RAL 7035 | Hochleistungsthermoplast | 2 | M10 | 13,5 | 18,5 | 19,1 | 28,5 | 6,5 | 18,6 | 42,6 | 47,1 | 65,2 | 74,8 | 10,5 | 20 | 50 |
| **K1700.2101X55** | schwarzgrau RAL 7021 | Hochleistungsthermoplast | 2 | M10 | 13,5 | 18,5 | 19,1 | 28,5 | 6,5 | 18,6 | 42,6 | 47,1 | 65,2 | 74,8 | 10,5 | 20 | 55 |
| **K1700.2102X55** | reinorange RAL 2004 | Hochleistungsthermoplast | 2 | M10 | 13,5 | 18,5 | 19,1 | 28,5 | 6,5 | 18,6 | 42,6 | 47,1 | 65,2 | 74,8 | 10,5 | 20 | 55 |
| **K1700.21016X55** | rapsgelb RAL 1021 | Hochleistungsthermoplast | 2 | M10 | 13,5 | 18,5 | 19,1 | 28,5 | 6,5 | 18,6 | 42,6 | 47,1 | 65,2 | 74,8 | 10,5 | 20 | 55 |
| **K1700.21084X55** | verkehrsrot RAL 3020 | Hochleistungsthermoplast | 2 | M10 | 13,5 | 18,5 | 19,1 | 28,5 | 6,5 | 18,6 | 42,6 | 47,1 | 65,2 | 74,8 | 10,5 | 20 | 55 |
| **K1700.21086X55** | signalgrün RAL 6032 | Hochleistungsthermoplast | 2 | M10 | 13,5 | 18,5 | 19,1 | 28,5 | 6,5 | 18,6 | 42,6 | 47,1 | 65,2 | 74,8 | 10,5 | 20 | 55 |
| **K1700.21087X55** | verkehrsblau RAL 5017 | Hochleistungsthermoplast | 2 | M10 | 13,5 | 18,5 | 19,1 | 28,5 | 6,5 | 18,6 | 42,6 | 47,1 | 65,2 | 74,8 | 10,5 | 20 | 55 |
| **K1700.21088X55** | lichtgrau RAL 7035 | Hochleistungsthermoplast | 2 | M10 | 13,5 | 18,5 | 19,1 | 28,5 | 6,5 | 18,6 | 42,6 | 47,1 | 65,2 | 74,8 | 10,5 | 20 | 55 |
| **K1700.2101X60** | schwarzgrau RAL 7021 | Hochleistungsthermoplast | 2 | M10 | 13,5 | 18,5 | 19,1 | 28,5 | 6,5 | 18,6 | 42,6 | 47,1 | 65,2 | 74,8 | 10,5 | 20 | 60 |
| **K1700.2102X60** | reinorange RAL 2004 | Hochleistungsthermoplast | 2 | M10 | 13,5 | 18,5 | 19,1 | 28,5 | 6,5 | 18,6 | 42,6 | 47,1 | 65,2 | 74,8 | 10,5 | 20 | 60 |
| **K1700.21016X60** | rapsgelb RAL 1021 | Hochleistungsthermoplast | 2 | M10 | 13,5 | 18,5 | 19,1 | 28,5 | 6,5 | 18,6 | 42,6 | 47,1 | 65,2 | 74,8 | 10,5 | 20 | 60 |
| **K1700.21084X60** | verkehrsrot RAL 3020 | Hochleistungsthermoplast | 2 | M10 | 13,5 | 18,5 | 19,1 | 28,5 | 6,5 | 18,6 | 42,6 | 47,1 | 65,2 | 74,8 | 10,5 | 20 | 60 |
| **K1700.21086X60** | signalgrün RAL 6032 | Hochleistungsthermoplast | 2 | M10 | 13,5 | 18,5 | 19,1 | 28,5 | 6,5 | 18,6 | 42,6 | 47,1 | 65,2 | 74,8 | 10,5 | 20 | 60 |
| **K1700.21087X60** | verkehrsblau RAL 5017 | Hochleistungsthermoplast | 2 | M10 | 13,5 | 18,5 | 19,1 | 28,5 | 6,5 | 18,6 | 42,6 | 47,1 | 65,2 | 74,8 | 10,5 | 20 | 60 |
| **K1700.21088X60** | lichtgrau RAL 7035 | Hochleistungsthermoplast | 2 | M10 | 13,5 | 18,5 | 19,1 | 28,5 | 6,5 | 18,6 | 42,6 | 47,1 | 65,2 | 74,8 | 10,5 | 20 | 60 |
| **K1700.3081X15** | schwarzgrau RAL 7021 | Hochleistungsthermoplast | 3 | M8 | 16 | 21,2 | 21,9 | 37 | 10 | 24 | 54 | 59,2 | 80,2 | 91,1 | 11,5 | 22 | 15 |
| **K1700.3082X15** | reinorange RAL 2004 | Hochleistungsthermoplast | 3 | M8 | 16 | 21,2 | 21,9 | 37 | 10 | 24 | 54 | 59,2 | 80,2 | 91,1 | 11,5 | 22 | 15 |
| **K1700.30816X15** | rapsgelb RAL 1021 | Hochleistungsthermoplast | 3 | M8 | 16 | 21,2 | 21,9 | 37 | 10 | 24 | 54 | 59,2 | 80,2 | 91,1 | 11,5 | 22 | 15 |
| **K1700.30884X15** | verkehrsrot RAL 3020 | Hochleistungsthermoplast | 3 | M8 | 16 | 21,2 | 21,9 | 37 | 10 | 24 | 54 | 59,2 | 80,2 | 91,1 | 11,5 | 22 | 15 |
| **K1700.30886X15** | signalgrün RAL 6032 | Hochleistungsthermoplast | 3 | M8 | 16 | 21,2 | 21,9 | 37 | 10 | 24 | 54 | 59,2 | 80,2 | 91,1 | 11,5 | 22 | 15 |
| **K1700.30887X15** | verkehrsblau RAL 5017 | Hochleistungsthermoplast | 3 | M8 | 16 | 21,2 | 21,9 | 37 | 10 | 24 | 54 | 59,2 | 80,2 | 91,1 | 11,5 | 22 | 15 |
| **K1700.30888X15** | lichtgrau RAL 7035 | Hochleistungsthermoplast | 3 | M8 | 16 | 21,2 | 21,9 | 37 | 10 | 24 | 54 | 59,2 | 80,2 | 91,1 | 11,5 | 22 | 15 |
| **K1700.3081X20** | schwarzgrau RAL 7021 | Hochleistungsthermoplast | 3 | M8 | 16 | 21,2 | 21,9 | 37 | 10 | 24 | 54 | 59,2 | 80,2 | 91,1 | 11,5 | 22 | 20 |
| **K1700.3082X20** | reinorange RAL 2004 | Hochleistungsthermoplast | 3 | M8 | 16 | 21,2 | 21,9 | 37 | 10 | 24 | 54 | 59,2 | 80,2 | 91,1 | 11,5 | 22 | 20 |
| **K1700.30816X20** | rapsgelb RAL 1021 | Hochleistungsthermoplast | 3 | M8 | 16 | 21,2 | 21,9 | 37 | 10 | 24 | 54 | 59,2 | 80,2 | 91,1 | 11,5 | 22 | 20 |
| **K1700.30884X20** | verkehrsrot RAL 3020 | Hochleistungsthermoplast | 3 | M8 | 16 | 21,2 | 21,9 | 37 | 10 | 24 | 54 | 59,2 | 80,2 | 91,1 | 11,5 | 22 | 20 |
| **K1700.30886X20** | signalgrün RAL 6032 | Hochleistungsthermoplast | 3 | M8 | 16 | 21,2 | 21,9 | 37 | 10 | 24 | 54 | 59,2 | 80,2 | 91,1 | 11,5 | 22 | 20 |
| **K1700.30887X20** | verkehrsblau RAL 5017 | Hochleistungsthermoplast | 3 | M8 | 16 | 21,2 | 21,9 | 37 | 10 | 24 | 54 | 59,2 | 80,2 | 91,1 | 11,5 | 22 | 20 |
| **K1700.30888X20** | lichtgrau RAL 7035 | Hochleistungsthermoplast | 3 | M8 | 16 | 21,2 | 21,9 | 37 | 10 | 24 | 54 | 59,2 | 80,2 | 91,1 | 11,5 | 22 | 20 |
| **K1700.3081X25** | schwarzgrau RAL 7021 | Hochleistungsthermoplast | 3 | M8 | 16 | 21,2 | 21,9 | 37 | 10 | 24 | 54 | 59,2 | 80,2 | 91,1 | 11,5 | 22 | 25 |
| **K1700.3082X25** | reinorange RAL 2004 | Hochleistungsthermoplast | 3 | M8 | 16 | 21,2 | 21,9 | 37 | 10 | 24 | 54 | 59,2 | 80,2 | 91,1 | 11,5 | 22 | 25 |
| **K1700.30816X25** | rapsgelb RAL 1021 | Hochleistungsthermoplast | 3 | M8 | 16 | 21,2 | 21,9 | 37 | 10 | 24 | 54 | 59,2 | 80,2 | 91,1 | 11,5 | 22 | 25 |
| **K1700.30884X25** | verkehrsrot RAL 3020 | Hochleistungsthermoplast | 3 | M8 | 16 | 21,2 | 21,9 | 37 | 10 | 24 | 54 | 59,2 | 80,2 | 91,1 | 11,5 | 22 | 25 |
| **K1700.30886X25** | signalgrün RAL 6032 | Hochleistungsthermoplast | 3 | M8 | 16 | 21,2 | 21,9 | 37 | 10 | 24 | 54 | 59,2 | 80,2 | 91,1 | 11,5 | 22 | 25 |
| **K1700.30887X25** | verkehrsblau RAL 5017 | Hochleistungsthermoplast | 3 | M8 | 16 | 21,2 | 21,9 | 37 | 10 | 24 | 54 | 59,2 | 80,2 | 91,1 | 11,5 | 22 | 25 |
| **K1700.30888X25** | lichtgrau RAL 7035 | Hochleistungsthermoplast | 3 | M8 | 16 | 21,2 | 21,9 | 37 | 10 | 24 | 54 | 59,2 | 80,2 | 91,1 | 11,5 | 22 | 25 |
| **K1700.3081X30** | schwarzgrau RAL 7021 | Hochleistungsthermoplast | 3 | M8 | 16 | 21,2 | 21,9 | 37 | 10 | 24 | 54 | 59,2 | 80,2 | 91,1 | 11,5 | 22 | 30 |
| **K1700.3082X30** | reinorange RAL 2004 | Hochleistungsthermoplast | 3 | M8 | 16 | 21,2 | 21,9 | 37 | 10 | 24 | 54 | 59,2 | 80,2 | 91,1 | 11,5 | 22 | 30 |
| **K1700.30816X30** | rapsgelb RAL 1021 | Hochleistungsthermoplast | 3 | M8 | 16 | 21,2 | 21,9 | 37 | 10 | 24 | 54 | 59,2 | 80,2 | 91,1 | 11,5 | 22 | 30 |
| **K1700.30884X30** | verkehrsrot RAL 3020 | Hochleistungsthermoplast | 3 | M8 | 16 | 21,2 | 21,9 | 37 | 10 | 24 | 54 | 59,2 | 80,2 | 91,1 | 11,5 | 22 | 30 |
| **K1700.30886X30** | signalgrün RAL 6032 | Hochleistungsthermoplast | 3 | M8 | 16 | 21,2 | 21,9 | 37 | 10 | 24 | 54 | 59,2 | 80,2 | 91,1 | 11,5 | 22 | 30 |
| **K1700.30887X30** | verkehrsblau RAL 5017 | Hochleistungsthermoplast | 3 | M8 | 16 | 21,2 | 21,9 | 37 | 10 | 24 | 54 | 59,2 | 80,2 | 91,1 | 11,5 | 22 | 30 |
| **K1700.30888X30** | lichtgrau RAL 7035 | Hochleistungsthermoplast | 3 | M8 | 16 | 21,2 | 21,9 | 37 | 10 | 24 | 54 | 59,2 | 80,2 | 91,1 | 11,5 | 22 | 30 |
| **K1700.3081X35** | schwarzgrau RAL 7021 | Hochleistungsthermoplast | 3 | M8 | 16 | 21,2 | 21,9 | 37 | 10 | 24 | 54 | 59,2 | 80,2 | 91,1 | 11,5 | 22 | 35 |
| **K1700.3082X35** | reinorange RAL 2004 | Hochleistungsthermoplast | 3 | M8 | 16 | 21,2 | 21,9 | 37 | 10 | 24 | 54 | 59,2 | 80,2 | 91,1 | 11,5 | 22 | 35 |
| **K1700.30816X35** | rapsgelb RAL 1021 | Hochleistungsthermoplast | 3 | M8 | 16 | 21,2 | 21,9 | 37 | 10 | 24 | 54 | 59,2 | 80,2 | 91,1 | 11,5 | 22 | 35 |
| **K1700.30884X35** | verkehrsrot RAL 3020 | Hochleistungsthermoplast | 3 | M8 | 16 | 21,2 | 21,9 | 37 | 10 | 24 | 54 | 59,2 | 80,2 | 91,1 | 11,5 | 22 | 35 |
| **K1700.30886X35** | signalgrün RAL 6032 | Hochleistungsthermoplast | 3 | M8 | 16 | 21,2 | 21,9 | 37 | 10 | 24 | 54 | 59,2 | 80,2 | 91,1 | 11,5 | 22 | 35 |
| **K1700.30887X35** | verkehrsblau RAL 5017 | Hochleistungsthermoplast | 3 | M8 | 16 | 21,2 | 21,9 | 37 | 10 | 24 | 54 | 59,2 | 80,2 | 91,1 | 11,5 | 22 | 35 |
| **K1700.30888X35** | lichtgrau RAL 7035 | Hochleistungsthermoplast | 3 | M8 | 16 | 21,2 | 21,9 | 37 | 10 | 24 | 54 | 59,2 | 80,2 | 91,1 | 11,5 | 22 | 35 |

© HEINRICH KIPP WERK GmbH & Co. KG

# Klemmhebel Kunststoff mit Außengewinde, Gewindeeinsatz Stahl brüniert

## Artikelübersicht

| Bestellnummer | Farbe Grundkörper | Material Grundkörper | Größe | X | D | D1 | D2 | H | H1 | H2 | H3 | H4 | A | A1 | B | Zähnezahl | L |
|---|---|---|---|---|---|---|---|---|---|---|---|---|---|---|---|---|---|
| **K1700.3081X40** | schwarzgrau RAL 7021 | Hochleistungsthermoplast | 3 | M8 | 16 | 21,2 | 21,9 | 37 | 10 | 24 | 54 | 59,2 | 80,2 | 91,1 | 11,5 | 22 | 40 |
| **K1700.3082X40** | reinorange RAL 2004 | Hochleistungsthermoplast | 3 | M8 | 16 | 21,2 | 21,9 | 37 | 10 | 24 | 54 | 59,2 | 80,2 | 91,1 | 11,5 | 22 | 40 |
| **K1700.30816X40** | rapsgelb RAL 1021 | Hochleistungsthermoplast | 3 | M8 | 16 | 21,2 | 21,9 | 37 | 10 | 24 | 54 | 59,2 | 80,2 | 91,1 | 11,5 | 22 | 40 |
| **K1700.30884X40** | verkehrsrot RAL 3020 | Hochleistungsthermoplast | 3 | M8 | 16 | 21,2 | 21,9 | 37 | 10 | 24 | 54 | 59,2 | 80,2 | 91,1 | 11,5 | 22 | 40 |
| **K1700.30886X40** | signalgrün RAL 6032 | Hochleistungsthermoplast | 3 | M8 | 16 | 21,2 | 21,9 | 37 | 10 | 24 | 54 | 59,2 | 80,2 | 91,1 | 11,5 | 22 | 40 |
| **K1700.30887X40** | verkehrsblau RAL 5017 | Hochleistungsthermoplast | 3 | M8 | 16 | 21,2 | 21,9 | 37 | 10 | 24 | 54 | 59,2 | 80,2 | 91,1 | 11,5 | 22 | 40 |
| **K1700.30888X40** | lichtgrau RAL 7035 | Hochleistungsthermoplast | 3 | M8 | 16 | 21,2 | 21,9 | 37 | 10 | 24 | 54 | 59,2 | 80,2 | 91,1 | 11,5 | 22 | 40 |
| **K1700.3081X45** | schwarzgrau RAL 7021 | Hochleistungsthermoplast | 3 | M8 | 16 | 21,2 | 21,9 | 37 | 10 | 24 | 54 | 59,2 | 80,2 | 91,1 | 11,5 | 22 | 45 |
| **K1700.3082X45** | reinorange RAL 2004 | Hochleistungsthermoplast | 3 | M8 | 16 | 21,2 | 21,9 | 37 | 10 | 24 | 54 | 59,2 | 80,2 | 91,1 | 11,5 | 22 | 45 |
| **K1700.30816X45** | rapsgelb RAL 1021 | Hochleistungsthermoplast | 3 | M8 | 16 | 21,2 | 21,9 | 37 | 10 | 24 | 54 | 59,2 | 80,2 | 91,1 | 11,5 | 22 | 45 |
| **K1700.30884X45** | verkehrsrot RAL 3020 | Hochleistungsthermoplast | 3 | M8 | 16 | 21,2 | 21,9 | 37 | 10 | 24 | 54 | 59,2 | 80,2 | 91,1 | 11,5 | 22 | 45 |
| **K1700.30886X45** | signalgrün RAL 6032 | Hochleistungsthermoplast | 3 | M8 | 16 | 21,2 | 21,9 | 37 | 10 | 24 | 54 | 59,2 | 80,2 | 91,1 | 11,5 | 22 | 45 |
| **K1700.30887X45** | verkehrsblau RAL 5017 | Hochleistungsthermoplast | 3 | M8 | 16 | 21,2 | 21,9 | 37 | 10 | 24 | 54 | 59,2 | 80,2 | 91,1 | 11,5 | 22 | 45 |
| **K1700.30888X45** | lichtgrau RAL 7035 | Hochleistungsthermoplast | 3 | M8 | 16 | 21,2 | 21,9 | 37 | 10 | 24 | 54 | 59,2 | 80,2 | 91,1 | 11,5 | 22 | 45 |
| **K1700.3081X50** | schwarzgrau RAL 7021 | Hochleistungsthermoplast | 3 | M8 | 16 | 21,2 | 21,9 | 37 | 10 | 24 | 54 | 59,2 | 80,2 | 91,1 | 11,5 | 22 | 50 |
| **K1700.3082X50** | reinorange RAL 2004 | Hochleistungsthermoplast | 3 | M8 | 16 | 21,2 | 21,9 | 37 | 10 | 24 | 54 | 59,2 | 80,2 | 91,1 | 11,5 | 22 | 50 |
| **K1700.30816X50** | rapsgelb RAL 1021 | Hochleistungsthermoplast | 3 | M8 | 16 | 21,2 | 21,9 | 37 | 10 | 24 | 54 | 59,2 | 80,2 | 91,1 | 11,5 | 22 | 50 |
| **K1700.30884X50** | verkehrsrot RAL 3020 | Hochleistungsthermoplast | 3 | M8 | 16 | 21,2 | 21,9 | 37 | 10 | 24 | 54 | 59,2 | 80,2 | 91,1 | 11,5 | 22 | 50 |
| **K1700.30886X50** | signalgrün RAL 6032 | Hochleistungsthermoplast | 3 | M8 | 16 | 21,2 | 21,9 | 37 | 10 | 24 | 54 | 59,2 | 80,2 | 91,1 | 11,5 | 22 | 50 |
| **K1700.30887X50** | verkehrsblau RAL 5017 | Hochleistungsthermoplast | 3 | M8 | 16 | 21,2 | 21,9 | 37 | 10 | 24 | 54 | 59,2 | 80,2 | 91,1 | 11,5 | 22 | 50 |
| **K1700.30888X50** | lichtgrau RAL 7035 | Hochleistungsthermoplast | 3 | M8 | 16 | 21,2 | 21,9 | 37 | 10 | 24 | 54 | 59,2 | 80,2 | 91,1 | 11,5 | 22 | 50 |
| **K1700.3081X55** | schwarzgrau RAL 7021 | Hochleistungsthermoplast | 3 | M8 | 16 | 21,2 | 21,9 | 37 | 10 | 24 | 54 | 59,2 | 80,2 | 91,1 | 11,5 | 22 | 55 |
| **K1700.3082X55** | reinorange RAL 2004 | Hochleistungsthermoplast | 3 | M8 | 16 | 21,2 | 21,9 | 37 | 10 | 24 | 54 | 59,2 | 80,2 | 91,1 | 11,5 | 22 | 55 |
| **K1700.30816X55** | rapsgelb RAL 1021 | Hochleistungsthermoplast | 3 | M8 | 16 | 21,2 | 21,9 | 37 | 10 | 24 | 54 | 59,2 | 80,2 | 91,1 | 11,5 | 22 | 55 |
| **K1700.30884X55** | verkehrsrot RAL 3020 | Hochleistungsthermoplast | 3 | M8 | 16 | 21,2 | 21,9 | 37 | 10 | 24 | 54 | 59,2 | 80,2 | 91,1 | 11,5 | 22 | 55 |
| **K1700.30886X55** | signalgrün RAL 6032 | Hochleistungsthermoplast | 3 | M8 | 16 | 21,2 | 21,9 | 37 | 10 | 24 | 54 | 59,2 | 80,2 | 91,1 | 11,5 | 22 | 55 |
| **K1700.30887X55** | verkehrsblau RAL 5017 | Hochleistungsthermoplast | 3 | M8 | 16 | 21,2 | 21,9 | 37 | 10 | 24 | 54 | 59,2 | 80,2 | 91,1 | 11,5 | 22 | 55 |
| **K1700.30888X55** | lichtgrau RAL 7035 | Hochleistungsthermoplast | 3 | M8 | 16 | 21,2 | 21,9 | 37 | 10 | 24 | 54 | 59,2 | 80,2 | 91,1 | 11,5 | 22 | 55 |
| **K1700.3081X60** | schwarzgrau RAL 7021 | Hochleistungsthermoplast | 3 | M8 | 16 | 21,2 | 21,9 | 37 | 10 | 24 | 54 | 59,2 | 80,2 | 91,1 | 11,5 | 22 | 60 |
| **K1700.3082X60** | reinorange RAL 2004 | Hochleistungsthermoplast | 3 | M8 | 16 | 21,2 | 21,9 | 37 | 10 | 24 | 54 | 59,2 | 80,2 | 91,1 | 11,5 | 22 | 60 |
| **K1700.30816X60** | rapsgelb RAL 1021 | Hochleistungsthermoplast | 3 | M8 | 16 | 21,2 | 21,9 | 37 | 10 | 24 | 54 | 59,2 | 80,2 | 91,1 | 11,5 | 22 | 60 |
| **K1700.30884X60** | verkehrsrot RAL 3020 | Hochleistungsthermoplast | 3 | M8 | 16 | 21,2 | 21,9 | 37 | 10 | 24 | 54 | 59,2 | 80,2 | 91,1 | 11,5 | 22 | 60 |
| **K1700.30886X60** | signalgrün RAL 6032 | Hochleistungsthermoplast | 3 | M8 | 16 | 21,2 | 21,9 | 37 | 10 | 24 | 54 | 59,2 | 80,2 | 91,1 | 11,5 | 22 | 60 |
| **K1700.30887X60** | verkehrsblau RAL 5017 | Hochleistungsthermoplast | 3 | M8 | 16 | 21,2 | 21,9 | 37 | 10 | 24 | 54 | 59,2 | 80,2 | 91,1 | 11,5 | 22 | 60 |
| **K1700.30888X60** | lichtgrau RAL 7035 | Hochleistungsthermoplast | 3 | M8 | 16 | 21,2 | 21,9 | 37 | 10 | 24 | 54 | 59,2 | 80,2 | 91,1 | 11,5 | 22 | 60 |
| **K1700.3101X15** | schwarzgrau RAL 7021 | Hochleistungsthermoplast | 3 | M10 | 16 | 21,2 | 21,9 | 37 | 10 | 24 | 54 | 59,2 | 80,2 | 91,1 | 11,5 | 22 | 15 |
| **K1700.3102X15** | reinorange RAL 2004 | Hochleistungsthermoplast | 3 | M10 | 16 | 21,2 | 21,9 | 37 | 10 | 24 | 54 | 59,2 | 80,2 | 91,1 | 11,5 | 22 | 15 |
| **K1700.31016X15** | rapsgelb RAL 1021 | Hochleistungsthermoplast | 3 | M10 | 16 | 21,2 | 21,9 | 37 | 10 | 24 | 54 | 59,2 | 80,2 | 91,1 | 11,5 | 22 | 15 |
| **K1700.31084X15** | verkehrsrot RAL 3020 | Hochleistungsthermoplast | 3 | M10 | 16 | 21,2 | 21,9 | 37 | 10 | 24 | 54 | 59,2 | 80,2 | 91,1 | 11,5 | 22 | 15 |
| **K1700.31086X15** | signalgrün RAL 6032 | Hochleistungsthermoplast | 3 | M10 | 16 | 21,2 | 21,9 | 37 | 10 | 24 | 54 | 59,2 | 80,2 | 91,1 | 11,5 | 22 | 15 |
| **K1700.31087X15** | verkehrsblau RAL 5017 | Hochleistungsthermoplast | 3 | M10 | 16 | 21,2 | 21,9 | 37 | 10 | 24 | 54 | 59,2 | 80,2 | 91,1 | 11,5 | 22 | 15 |
| **K1700.31088X15** | lichtgrau RAL 7035 | Hochleistungsthermoplast | 3 | M10 | 16 | 21,2 | 21,9 | 37 | 10 | 24 | 54 | 59,2 | 80,2 | 91,1 | 11,5 | 22 | 15 |
| **K1700.3101X20** | schwarzgrau RAL 7021 | Hochleistungsthermoplast | 3 | M10 | 16 | 21,2 | 21,9 | 37 | 10 | 24 | 54 | 59,2 | 80,2 | 91,1 | 11,5 | 22 | 20 |
| **K1700.3102X20** | reinorange RAL 2004 | Hochleistungsthermoplast | 3 | M10 | 16 | 21,2 | 21,9 | 37 | 10 | 24 | 54 | 59,2 | 80,2 | 91,1 | 11,5 | 22 | 20 |
| **K1700.31016X20** | rapsgelb RAL 1021 | Hochleistungsthermoplast | 3 | M10 | 16 | 21,2 | 21,9 | 37 | 10 | 24 | 54 | 59,2 | 80,2 | 91,1 | 11,5 | 22 | 20 |
| **K1700.31084X20** | verkehrsrot RAL 3020 | Hochleistungsthermoplast | 3 | M10 | 16 | 21,2 | 21,9 | 37 | 10 | 24 | 54 | 59,2 | 80,2 | 91,1 | 11,5 | 22 | 20 |
| **K1700.31086X20** | signalgrün RAL 6032 | Hochleistungsthermoplast | 3 | M10 | 16 | 21,2 | 21,9 | 37 | 10 | 24 | 54 | 59,2 | 80,2 | 91,1 | 11,5 | 22 | 20 |
| **K1700.31087X20** | verkehrsblau RAL 5017 | Hochleistungsthermoplast | 3 | M10 | 16 | 21,2 | 21,9 | 37 | 10 | 24 | 54 | 59,2 | 80,2 | 91,1 | 11,5 | 22 | 20 |
| **K1700.31088X20** | lichtgrau RAL 7035 | Hochleistungsthermoplast | 3 | M10 | 16 | 21,2 | 21,9 | 37 | 10 | 24 | 54 | 59,2 | 80,2 | 91,1 | 11,5 | 22 | 20 |
| **K1700.3101X25** | schwarzgrau RAL 7021 | Hochleistungsthermoplast | 3 | M10 | 16 | 21,2 | 21,9 | 37 | 10 | 24 | 54 | 59,2 | 80,2 | 91,1 | 11,5 | 22 | 25 |
| **K1700.3102X25** | reinorange RAL 2004 | Hochleistungsthermoplast | 3 | M10 | 16 | 21,2 | 21,9 | 37 | 10 | 24 | 54 | 59,2 | 80,2 | 91,1 | 11,5 | 22 | 25 |
| **K1700.31016X25** | rapsgelb RAL 1021 | Hochleistungsthermoplast | 3 | M10 | 16 | 21,2 | 21,9 | 37 | 10 | 24 | 54 | 59,2 | 80,2 | 91,1 | 11,5 | 22 | 25 |
| **K1700.31084X25** | verkehrsrot RAL 3020 | Hochleistungsthermoplast | 3 | M10 | 16 | 21,2 | 21,9 | 37 | 10 | 24 | 54 | 59,2 | 80,2 | 91,1 | 11,5 | 22 | 25 |
| **K1700.31086X25** | signalgrün RAL 6032 | Hochleistungsthermoplast | 3 | M10 | 16 | 21,2 | 21,9 | 37 | 10 | 24 | 54 | 59,2 | 80,2 | 91,1 | 11,5 | 22 | 25 |
| **K1700.31087X25** | verkehrsblau RAL 5017 | Hochleistungsthermoplast | 3 | M10 | 16 | 21,2 | 21,9 | 37 | 10 | 24 | 54 | 59,2 | 80,2 | 91,1 | 11,5 | 22 | 25 |
| **K1700.31088X25** | lichtgrau RAL 7035 | Hochleistungsthermoplast | 3 | M10 | 16 | 21,2 | 21,9 | 37 | 10 | 24 | 54 | 59,2 | 80,2 | 91,1 | 11,5 | 22 | 25 |
| **K1700.3101X30** | schwarzgrau RAL 7021 | Hochleistungsthermoplast | 3 | M10 | 16 | 21,2 | 21,9 | 37 | 10 | 24 | 54 | 59,2 | 80,2 | 91,1 | 11,5 | 22 | 30 |
| **K1700.3102X30** | reinorange RAL 2004 | Hochleistungsthermoplast | 3 | M10 | 16 | 21,2 | 21,9 | 37 | 10 | 24 | 54 | 59,2 | 80,2 | 91,1 | 11,5 | 22 | 30 |
| **K1700.31016X30** | rapsgelb RAL 1021 | Hochleistungsthermoplast | 3 | M10 | 16 | 21,2 | 21,9 | 37 | 10 | 24 | 54 | 59,2 | 80,2 | 91,1 | 11,5 | 22 | 30 |
| **K1700.31084X30** | verkehrsrot RAL 3020 | Hochleistungsthermoplast | 3 | M10 | 16 | 21,2 | 21,9 | 37 | 10 | 24 | 54 | 59,2 | 80,2 | 91,1 | 11,5 | 22 | 30 |
| **K1700.31086X30** | signalgrün RAL 6032 | Hochleistungsthermoplast | 3 | M10 | 16 | 21,2 | 21,9 | 37 | 10 | 24 | 54 | 59,2 | 80,2 | 91,1 | 11,5 | 22 | 30 |
| **K1700.31087X30** | verkehrsblau RAL 5017 | Hochleistungsthermoplast | 3 | M10 | 16 | 21,2 | 21,9 | 37 | 10 | 24 | 54 | 59,2 | 80,2 | 91,1 | 11,5 | 22 | 30 |

© HEINRICH KIPP WERK GmbH & Co. KG

# Klemmhebel Kunststoff mit Außengewinde, Gewindeeinsatz Stahl brüniert

## Artikelübersicht

| Bestellnummer | Farbe Grundkörper | Material Grundkörper | Größe | X | D | D1 | D2 | H | H1 | H2 | H3 | H4 | A | A1 | B | Zähnezahl | L |
|---|---|---|---|---|---|---|---|---|---|---|---|---|---|---|---|---|---|
| **K1700.31088X30** | lichtgrau RAL 7035 | Hochleistungsthermoplast | 3 | M10 | 16 | 21,2 | 21,9 | 37 | 10 | 24 | 54 | 59,2 | 80,2 | 91,1 | 11,5 | 22 | 30 |
| **K1700.3101X35** | schwarzgrau RAL 7021 | Hochleistungsthermoplast | 3 | M10 | 16 | 21,2 | 21,9 | 37 | 10 | 24 | 54 | 59,2 | 80,2 | 91,1 | 11,5 | 22 | 35 |
| **K1700.3102X35** | reinorange RAL 2004 | Hochleistungsthermoplast | 3 | M10 | 16 | 21,2 | 21,9 | 37 | 10 | 24 | 54 | 59,2 | 80,2 | 91,1 | 11,5 | 22 | 35 |
| **K1700.31016X35** | rapsgelb RAL 1021 | Hochleistungsthermoplast | 3 | M10 | 16 | 21,2 | 21,9 | 37 | 10 | 24 | 54 | 59,2 | 80,2 | 91,1 | 11,5 | 22 | 35 |
| **K1700.31084X35** | verkehrsrot RAL 3020 | Hochleistungsthermoplast | 3 | M10 | 16 | 21,2 | 21,9 | 37 | 10 | 24 | 54 | 59,2 | 80,2 | 91,1 | 11,5 | 22 | 35 |
| **K1700.31086X35** | signalgrün RAL 6032 | Hochleistungsthermoplast | 3 | M10 | 16 | 21,2 | 21,9 | 37 | 10 | 24 | 54 | 59,2 | 80,2 | 91,1 | 11,5 | 22 | 35 |
| **K1700.31087X35** | verkehrsblau RAL 5017 | Hochleistungsthermoplast | 3 | M10 | 16 | 21,2 | 21,9 | 37 | 10 | 24 | 54 | 59,2 | 80,2 | 91,1 | 11,5 | 22 | 35 |
| **K1700.31088X35** | lichtgrau RAL 7035 | Hochleistungsthermoplast | 3 | M10 | 16 | 21,2 | 21,9 | 37 | 10 | 24 | 54 | 59,2 | 80,2 | 91,1 | 11,5 | 22 | 35 |
| **K1700.3101X40** | schwarzgrau RAL 7021 | Hochleistungsthermoplast | 3 | M10 | 16 | 21,2 | 21,9 | 37 | 10 | 24 | 54 | 59,2 | 80,2 | 91,1 | 11,5 | 22 | 40 |
| **K1700.3102X40** | reinorange RAL 2004 | Hochleistungsthermoplast | 3 | M10 | 16 | 21,2 | 21,9 | 37 | 10 | 24 | 54 | 59,2 | 80,2 | 91,1 | 11,5 | 22 | 40 |
| **K1700.31016X40** | rapsgelb RAL 1021 | Hochleistungsthermoplast | 3 | M10 | 16 | 21,2 | 21,9 | 37 | 10 | 24 | 54 | 59,2 | 80,2 | 91,1 | 11,5 | 22 | 40 |
| **K1700.31084X40** | verkehrsrot RAL 3020 | Hochleistungsthermoplast | 3 | M10 | 16 | 21,2 | 21,9 | 37 | 10 | 24 | 54 | 59,2 | 80,2 | 91,1 | 11,5 | 22 | 40 |
| **K1700.31086X40** | signalgrün RAL 6032 | Hochleistungsthermoplast | 3 | M10 | 16 | 21,2 | 21,9 | 37 | 10 | 24 | 54 | 59,2 | 80,2 | 91,1 | 11,5 | 22 | 40 |
| **K1700.31087X40** | verkehrsblau RAL 5017 | Hochleistungsthermoplast | 3 | M10 | 16 | 21,2 | 21,9 | 37 | 10 | 24 | 54 | 59,2 | 80,2 | 91,1 | 11,5 | 22 | 40 |
| **K1700.31088X40** | lichtgrau RAL 7035 | Hochleistungsthermoplast | 3 | M10 | 16 | 21,2 | 21,9 | 37 | 10 | 24 | 54 | 59,2 | 80,2 | 91,1 | 11,5 | 22 | 40 |
| **K1700.3101X45** | schwarzgrau RAL 7021 | Hochleistungsthermoplast | 3 | M10 | 16 | 21,2 | 21,9 | 37 | 10 | 24 | 54 | 59,2 | 80,2 | 91,1 | 11,5 | 22 | 45 |
| **K1700.3102X45** | reinorange RAL 2004 | Hochleistungsthermoplast | 3 | M10 | 16 | 21,2 | 21,9 | 37 | 10 | 24 | 54 | 59,2 | 80,2 | 91,1 | 11,5 | 22 | 45 |
| **K1700.31016X45** | rapsgelb RAL 1021 | Hochleistungsthermoplast | 3 | M10 | 16 | 21,2 | 21,9 | 37 | 10 | 24 | 54 | 59,2 | 80,2 | 91,1 | 11,5 | 22 | 45 |
| **K1700.31084X45** | verkehrsrot RAL 3020 | Hochleistungsthermoplast | 3 | M10 | 16 | 21,2 | 21,9 | 37 | 10 | 24 | 54 | 59,2 | 80,2 | 91,1 | 11,5 | 22 | 45 |
| **K1700.31086X45** | signalgrün RAL 6032 | Hochleistungsthermoplast | 3 | M10 | 16 | 21,2 | 21,9 | 37 | 10 | 24 | 54 | 59,2 | 80,2 | 91,1 | 11,5 | 22 | 45 |
| **K1700.31087X45** | verkehrsblau RAL 5017 | Hochleistungsthermoplast | 3 | M10 | 16 | 21,2 | 21,9 | 37 | 10 | 24 | 54 | 59,2 | 80,2 | 91,1 | 11,5 | 22 | 45 |
| **K1700.31088X45** | lichtgrau RAL 7035 | Hochleistungsthermoplast | 3 | M10 | 16 | 21,2 | 21,9 | 37 | 10 | 24 | 54 | 59,2 | 80,2 | 91,1 | 11,5 | 22 | 45 |
| **K1700.3101X50** | schwarzgrau RAL 7021 | Hochleistungsthermoplast | 3 | M10 | 16 | 21,2 | 21,9 | 37 | 10 | 24 | 54 | 59,2 | 80,2 | 91,1 | 11,5 | 22 | 50 |
| **K1700.3102X50** | reinorange RAL 2004 | Hochleistungsthermoplast | 3 | M10 | 16 | 21,2 | 21,9 | 37 | 10 | 24 | 54 | 59,2 | 80,2 | 91,1 | 11,5 | 22 | 50 |
| **K1700.31016X50** | rapsgelb RAL 1021 | Hochleistungsthermoplast | 3 | M10 | 16 | 21,2 | 21,9 | 37 | 10 | 24 | 54 | 59,2 | 80,2 | 91,1 | 11,5 | 22 | 50 |
| **K1700.31084X50** | verkehrsrot RAL 3020 | Hochleistungsthermoplast | 3 | M10 | 16 | 21,2 | 21,9 | 37 | 10 | 24 | 54 | 59,2 | 80,2 | 91,1 | 11,5 | 22 | 50 |
| **K1700.31086X50** | signalgrün RAL 6032 | Hochleistungsthermoplast | 3 | M10 | 16 | 21,2 | 21,9 | 37 | 10 | 24 | 54 | 59,2 | 80,2 | 91,1 | 11,5 | 22 | 50 |
| **K1700.31087X50** | verkehrsblau RAL 5017 | Hochleistungsthermoplast | 3 | M10 | 16 | 21,2 | 21,9 | 37 | 10 | 24 | 54 | 59,2 | 80,2 | 91,1 | 11,5 | 22 | 50 |
| **K1700.31088X50** | lichtgrau RAL 7035 | Hochleistungsthermoplast | 3 | M10 | 16 | 21,2 | 21,9 | 37 | 10 | 24 | 54 | 59,2 | 80,2 | 91,1 | 11,5 | 22 | 50 |
| **K1700.3101X55** | schwarzgrau RAL 7021 | Hochleistungsthermoplast | 3 | M10 | 16 | 21,2 | 21,9 | 37 | 10 | 24 | 54 | 59,2 | 80,2 | 91,1 | 11,5 | 22 | 55 |
| **K1700.3102X55** | reinorange RAL 2004 | Hochleistungsthermoplast | 3 | M10 | 16 | 21,2 | 21,9 | 37 | 10 | 24 | 54 | 59,2 | 80,2 | 91,1 | 11,5 | 22 | 55 |
| **K1700.31016X55** | rapsgelb RAL 1021 | Hochleistungsthermoplast | 3 | M10 | 16 | 21,2 | 21,9 | 37 | 10 | 24 | 54 | 59,2 | 80,2 | 91,1 | 11,5 | 22 | 55 |
| **K1700.31084X55** | verkehrsrot RAL 3020 | Hochleistungsthermoplast | 3 | M10 | 16 | 21,2 | 21,9 | 37 | 10 | 24 | 54 | 59,2 | 80,2 | 91,1 | 11,5 | 22 | 55 |
| **K1700.31086X55** | signalgrün RAL 6032 | Hochleistungsthermoplast | 3 | M10 | 16 | 21,2 | 21,9 | 37 | 10 | 24 | 54 | 59,2 | 80,2 | 91,1 | 11,5 | 22 | 55 |
| **K1700.31087X55** | verkehrsblau RAL 5017 | Hochleistungsthermoplast | 3 | M10 | 16 | 21,2 | 21,9 | 37 | 10 | 24 | 54 | 59,2 | 80,2 | 91,1 | 11,5 | 22 | 55 |
| **K1700.31088X55** | lichtgrau RAL 7035 | Hochleistungsthermoplast | 3 | M10 | 16 | 21,2 | 21,9 | 37 | 10 | 24 | 54 | 59,2 | 80,2 | 91,1 | 11,5 | 22 | 55 |
| **K1700.3101X60** | schwarzgrau RAL 7021 | Hochleistungsthermoplast | 3 | M10 | 16 | 21,2 | 21,9 | 37 | 10 | 24 | 54 | 59,2 | 80,2 | 91,1 | 11,5 | 22 | 60 |
| **K1700.3102X60** | reinorange RAL 2004 | Hochleistungsthermoplast | 3 | M10 | 16 | 21,2 | 21,9 | 37 | 10 | 24 | 54 | 59,2 | 80,2 | 91,1 | 11,5 | 22 | 60 |
| **K1700.31016X60** | rapsgelb RAL 1021 | Hochleistungsthermoplast | 3 | M10 | 16 | 21,2 | 21,9 | 37 | 10 | 24 | 54 | 59,2 | 80,2 | 91,1 | 11,5 | 22 | 60 |
| **K1700.31084X60** | verkehrsrot RAL 3020 | Hochleistungsthermoplast | 3 | M10 | 16 | 21,2 | 21,9 | 37 | 10 | 24 | 54 | 59,2 | 80,2 | 91,1 | 11,5 | 22 | 60 |
| **K1700.31086X60** | signalgrün RAL 6032 | Hochleistungsthermoplast | 3 | M10 | 16 | 21,2 | 21,9 | 37 | 10 | 24 | 54 | 59,2 | 80,2 | 91,1 | 11,5 | 22 | 60 |
| **K1700.31087X60** | verkehrsblau RAL 5017 | Hochleistungsthermoplast | 3 | M10 | 16 | 21,2 | 21,9 | 37 | 10 | 24 | 54 | 59,2 | 80,2 | 91,1 | 11,5 | 22 | 60 |
| **K1700.31088X60** | lichtgrau RAL 7035 | Hochleistungsthermoplast | 3 | M10 | 16 | 21,2 | 21,9 | 37 | 10 | 24 | 54 | 59,2 | 80,2 | 91,1 | 11,5 | 22 | 60 |
| **K1700.4101X20** | schwarzgrau RAL 7021 | Hochleistungsthermoplast | 4 | M10 | 19 | 26,2 | 27,1 | 43,1 | 10 | 27,8 | 62,4 | 68,1 | 96,8 | 110,3 | 14,1 | 24 | 20 |
| **K1700.4102X20** | reinorange RAL 2004 | Hochleistungsthermoplast | 4 | M10 | 19 | 26,2 | 27,1 | 43,1 | 10 | 27,8 | 62,4 | 68,1 | 96,8 | 110,3 | 14,1 | 24 | 20 |
| **K1700.41016X20** | rapsgelb RAL 1021 | Hochleistungsthermoplast | 4 | M10 | 19 | 26,2 | 27,1 | 43,1 | 10 | 27,8 | 62,4 | 68,1 | 96,8 | 110,3 | 14,1 | 24 | 20 |
| **K1700.41084X20** | verkehrsrot RAL 3020 | Hochleistungsthermoplast | 4 | M10 | 19 | 26,2 | 27,1 | 43,1 | 10 | 27,8 | 62,4 | 68,1 | 96,8 | 110,3 | 14,1 | 24 | 20 |
| **K1700.41086X20** | signalgrün RAL 6032 | Hochleistungsthermoplast | 4 | M10 | 19 | 26,2 | 27,1 | 43,1 | 10 | 27,8 | 62,4 | 68,1 | 96,8 | 110,3 | 14,1 | 24 | 20 |
| **K1700.41087X20** | verkehrsblau RAL 5017 | Hochleistungsthermoplast | 4 | M10 | 19 | 26,2 | 27,1 | 43,1 | 10 | 27,8 | 62,4 | 68,1 | 96,8 | 110,3 | 14,1 | 24 | 20 |
| **K1700.41088X20** | lichtgrau RAL 7035 | Hochleistungsthermoplast | 4 | M10 | 19 | 26,2 | 27,1 | 43,1 | 10 | 27,8 | 62,4 | 68,1 | 96,8 | 110,3 | 14,1 | 24 | 20 |
| **K1700.4101X25** | schwarzgrau RAL 7021 | Hochleistungsthermoplast | 4 | M10 | 19 | 26,2 | 27,1 | 43,1 | 10 | 27,8 | 62,4 | 68,1 | 96,8 | 110,3 | 14,1 | 24 | 25 |
| **K1700.4102X25** | reinorange RAL 2004 | Hochleistungsthermoplast | 4 | M10 | 19 | 26,2 | 27,1 | 43,1 | 10 | 27,8 | 62,4 | 68,1 | 96,8 | 110,3 | 14,1 | 24 | 25 |
| **K1700.41016X25** | rapsgelb RAL 1021 | Hochleistungsthermoplast | 4 | M10 | 19 | 26,2 | 27,1 | 43,1 | 10 | 27,8 | 62,4 | 68,1 | 96,8 | 110,3 | 14,1 | 24 | 25 |
| **K1700.41084X25** | verkehrsrot RAL 3020 | Hochleistungsthermoplast | 4 | M10 | 19 | 26,2 | 27,1 | 43,1 | 10 | 27,8 | 62,4 | 68,1 | 96,8 | 110,3 | 14,1 | 24 | 25 |
| **K1700.41086X25** | signalgrün RAL 6032 | Hochleistungsthermoplast | 4 | M10 | 19 | 26,2 | 27,1 | 43,1 | 10 | 27,8 | 62,4 | 68,1 | 96,8 | 110,3 | 14,1 | 24 | 25 |
| **K1700.41087X25** | verkehrsblau RAL 5017 | Hochleistungsthermoplast | 4 | M10 | 19 | 26,2 | 27,1 | 43,1 | 10 | 27,8 | 62,4 | 68,1 | 96,8 | 110,3 | 14,1 | 24 | 25 |
| **K1700.41088X25** | lichtgrau RAL 7035 | Hochleistungsthermoplast | 4 | M10 | 19 | 26,2 | 27,1 | 43,1 | 10 | 27,8 | 62,4 | 68,1 | 96,8 | 110,3 | 14,1 | 24 | 25 |
| **K1700.4101X30** | schwarzgrau RAL 7021 | Hochleistungsthermoplast | 4 | M10 | 19 | 26,2 | 27,1 | 43,1 | 10 | 27,8 | 62,4 | 68,1 | 96,8 | 110,3 | 14,1 | 24 | 30 |
| **K1700.4102X30** | reinorange RAL 2004 | Hochleistungsthermoplast | 4 | M10 | 19 | 26,2 | 27,1 | 43,1 | 10 | 27,8 | 62,4 | 68,1 | 96,8 | 110,3 | 14,1 | 24 | 30 |
| **K1700.41016X30** | rapsgelb RAL 1021 | Hochleistungsthermoplast | 4 | M10 | 19 | 26,2 | 27,1 | 43,1 | 10 | 27,8 | 62,4 | 68,1 | 96,8 | 110,3 | 14,1 | 24 | 30 |
| **K1700.41084X30** | verkehrsrot RAL 3020 | Hochleistungsthermoplast | 4 | M10 | 19 | 26,2 | 27,1 | 43,1 | 10 | 27,8 | 62,4 | 68,1 | 96,8 | 110,3 | 14,1 | 24 | 30 |
| **K1700.41086X30** | signalgrün RAL 6032 | Hochleistungsthermoplast | 4 | M10 | 19 | 26,2 | 27,1 | 43,1 | 10 | 27,8 | 62,4 | 68,1 | 96,8 | 110,3 | 14,1 | 24 | 30 |

© HEINRICH KIPP WERK GmbH & Co. KG

# Klemmhebel Kunststoff mit Außengewinde, Gewindeeinsatz Stahl brüniert

## Artikelübersicht

| Bestellnummer | Farbe Grundkörper | Material Grundkörper | Größe | X | D | D1 | D2 | H | H1 | H2 | H3 | H4 | A | A1 | B | Zähnezahl | L |
|---|---|---|---|---|---|---|---|---|---|---|---|---|---|---|---|---|---|
| **K1700.41087X30** | verkehrsblau RAL 5017 | Hochleistungsthermoplast | 4 | M10 | 19 | 26,2 | 27,1 | 43,1 | 10 | 27,8 | 62,4 | 68,1 | 96,8 | 110,3 | 14,1 | 24 | 30 |
| **K1700.41088X30** | lichtgrau RAL 7035 | Hochleistungsthermoplast | 4 | M10 | 19 | 26,2 | 27,1 | 43,1 | 10 | 27,8 | 62,4 | 68,1 | 96,8 | 110,3 | 14,1 | 24 | 30 |
| **K1700.4101X35** | schwarzgrau RAL 7021 | Hochleistungsthermoplast | 4 | M10 | 19 | 26,2 | 27,1 | 43,1 | 10 | 27,8 | 62,4 | 68,1 | 96,8 | 110,3 | 14,1 | 24 | 35 |
| **K1700.4102X35** | reinorange RAL 2004 | Hochleistungsthermoplast | 4 | M10 | 19 | 26,2 | 27,1 | 43,1 | 10 | 27,8 | 62,4 | 68,1 | 96,8 | 110,3 | 14,1 | 24 | 35 |
| **K1700.41016X35** | rapsgelb RAL 1021 | Hochleistungsthermoplast | 4 | M10 | 19 | 26,2 | 27,1 | 43,1 | 10 | 27,8 | 62,4 | 68,1 | 96,8 | 110,3 | 14,1 | 24 | 35 |
| **K1700.41084X35** | verkehrsrot RAL 3020 | Hochleistungsthermoplast | 4 | M10 | 19 | 26,2 | 27,1 | 43,1 | 10 | 27,8 | 62,4 | 68,1 | 96,8 | 110,3 | 14,1 | 24 | 35 |
| **K1700.41086X35** | signalgrün RAL 6032 | Hochleistungsthermoplast | 4 | M10 | 19 | 26,2 | 27,1 | 43,1 | 10 | 27,8 | 62,4 | 68,1 | 96,8 | 110,3 | 14,1 | 24 | 35 |
| **K1700.41087X35** | verkehrsblau RAL 5017 | Hochleistungsthermoplast | 4 | M10 | 19 | 26,2 | 27,1 | 43,1 | 10 | 27,8 | 62,4 | 68,1 | 96,8 | 110,3 | 14,1 | 24 | 35 |
| **K1700.41088X35** | lichtgrau RAL 7035 | Hochleistungsthermoplast | 4 | M10 | 19 | 26,2 | 27,1 | 43,1 | 10 | 27,8 | 62,4 | 68,1 | 96,8 | 110,3 | 14,1 | 24 | 35 |
| **K1700.4101X40** | schwarzgrau RAL 7021 | Hochleistungsthermoplast | 4 | M10 | 19 | 26,2 | 27,1 | 43,1 | 10 | 27,8 | 62,4 | 68,1 | 96,8 | 110,3 | 14,1 | 24 | 40 |
| **K1700.4102X40** | reinorange RAL 2004 | Hochleistungsthermoplast | 4 | M10 | 19 | 26,2 | 27,1 | 43,1 | 10 | 27,8 | 62,4 | 68,1 | 96,8 | 110,3 | 14,1 | 24 | 40 |
| **K1700.41016X40** | rapsgelb RAL 1021 | Hochleistungsthermoplast | 4 | M10 | 19 | 26,2 | 27,1 | 43,1 | 10 | 27,8 | 62,4 | 68,1 | 96,8 | 110,3 | 14,1 | 24 | 40 |
| **K1700.41084X40** | verkehrsrot RAL 3020 | Hochleistungsthermoplast | 4 | M10 | 19 | 26,2 | 27,1 | 43,1 | 10 | 27,8 | 62,4 | 68,1 | 96,8 | 110,3 | 14,1 | 24 | 40 |
| **K1700.41086X40** | signalgrün RAL 6032 | Hochleistungsthermoplast | 4 | M10 | 19 | 26,2 | 27,1 | 43,1 | 10 | 27,8 | 62,4 | 68,1 | 96,8 | 110,3 | 14,1 | 24 | 40 |
| **K1700.41087X40** | verkehrsblau RAL 5017 | Hochleistungsthermoplast | 4 | M10 | 19 | 26,2 | 27,1 | 43,1 | 10 | 27,8 | 62,4 | 68,1 | 96,8 | 110,3 | 14,1 | 24 | 40 |
| **K1700.41088X40** | lichtgrau RAL 7035 | Hochleistungsthermoplast | 4 | M10 | 19 | 26,2 | 27,1 | 43,1 | 10 | 27,8 | 62,4 | 68,1 | 96,8 | 110,3 | 14,1 | 24 | 40 |
| **K1700.4101X45** | schwarzgrau RAL 7021 | Hochleistungsthermoplast | 4 | M10 | 19 | 26,2 | 27,1 | 43,1 | 10 | 27,8 | 62,4 | 68,1 | 96,8 | 110,3 | 14,1 | 24 | 45 |
| **K1700.4102X45** | reinorange RAL 2004 | Hochleistungsthermoplast | 4 | M10 | 19 | 26,2 | 27,1 | 43,1 | 10 | 27,8 | 62,4 | 68,1 | 96,8 | 110,3 | 14,1 | 24 | 45 |
| **K1700.41016X45** | rapsgelb RAL 1021 | Hochleistungsthermoplast | 4 | M10 | 19 | 26,2 | 27,1 | 43,1 | 10 | 27,8 | 62,4 | 68,1 | 96,8 | 110,3 | 14,1 | 24 | 45 |
| **K1700.41084X45** | verkehrsrot RAL 3020 | Hochleistungsthermoplast | 4 | M10 | 19 | 26,2 | 27,1 | 43,1 | 10 | 27,8 | 62,4 | 68,1 | 96,8 | 110,3 | 14,1 | 24 | 45 |
| **K1700.41086X45** | signalgrün RAL 6032 | Hochleistungsthermoplast | 4 | M10 | 19 | 26,2 | 27,1 | 43,1 | 10 | 27,8 | 62,4 | 68,1 | 96,8 | 110,3 | 14,1 | 24 | 45 |
| **K1700.41087X45** | verkehrsblau RAL 5017 | Hochleistungsthermoplast | 4 | M10 | 19 | 26,2 | 27,1 | 43,1 | 10 | 27,8 | 62,4 | 68,1 | 96,8 | 110,3 | 14,1 | 24 | 45 |
| **K1700.41088X45** | lichtgrau RAL 7035 | Hochleistungsthermoplast | 4 | M10 | 19 | 26,2 | 27,1 | 43,1 | 10 | 27,8 | 62,4 | 68,1 | 96,8 | 110,3 | 14,1 | 24 | 45 |
| **K1700.4101X50** | schwarzgrau RAL 7021 | Hochleistungsthermoplast | 4 | M10 | 19 | 26,2 | 27,1 | 43,1 | 10 | 27,8 | 62,4 | 68,1 | 96,8 | 110,3 | 14,1 | 24 | 50 |
| **K1700.4102X50** | reinorange RAL 2004 | Hochleistungsthermoplast | 4 | M10 | 19 | 26,2 | 27,1 | 43,1 | 10 | 27,8 | 62,4 | 68,1 | 96,8 | 110,3 | 14,1 | 24 | 50 |
| **K1700.41016X50** | rapsgelb RAL 1021 | Hochleistungsthermoplast | 4 | M10 | 19 | 26,2 | 27,1 | 43,1 | 10 | 27,8 | 62,4 | 68,1 | 96,8 | 110,3 | 14,1 | 24 | 50 |
| **K1700.41084X50** | verkehrsrot RAL 3020 | Hochleistungsthermoplast | 4 | M10 | 19 | 26,2 | 27,1 | 43,1 | 10 | 27,8 | 62,4 | 68,1 | 96,8 | 110,3 | 14,1 | 24 | 50 |
| **K1700.41086X50** | signalgrün RAL 6032 | Hochleistungsthermoplast | 4 | M10 | 19 | 26,2 | 27,1 | 43,1 | 10 | 27,8 | 62,4 | 68,1 | 96,8 | 110,3 | 14,1 | 24 | 50 |
| **K1700.41087X50** | verkehrsblau RAL 5017 | Hochleistungsthermoplast | 4 | M10 | 19 | 26,2 | 27,1 | 43,1 | 10 | 27,8 | 62,4 | 68,1 | 96,8 | 110,3 | 14,1 | 24 | 50 |
| **K1700.41088X50** | lichtgrau RAL 7035 | Hochleistungsthermoplast | 4 | M10 | 19 | 26,2 | 27,1 | 43,1 | 10 | 27,8 | 62,4 | 68,1 | 96,8 | 110,3 | 14,1 | 24 | 50 |
| **K1700.4101X55** | schwarzgrau RAL 7021 | Hochleistungsthermoplast | 4 | M10 | 19 | 26,2 | 27,1 | 43,1 | 10 | 27,8 | 62,4 | 68,1 | 96,8 | 110,3 | 14,1 | 24 | 55 |
| **K1700.4102X55** | reinorange RAL 2004 | Hochleistungsthermoplast | 4 | M10 | 19 | 26,2 | 27,1 | 43,1 | 10 | 27,8 | 62,4 | 68,1 | 96,8 | 110,3 | 14,1 | 24 | 55 |
| **K1700.41016X55** | rapsgelb RAL 1021 | Hochleistungsthermoplast | 4 | M10 | 19 | 26,2 | 27,1 | 43,1 | 10 | 27,8 | 62,4 | 68,1 | 96,8 | 110,3 | 14,1 | 24 | 55 |
| **K1700.41084X55** | verkehrsrot RAL 3020 | Hochleistungsthermoplast | 4 | M10 | 19 | 26,2 | 27,1 | 43,1 | 10 | 27,8 | 62,4 | 68,1 | 96,8 | 110,3 | 14,1 | 24 | 55 |
| **K1700.41086X55** | signalgrün RAL 6032 | Hochleistungsthermoplast | 4 | M10 | 19 | 26,2 | 27,1 | 43,1 | 10 | 27,8 | 62,4 | 68,1 | 96,8 | 110,3 | 14,1 | 24 | 55 |
| **K1700.41087X55** | verkehrsblau RAL 5017 | Hochleistungsthermoplast | 4 | M10 | 19 | 26,2 | 27,1 | 43,1 | 10 | 27,8 | 62,4 | 68,1 | 96,8 | 110,3 | 14,1 | 24 | 55 |
| **K1700.41088X55** | lichtgrau RAL 7035 | Hochleistungsthermoplast | 4 | M10 | 19 | 26,2 | 27,1 | 43,1 | 10 | 27,8 | 62,4 | 68,1 | 96,8 | 110,3 | 14,1 | 24 | 55 |
| **K1700.4101X60** | schwarzgrau RAL 7021 | Hochleistungsthermoplast | 4 | M10 | 19 | 26,2 | 27,1 | 43,1 | 10 | 27,8 | 62,4 | 68,1 | 96,8 | 110,3 | 14,1 | 24 | 60 |
| **K1700.4102X60** | reinorange RAL 2004 | Hochleistungsthermoplast | 4 | M10 | 19 | 26,2 | 27,1 | 43,1 | 10 | 27,8 | 62,4 | 68,1 | 96,8 | 110,3 | 14,1 | 24 | 60 |
| **K1700.41016X60** | rapsgelb RAL 1021 | Hochleistungsthermoplast | 4 | M10 | 19 | 26,2 | 27,1 | 43,1 | 10 | 27,8 | 62,4 | 68,1 | 96,8 | 110,3 | 14,1 | 24 | 60 |
| **K1700.41084X60** | verkehrsrot RAL 3020 | Hochleistungsthermoplast | 4 | M10 | 19 | 26,2 | 27,1 | 43,1 | 10 | 27,8 | 62,4 | 68,1 | 96,8 | 110,3 | 14,1 | 24 | 60 |
| **K1700.41086X60** | signalgrün RAL 6032 | Hochleistungsthermoplast | 4 | M10 | 19 | 26,2 | 27,1 | 43,1 | 10 | 27,8 | 62,4 | 68,1 | 96,8 | 110,3 | 14,1 | 24 | 60 |
| **K1700.41087X60** | verkehrsblau RAL 5017 | Hochleistungsthermoplast | 4 | M10 | 19 | 26,2 | 27,1 | 43,1 | 10 | 27,8 | 62,4 | 68,1 | 96,8 | 110,3 | 14,1 | 24 | 60 |
| **K1700.41088X60** | lichtgrau RAL 7035 | Hochleistungsthermoplast | 4 | M10 | 19 | 26,2 | 27,1 | 43,1 | 10 | 27,8 | 62,4 | 68,1 | 96,8 | 110,3 | 14,1 | 24 | 60 |
| **K1700.4101X70** | schwarzgrau RAL 7021 | Hochleistungsthermoplast | 4 | M10 | 19 | 26,2 | 27,1 | 43,1 | 10 | 27,8 | 62,4 | 68,1 | 96,8 | 110,3 | 14,1 | 24 | 70 |
| **K1700.4102X70** | reinorange RAL 2004 | Hochleistungsthermoplast | 4 | M10 | 19 | 26,2 | 27,1 | 43,1 | 10 | 27,8 | 62,4 | 68,1 | 96,8 | 110,3 | 14,1 | 24 | 70 |
| **K1700.41016X70** | rapsgelb RAL 1021 | Hochleistungsthermoplast | 4 | M10 | 19 | 26,2 | 27,1 | 43,1 | 10 | 27,8 | 62,4 | 68,1 | 96,8 | 110,3 | 14,1 | 24 | 70 |
| **K1700.41084X70** | verkehrsrot RAL 3020 | Hochleistungsthermoplast | 4 | M10 | 19 | 26,2 | 27,1 | 43,1 | 10 | 27,8 | 62,4 | 68,1 | 96,8 | 110,3 | 14,1 | 24 | 70 |
| **K1700.41086X70** | signalgrün RAL 6032 | Hochleistungsthermoplast | 4 | M10 | 19 | 26,2 | 27,1 | 43,1 | 10 | 27,8 | 62,4 | 68,1 | 96,8 | 110,3 | 14,1 | 24 | 70 |
| **K1700.41087X70** | verkehrsblau RAL 5017 | Hochleistungsthermoplast | 4 | M10 | 19 | 26,2 | 27,1 | 43,1 | 10 | 27,8 | 62,4 | 68,1 | 96,8 | 110,3 | 14,1 | 24 | 70 |
| **K1700.41088X70** | lichtgrau RAL 7035 | Hochleistungsthermoplast | 4 | M10 | 19 | 26,2 | 27,1 | 43,1 | 10 | 27,8 | 62,4 | 68,1 | 96,8 | 110,3 | 14,1 | 24 | 70 |
| **K1700.4101X80** | schwarzgrau RAL 7021 | Hochleistungsthermoplast | 4 | M10 | 19 | 26,2 | 27,1 | 43,1 | 10 | 27,8 | 62,4 | 68,1 | 96,8 | 110,3 | 14,1 | 24 | 80 |
| **K1700.4102X80** | reinorange RAL 2004 | Hochleistungsthermoplast | 4 | M10 | 19 | 26,2 | 27,1 | 43,1 | 10 | 27,8 | 62,4 | 68,1 | 96,8 | 110,3 | 14,1 | 24 | 80 |
| **K1700.41016X80** | rapsgelb RAL 1021 | Hochleistungsthermoplast | 4 | M10 | 19 | 26,2 | 27,1 | 43,1 | 10 | 27,8 | 62,4 | 68,1 | 96,8 | 110,3 | 14,1 | 24 | 80 |
| **K1700.41084X80** | verkehrsrot RAL 3020 | Hochleistungsthermoplast | 4 | M10 | 19 | 26,2 | 27,1 | 43,1 | 10 | 27,8 | 62,4 | 68,1 | 96,8 | 110,3 | 14,1 | 24 | 80 |
| **K1700.41086X80** | signalgrün RAL 6032 | Hochleistungsthermoplast | 4 | M10 | 19 | 26,2 | 27,1 | 43,1 | 10 | 27,8 | 62,4 | 68,1 | 96,8 | 110,3 | 14,1 | 24 | 80 |
| **K1700.41087X80** | verkehrsblau RAL 5017 | Hochleistungsthermoplast | 4 | M10 | 19 | 26,2 | 27,1 | 43,1 | 10 | 27,8 | 62,4 | 68,1 | 96,8 | 110,3 | 14,1 | 24 | 80 |
| **K1700.41088X80** | lichtgrau RAL 7035 | Hochleistungsthermoplast | 4 | M10 | 19 | 26,2 | 27,1 | 43,1 | 10 | 27,8 | 62,4 | 68,1 | 96,8 | 110,3 | 14,1 | 24 | 80 |
| **K1700.4101X90** | schwarzgrau RAL 7021 | Hochleistungsthermoplast | 4 | M10 | 19 | 26,2 | 27,1 | 43,1 | 10 | 27,8 | 62,4 | 68,1 | 96,8 | 110,3 | 14,1 | 24 | 90 |
| **K1700.4102X90** | reinorange RAL 2004 | Hochleistungsthermoplast | 4 | M10 | 19 | 26,2 | 27,1 | 43,1 | 10 | 27,8 | 62,4 | 68,1 | 96,8 | 110,3 | 14,1 | 24 | 90 |
| **K1700.41016X90** | rapsgelb RAL 1021 | Hochleistungsthermoplast | 4 | M10 | 19 | 26,2 | 27,1 | 43,1 | 10 | 27,8 | 62,4 | 68,1 | 96,8 | 110,3 | 14,1 | 24 | 90 |
| **K1700.41084X90** | verkehrsrot RAL 3020 | Hochleistungsthermoplast | 4 | M10 | 19 | 26,2 | 27,1 | 43,1 | 10 | 27,8 | 62,4 | 68,1 | 96,8 | 110,3 | 14,1 | 24 | 90 |

© HEINRICH KIPP WERK GmbH & Co. KG

# Klemmhebel Kunststoff mit Außengewinde, Gewindeeinsatz Stahl brüniert

## Artikelübersicht

| Bestellnummer | Farbe Grundkörper | Material Grundkörper | Größe | X | D | D1 | D2 | H | H1 | H2 | H3 | H4 | A | A1 | B | Zähnezahl | L |
|---|---|---|---|---|---|---|---|---|---|---|---|---|---|---|---|---|---|
| **K1700.41086X90** | signalgrün RAL 6032 | Hochleistungsthermoplast | 4 | M10 | 19 | 26,2 | 27,1 | 43,1 | 10 | 27,8 | 62,4 | 68,1 | 96,8 | 110,3 | 14,1 | 24 | 90 |
| **K1700.41087X90** | verkehrsblau RAL 5017 | Hochleistungsthermoplast | 4 | M10 | 19 | 26,2 | 27,1 | 43,1 | 10 | 27,8 | 62,4 | 68,1 | 96,8 | 110,3 | 14,1 | 24 | 90 |
| **K1700.41088X90** | lichtgrau RAL 7035 | Hochleistungsthermoplast | 4 | M10 | 19 | 26,2 | 27,1 | 43,1 | 10 | 27,8 | 62,4 | 68,1 | 96,8 | 110,3 | 14,1 | 24 | 90 |
| **K1700.4121X20** | schwarzgrau RAL 7021 | Hochleistungsthermoplast | 4 | M12 | 19 | 26,2 | 27,1 | 43,1 | 10 | 27,8 | 62,4 | 68,1 | 96,8 | 110,3 | 14,1 | 24 | 20 |
| **K1700.4122X20** | reinorange RAL 2004 | Hochleistungsthermoplast | 4 | M12 | 19 | 26,2 | 27,1 | 43,1 | 10 | 27,8 | 62,4 | 68,1 | 96,8 | 110,3 | 14,1 | 24 | 20 |
| **K1700.41216X20** | rapsgelb RAL 1021 | Hochleistungsthermoplast | 4 | M12 | 19 | 26,2 | 27,1 | 43,1 | 10 | 27,8 | 62,4 | 68,1 | 96,8 | 110,3 | 14,1 | 24 | 20 |
| **K1700.41284X20** | verkehrsrot RAL 3020 | Hochleistungsthermoplast | 4 | M12 | 19 | 26,2 | 27,1 | 43,1 | 10 | 27,8 | 62,4 | 68,1 | 96,8 | 110,3 | 14,1 | 24 | 20 |
| **K1700.41286X20** | signalgrün RAL 6032 | Hochleistungsthermoplast | 4 | M12 | 19 | 26,2 | 27,1 | 43,1 | 10 | 27,8 | 62,4 | 68,1 | 96,8 | 110,3 | 14,1 | 24 | 20 |
| **K1700.41287X20** | verkehrsblau RAL 5017 | Hochleistungsthermoplast | 4 | M12 | 19 | 26,2 | 27,1 | 43,1 | 10 | 27,8 | 62,4 | 68,1 | 96,8 | 110,3 | 14,1 | 24 | 20 |
| **K1700.41288X20** | lichtgrau RAL 7035 | Hochleistungsthermoplast | 4 | M12 | 19 | 26,2 | 27,1 | 43,1 | 10 | 27,8 | 62,4 | 68,1 | 96,8 | 110,3 | 14,1 | 24 | 20 |
| **K1700.4121X25** | schwarzgrau RAL 7021 | Hochleistungsthermoplast | 4 | M12 | 19 | 26,2 | 27,1 | 43,1 | 10 | 27,8 | 62,4 | 68,1 | 96,8 | 110,3 | 14,1 | 24 | 25 |
| **K1700.4122X25** | reinorange RAL 2004 | Hochleistungsthermoplast | 4 | M12 | 19 | 26,2 | 27,1 | 43,1 | 10 | 27,8 | 62,4 | 68,1 | 96,8 | 110,3 | 14,1 | 24 | 25 |
| **K1700.41216X25** | rapsgelb RAL 1021 | Hochleistungsthermoplast | 4 | M12 | 19 | 26,2 | 27,1 | 43,1 | 10 | 27,8 | 62,4 | 68,1 | 96,8 | 110,3 | 14,1 | 24 | 25 |
| **K1700.41284X25** | verkehrsrot RAL 3020 | Hochleistungsthermoplast | 4 | M12 | 19 | 26,2 | 27,1 | 43,1 | 10 | 27,8 | 62,4 | 68,1 | 96,8 | 110,3 | 14,1 | 24 | 25 |
| **K1700.41286X25** | signalgrün RAL 6032 | Hochleistungsthermoplast | 4 | M12 | 19 | 26,2 | 27,1 | 43,1 | 10 | 27,8 | 62,4 | 68,1 | 96,8 | 110,3 | 14,1 | 24 | 25 |
| **K1700.41287X25** | verkehrsblau RAL 5017 | Hochleistungsthermoplast | 4 | M12 | 19 | 26,2 | 27,1 | 43,1 | 10 | 27,8 | 62,4 | 68,1 | 96,8 | 110,3 | 14,1 | 24 | 25 |
| **K1700.41288X25** | lichtgrau RAL 7035 | Hochleistungsthermoplast | 4 | M12 | 19 | 26,2 | 27,1 | 43,1 | 10 | 27,8 | 62,4 | 68,1 | 96,8 | 110,3 | 14,1 | 24 | 25 |
| **K1700.4121X30** | schwarzgrau RAL 7021 | Hochleistungsthermoplast | 4 | M12 | 19 | 26,2 | 27,1 | 43,1 | 10 | 27,8 | 62,4 | 68,1 | 96,8 | 110,3 | 14,1 | 24 | 30 |
| **K1700.4122X30** | reinorange RAL 2004 | Hochleistungsthermoplast | 4 | M12 | 19 | 26,2 | 27,1 | 43,1 | 10 | 27,8 | 62,4 | 68,1 | 96,8 | 110,3 | 14,1 | 24 | 30 |
| **K1700.41216X30** | rapsgelb RAL 1021 | Hochleistungsthermoplast | 4 | M12 | 19 | 26,2 | 27,1 | 43,1 | 10 | 27,8 | 62,4 | 68,1 | 96,8 | 110,3 | 14,1 | 24 | 30 |
| **K1700.41284X30** | verkehrsrot RAL 3020 | Hochleistungsthermoplast | 4 | M12 | 19 | 26,2 | 27,1 | 43,1 | 10 | 27,8 | 62,4 | 68,1 | 96,8 | 110,3 | 14,1 | 24 | 30 |
| **K1700.41286X30** | signalgrün RAL 6032 | Hochleistungsthermoplast | 4 | M12 | 19 | 26,2 | 27,1 | 43,1 | 10 | 27,8 | 62,4 | 68,1 | 96,8 | 110,3 | 14,1 | 24 | 30 |
| **K1700.41287X30** | verkehrsblau RAL 5017 | Hochleistungsthermoplast | 4 | M12 | 19 | 26,2 | 27,1 | 43,1 | 10 | 27,8 | 62,4 | 68,1 | 96,8 | 110,3 | 14,1 | 24 | 30 |
| **K1700.41288X30** | lichtgrau RAL 7035 | Hochleistungsthermoplast | 4 | M12 | 19 | 26,2 | 27,1 | 43,1 | 10 | 27,8 | 62,4 | 68,1 | 96,8 | 110,3 | 14,1 | 24 | 30 |
| **K1700.4121X35** | schwarzgrau RAL 7021 | Hochleistungsthermoplast | 4 | M12 | 19 | 26,2 | 27,1 | 43,1 | 10 | 27,8 | 62,4 | 68,1 | 96,8 | 110,3 | 14,1 | 24 | 35 |
| **K1700.4122X35** | reinorange RAL 2004 | Hochleistungsthermoplast | 4 | M12 | 19 | 26,2 | 27,1 | 43,1 | 10 | 27,8 | 62,4 | 68,1 | 96,8 | 110,3 | 14,1 | 24 | 35 |
| **K1700.41216X35** | rapsgelb RAL 1021 | Hochleistungsthermoplast | 4 | M12 | 19 | 26,2 | 27,1 | 43,1 | 10 | 27,8 | 62,4 | 68,1 | 96,8 | 110,3 | 14,1 | 24 | 35 |
| **K1700.41284X35** | verkehrsrot RAL 3020 | Hochleistungsthermoplast | 4 | M12 | 19 | 26,2 | 27,1 | 43,1 | 10 | 27,8 | 62,4 | 68,1 | 96,8 | 110,3 | 14,1 | 24 | 35 |
| **K1700.41286X35** | signalgrün RAL 6032 | Hochleistungsthermoplast | 4 | M12 | 19 | 26,2 | 27,1 | 43,1 | 10 | 27,8 | 62,4 | 68,1 | 96,8 | 110,3 | 14,1 | 24 | 35 |
| **K1700.41287X35** | verkehrsblau RAL 5017 | Hochleistungsthermoplast | 4 | M12 | 19 | 26,2 | 27,1 | 43,1 | 10 | 27,8 | 62,4 | 68,1 | 96,8 | 110,3 | 14,1 | 24 | 35 |
| **K1700.41288X35** | lichtgrau RAL 7035 | Hochleistungsthermoplast | 4 | M12 | 19 | 26,2 | 27,1 | 43,1 | 10 | 27,8 | 62,4 | 68,1 | 96,8 | 110,3 | 14,1 | 24 | 35 |
| **K1700.4121X40** | schwarzgrau RAL 7021 | Hochleistungsthermoplast | 4 | M12 | 19 | 26,2 | 27,1 | 43,1 | 10 | 27,8 | 62,4 | 68,1 | 96,8 | 110,3 | 14,1 | 24 | 40 |
| **K1700.4122X40** | reinorange RAL 2004 | Hochleistungsthermoplast | 4 | M12 | 19 | 26,2 | 27,1 | 43,1 | 10 | 27,8 | 62,4 | 68,1 | 96,8 | 110,3 | 14,1 | 24 | 40 |
| **K1700.41216X40** | rapsgelb RAL 1021 | Hochleistungsthermoplast | 4 | M12 | 19 | 26,2 | 27,1 | 43,1 | 10 | 27,8 | 62,4 | 68,1 | 96,8 | 110,3 | 14,1 | 24 | 40 |
| **K1700.41284X40** | verkehrsrot RAL 3020 | Hochleistungsthermoplast | 4 | M12 | 19 | 26,2 | 27,1 | 43,1 | 10 | 27,8 | 62,4 | 68,1 | 96,8 | 110,3 | 14,1 | 24 | 40 |
| **K1700.41286X40** | signalgrün RAL 6032 | Hochleistungsthermoplast | 4 | M12 | 19 | 26,2 | 27,1 | 43,1 | 10 | 27,8 | 62,4 | 68,1 | 96,8 | 110,3 | 14,1 | 24 | 40 |
| **K1700.41287X40** | verkehrsblau RAL 5017 | Hochleistungsthermoplast | 4 | M12 | 19 | 26,2 | 27,1 | 43,1 | 10 | 27,8 | 62,4 | 68,1 | 96,8 | 110,3 | 14,1 | 24 | 40 |
| **K1700.41288X40** | lichtgrau RAL 7035 | Hochleistungsthermoplast | 4 | M12 | 19 | 26,2 | 27,1 | 43,1 | 10 | 27,8 | 62,4 | 68,1 | 96,8 | 110,3 | 14,1 | 24 | 40 |
| **K1700.4121X45** | schwarzgrau RAL 7021 | Hochleistungsthermoplast | 4 | M12 | 19 | 26,2 | 27,1 | 43,1 | 10 | 27,8 | 62,4 | 68,1 | 96,8 | 110,3 | 14,1 | 24 | 45 |
| **K1700.4122X45** | reinorange RAL 2004 | Hochleistungsthermoplast | 4 | M12 | 19 | 26,2 | 27,1 | 43,1 | 10 | 27,8 | 62,4 | 68,1 | 96,8 | 110,3 | 14,1 | 24 | 45 |
| **K1700.41216X45** | rapsgelb RAL 1021 | Hochleistungsthermoplast | 4 | M12 | 19 | 26,2 | 27,1 | 43,1 | 10 | 27,8 | 62,4 | 68,1 | 96,8 | 110,3 | 14,1 | 24 | 45 |
| **K1700.41284X45** | verkehrsrot RAL 3020 | Hochleistungsthermoplast | 4 | M12 | 19 | 26,2 | 27,1 | 43,1 | 10 | 27,8 | 62,4 | 68,1 | 96,8 | 110,3 | 14,1 | 24 | 45 |
| **K1700.41286X45** | signalgrün RAL 6032 | Hochleistungsthermoplast | 4 | M12 | 19 | 26,2 | 27,1 | 43,1 | 10 | 27,8 | 62,4 | 68,1 | 96,8 | 110,3 | 14,1 | 24 | 45 |
| **K1700.41287X45** | verkehrsblau RAL 5017 | Hochleistungsthermoplast | 4 | M12 | 19 | 26,2 | 27,1 | 43,1 | 10 | 27,8 | 62,4 | 68,1 | 96,8 | 110,3 | 14,1 | 24 | 45 |
| **K1700.41288X45** | lichtgrau RAL 7035 | Hochleistungsthermoplast | 4 | M12 | 19 | 26,2 | 27,1 | 43,1 | 10 | 27,8 | 62,4 | 68,1 | 96,8 | 110,3 | 14,1 | 24 | 45 |
| **K1700.4121X50** | schwarzgrau RAL 7021 | Hochleistungsthermoplast | 4 | M12 | 19 | 26,2 | 27,1 | 43,1 | 10 | 27,8 | 62,4 | 68,1 | 96,8 | 110,3 | 14,1 | 24 | 50 |
| **K1700.4122X50** | reinorange RAL 2004 | Hochleistungsthermoplast | 4 | M12 | 19 | 26,2 | 27,1 | 43,1 | 10 | 27,8 | 62,4 | 68,1 | 96,8 | 110,3 | 14,1 | 24 | 50 |
| **K1700.41216X50** | rapsgelb RAL 1021 | Hochleistungsthermoplast | 4 | M12 | 19 | 26,2 | 27,1 | 43,1 | 10 | 27,8 | 62,4 | 68,1 | 96,8 | 110,3 | 14,1 | 24 | 50 |
| **K1700.41284X50** | verkehrsrot RAL 3020 | Hochleistungsthermoplast | 4 | M12 | 19 | 26,2 | 27,1 | 43,1 | 10 | 27,8 | 62,4 | 68,1 | 96,8 | 110,3 | 14,1 | 24 | 50 |
| **K1700.41286X50** | signalgrün RAL 6032 | Hochleistungsthermoplast | 4 | M12 | 19 | 26,2 | 27,1 | 43,1 | 10 | 27,8 | 62,4 | 68,1 | 96,8 | 110,3 | 14,1 | 24 | 50 |
| **K1700.41287X50** | verkehrsblau RAL 5017 | Hochleistungsthermoplast | 4 | M12 | 19 | 26,2 | 27,1 | 43,1 | 10 | 27,8 | 62,4 | 68,1 | 96,8 | 110,3 | 14,1 | 24 | 50 |
| **K1700.41288X50** | lichtgrau RAL 7035 | Hochleistungsthermoplast | 4 | M12 | 19 | 26,2 | 27,1 | 43,1 | 10 | 27,8 | 62,4 | 68,1 | 96,8 | 110,3 | 14,1 | 24 | 50 |
| **K1700.4121X55** | schwarzgrau RAL 7021 | Hochleistungsthermoplast | 4 | M12 | 19 | 26,2 | 27,1 | 43,1 | 10 | 27,8 | 62,4 | 68,1 | 96,8 | 110,3 | 14,1 | 24 | 55 |
| **K1700.4122X55** | reinorange RAL 2004 | Hochleistungsthermoplast | 4 | M12 | 19 | 26,2 | 27,1 | 43,1 | 10 | 27,8 | 62,4 | 68,1 | 96,8 | 110,3 | 14,1 | 24 | 55 |
| **K1700.41216X55** | rapsgelb RAL 1021 | Hochleistungsthermoplast | 4 | M12 | 19 | 26,2 | 27,1 | 43,1 | 10 | 27,8 | 62,4 | 68,1 | 96,8 | 110,3 | 14,1 | 24 | 55 |
| **K1700.41284X55** | verkehrsrot RAL 3020 | Hochleistungsthermoplast | 4 | M12 | 19 | 26,2 | 27,1 | 43,1 | 10 | 27,8 | 62,4 | 68,1 | 96,8 | 110,3 | 14,1 | 24 | 55 |
| **K1700.41286X55** | signalgrün RAL 6032 | Hochleistungsthermoplast | 4 | M12 | 19 | 26,2 | 27,1 | 43,1 | 10 | 27,8 | 62,4 | 68,1 | 96,8 | 110,3 | 14,1 | 24 | 55 |
| **K1700.41287X55** | verkehrsblau RAL 5017 | Hochleistungsthermoplast | 4 | M12 | 19 | 26,2 | 27,1 | 43,1 | 10 | 27,8 | 62,4 | 68,1 | 96,8 | 110,3 | 14,1 | 24 | 55 |
| **K1700.41288X55** | lichtgrau RAL 7035 | Hochleistungsthermoplast | 4 | M12 | 19 | 26,2 | 27,1 | 43,1 | 10 | 27,8 | 62,4 | 68,1 | 96,8 | 110,3 | 14,1 | 24 | 55 |
| **K1700.4121X60** | schwarzgrau RAL 7021 | Hochleistungsthermoplast | 4 | M12 | 19 | 26,2 | 27,1 | 43,1 | 10 | 27,8 | 62,4 | 68,1 | 96,8 | 110,3 | 14,1 | 24 | 60 |
| **K1700.4122X60** | reinorange RAL 2004 | Hochleistungsthermoplast | 4 | M12 | 19 | 26,2 | 27,1 | 43,1 | 10 | 27,8 | 62,4 | 68,1 | 96,8 | 110,3 | 14,1 | 24 | 60 |
| **K1700.41216X60** | rapsgelb RAL 1021 | Hochleistungsthermoplast | 4 | M12 | 19 | 26,2 | 27,1 | 43,1 | 10 | 27,8 | 62,4 | 68,1 | 96,8 | 110,3 | 14,1 | 24 | 60 |

© HEINRICH KIPP WERK GmbH & Co. KG

# Klemmhebel Kunststoff mit Außengewinde, Gewindeeinsatz Stahl brüniert

## Artikelübersicht

| Bestellnummer | Farbe Grundkörper | Material Grundkörper | Größe | X | D | D1 | D2 | H | H1 | H2 | H3 | H4 | A | A1 | B | Zähnezahl | L |
|---|---|---|---|---|---|---|---|---|---|---|---|---|---|---|---|---|---|
| **K1700.41284X60** | verkehrsrot RAL 3020 | Hochleistungsthermoplast | 4 | M12 | 19 | 26,2 | 27,1 | 43,1 | 10 | 27,8 | 62,4 | 68,1 | 96,8 | 110,3 | 14,1 | 24 | 60 |
| **K1700.41286X60** | signalgrün RAL 6032 | Hochleistungsthermoplast | 4 | M12 | 19 | 26,2 | 27,1 | 43,1 | 10 | 27,8 | 62,4 | 68,1 | 96,8 | 110,3 | 14,1 | 24 | 60 |
| **K1700.41287X60** | verkehrsblau RAL 5017 | Hochleistungsthermoplast | 4 | M12 | 19 | 26,2 | 27,1 | 43,1 | 10 | 27,8 | 62,4 | 68,1 | 96,8 | 110,3 | 14,1 | 24 | 60 |
| **K1700.41288X60** | lichtgrau RAL 7035 | Hochleistungsthermoplast | 4 | M12 | 19 | 26,2 | 27,1 | 43,1 | 10 | 27,8 | 62,4 | 68,1 | 96,8 | 110,3 | 14,1 | 24 | 60 |
| **K1700.4121X70** | schwarzgrau RAL 7021 | Hochleistungsthermoplast | 4 | M12 | 19 | 26,2 | 27,1 | 43,1 | 10 | 27,8 | 62,4 | 68,1 | 96,8 | 110,3 | 14,1 | 24 | 70 |
| **K1700.4122X70** | reinorange RAL 2004 | Hochleistungsthermoplast | 4 | M12 | 19 | 26,2 | 27,1 | 43,1 | 10 | 27,8 | 62,4 | 68,1 | 96,8 | 110,3 | 14,1 | 24 | 70 |
| **K1700.41216X70** | rapsgelb RAL 1021 | Hochleistungsthermoplast | 4 | M12 | 19 | 26,2 | 27,1 | 43,1 | 10 | 27,8 | 62,4 | 68,1 | 96,8 | 110,3 | 14,1 | 24 | 70 |
| **K1700.41284X70** | verkehrsrot RAL 3020 | Hochleistungsthermoplast | 4 | M12 | 19 | 26,2 | 27,1 | 43,1 | 10 | 27,8 | 62,4 | 68,1 | 96,8 | 110,3 | 14,1 | 24 | 70 |
| **K1700.41286X70** | signalgrün RAL 6032 | Hochleistungsthermoplast | 4 | M12 | 19 | 26,2 | 27,1 | 43,1 | 10 | 27,8 | 62,4 | 68,1 | 96,8 | 110,3 | 14,1 | 24 | 70 |
| **K1700.41287X70** | verkehrsblau RAL 5017 | Hochleistungsthermoplast | 4 | M12 | 19 | 26,2 | 27,1 | 43,1 | 10 | 27,8 | 62,4 | 68,1 | 96,8 | 110,3 | 14,1 | 24 | 70 |
| **K1700.41288X70** | lichtgrau RAL 7035 | Hochleistungsthermoplast | 4 | M12 | 19 | 26,2 | 27,1 | 43,1 | 10 | 27,8 | 62,4 | 68,1 | 96,8 | 110,3 | 14,1 | 24 | 70 |
| **K1700.4121X80** | schwarzgrau RAL 7021 | Hochleistungsthermoplast | 4 | M12 | 19 | 26,2 | 27,1 | 43,1 | 10 | 27,8 | 62,4 | 68,1 | 96,8 | 110,3 | 14,1 | 24 | 80 |
| **K1700.4122X80** | reinorange RAL 2004 | Hochleistungsthermoplast | 4 | M12 | 19 | 26,2 | 27,1 | 43,1 | 10 | 27,8 | 62,4 | 68,1 | 96,8 | 110,3 | 14,1 | 24 | 80 |
| **K1700.41216X80** | rapsgelb RAL 1021 | Hochleistungsthermoplast | 4 | M12 | 19 | 26,2 | 27,1 | 43,1 | 10 | 27,8 | 62,4 | 68,1 | 96,8 | 110,3 | 14,1 | 24 | 80 |
| **K1700.41284X80** | verkehrsrot RAL 3020 | Hochleistungsthermoplast | 4 | M12 | 19 | 26,2 | 27,1 | 43,1 | 10 | 27,8 | 62,4 | 68,1 | 96,8 | 110,3 | 14,1 | 24 | 80 |
| **K1700.41286X80** | signalgrün RAL 6032 | Hochleistungsthermoplast | 4 | M12 | 19 | 26,2 | 27,1 | 43,1 | 10 | 27,8 | 62,4 | 68,1 | 96,8 | 110,3 | 14,1 | 24 | 80 |
| **K1700.41287X80** | verkehrsblau RAL 5017 | Hochleistungsthermoplast | 4 | M12 | 19 | 26,2 | 27,1 | 43,1 | 10 | 27,8 | 62,4 | 68,1 | 96,8 | 110,3 | 14,1 | 24 | 80 |
| **K1700.41288X80** | lichtgrau RAL 7035 | Hochleistungsthermoplast | 4 | M12 | 19 | 26,2 | 27,1 | 43,1 | 10 | 27,8 | 62,4 | 68,1 | 96,8 | 110,3 | 14,1 | 24 | 80 |
| **K1700.4121X90** | schwarzgrau RAL 7021 | Hochleistungsthermoplast | 4 | M12 | 19 | 26,2 | 27,1 | 43,1 | 10 | 27,8 | 62,4 | 68,1 | 96,8 | 110,3 | 14,1 | 24 | 90 |
| **K1700.4122X90** | reinorange RAL 2004 | Hochleistungsthermoplast | 4 | M12 | 19 | 26,2 | 27,1 | 43,1 | 10 | 27,8 | 62,4 | 68,1 | 96,8 | 110,3 | 14,1 | 24 | 90 |
| **K1700.41216X90** | rapsgelb RAL 1021 | Hochleistungsthermoplast | 4 | M12 | 19 | 26,2 | 27,1 | 43,1 | 10 | 27,8 | 62,4 | 68,1 | 96,8 | 110,3 | 14,1 | 24 | 90 |
| **K1700.41284X90** | verkehrsrot RAL 3020 | Hochleistungsthermoplast | 4 | M12 | 19 | 26,2 | 27,1 | 43,1 | 10 | 27,8 | 62,4 | 68,1 | 96,8 | 110,3 | 14,1 | 24 | 90 |
| **K1700.41286X90** | signalgrün RAL 6032 | Hochleistungsthermoplast | 4 | M12 | 19 | 26,2 | 27,1 | 43,1 | 10 | 27,8 | 62,4 | 68,1 | 96,8 | 110,3 | 14,1 | 24 | 90 |
| **K1700.41287X90** | verkehrsblau RAL 5017 | Hochleistungsthermoplast | 4 | M12 | 19 | 26,2 | 27,1 | 43,1 | 10 | 27,8 | 62,4 | 68,1 | 96,8 | 110,3 | 14,1 | 24 | 90 |
| **K1700.41288X90** | lichtgrau RAL 7035 | Hochleistungsthermoplast | 4 | M12 | 19 | 26,2 | 27,1 | 43,1 | 10 | 27,8 | 62,4 | 68,1 | 96,8 | 110,3 | 14,1 | 24 | 90 |
| **K1700.5121X25** | schwarzgrau RAL 7021 | Hochleistungsthermoplast | 5 | M12 | 23 | 30,5 | 31,5 | 49,1 | 12 | 30,8 | 72,9 | 79,2 | 110,9 | 126,6 | 15,1 | 26 | 25 |
| **K1700.5122X25** | reinorange RAL 2004 | Hochleistungsthermoplast | 5 | M12 | 23 | 30,5 | 31,5 | 49,1 | 12 | 30,8 | 72,9 | 79,2 | 110,9 | 126,6 | 15,1 | 26 | 25 |
| **K1700.51216X25** | rapsgelb RAL 1021 | Hochleistungsthermoplast | 5 | M12 | 23 | 30,5 | 31,5 | 49,1 | 12 | 30,8 | 72,9 | 79,2 | 110,9 | 126,6 | 15,1 | 26 | 25 |
| **K1700.51284X25** | verkehrsrot RAL 3020 | Hochleistungsthermoplast | 5 | M12 | 23 | 30,5 | 31,5 | 49,1 | 12 | 30,8 | 72,9 | 79,2 | 110,9 | 126,6 | 15,1 | 26 | 25 |
| **K1700.51286X25** | signalgrün RAL 6032 | Hochleistungsthermoplast | 5 | M12 | 23 | 30,5 | 31,5 | 49,1 | 12 | 30,8 | 72,9 | 79,2 | 110,9 | 126,6 | 15,1 | 26 | 25 |
| **K1700.51287X25** | verkehrsblau RAL 5017 | Hochleistungsthermoplast | 5 | M12 | 23 | 30,5 | 31,5 | 49,1 | 12 | 30,8 | 72,9 | 79,2 | 110,9 | 126,6 | 15,1 | 26 | 25 |
| **K1700.51288X25** | lichtgrau RAL 7035 | Hochleistungsthermoplast | 5 | M12 | 23 | 30,5 | 31,5 | 49,1 | 12 | 30,8 | 72,9 | 79,2 | 110,9 | 126,6 | 15,1 | 26 | 25 |
| **K1700.5121X30** | schwarzgrau RAL 7021 | Hochleistungsthermoplast | 5 | M12 | 23 | 30,5 | 31,5 | 49,1 | 12 | 30,8 | 72,9 | 79,2 | 110,9 | 126,6 | 15,1 | 26 | 30 |
| **K1700.5122X30** | reinorange RAL 2004 | Hochleistungsthermoplast | 5 | M12 | 23 | 30,5 | 31,5 | 49,1 | 12 | 30,8 | 72,9 | 79,2 | 110,9 | 126,6 | 15,1 | 26 | 30 |
| **K1700.51216X30** | rapsgelb RAL 1021 | Hochleistungsthermoplast | 5 | M12 | 23 | 30,5 | 31,5 | 49,1 | 12 | 30,8 | 72,9 | 79,2 | 110,9 | 126,6 | 15,1 | 26 | 30 |
| **K1700.51284X30** | verkehrsrot RAL 3020 | Hochleistungsthermoplast | 5 | M12 | 23 | 30,5 | 31,5 | 49,1 | 12 | 30,8 | 72,9 | 79,2 | 110,9 | 126,6 | 15,1 | 26 | 30 |
| **K1700.51286X30** | signalgrün RAL 6032 | Hochleistungsthermoplast | 5 | M12 | 23 | 30,5 | 31,5 | 49,1 | 12 | 30,8 | 72,9 | 79,2 | 110,9 | 126,6 | 15,1 | 26 | 30 |
| **K1700.51287X30** | verkehrsblau RAL 5017 | Hochleistungsthermoplast | 5 | M12 | 23 | 30,5 | 31,5 | 49,1 | 12 | 30,8 | 72,9 | 79,2 | 110,9 | 126,6 | 15,1 | 26 | 30 |
| **K1700.51288X30** | lichtgrau RAL 7035 | Hochleistungsthermoplast | 5 | M12 | 23 | 30,5 | 31,5 | 49,1 | 12 | 30,8 | 72,9 | 79,2 | 110,9 | 126,6 | 15,1 | 26 | 30 |
| **K1700.5121X35** | schwarzgrau RAL 7021 | Hochleistungsthermoplast | 5 | M12 | 23 | 30,5 | 31,5 | 49,1 | 12 | 30,8 | 72,9 | 79,2 | 110,9 | 126,6 | 15,1 | 26 | 35 |
| **K1700.5122X35** | reinorange RAL 2004 | Hochleistungsthermoplast | 5 | M12 | 23 | 30,5 | 31,5 | 49,1 | 12 | 30,8 | 72,9 | 79,2 | 110,9 | 126,6 | 15,1 | 26 | 35 |
| **K1700.51216X35** | rapsgelb RAL 1021 | Hochleistungsthermoplast | 5 | M12 | 23 | 30,5 | 31,5 | 49,1 | 12 | 30,8 | 72,9 | 79,2 | 110,9 | 126,6 | 15,1 | 26 | 35 |
| **K1700.51284X35** | verkehrsrot RAL 3020 | Hochleistungsthermoplast | 5 | M12 | 23 | 30,5 | 31,5 | 49,1 | 12 | 30,8 | 72,9 | 79,2 | 110,9 | 126,6 | 15,1 | 26 | 35 |
| **K1700.51286X35** | signalgrün RAL 6032 | Hochleistungsthermoplast | 5 | M12 | 23 | 30,5 | 31,5 | 49,1 | 12 | 30,8 | 72,9 | 79,2 | 110,9 | 126,6 | 15,1 | 26 | 35 |
| **K1700.51287X35** | verkehrsblau RAL 5017 | Hochleistungsthermoplast | 5 | M12 | 23 | 30,5 | 31,5 | 49,1 | 12 | 30,8 | 72,9 | 79,2 | 110,9 | 126,6 | 15,1 | 26 | 35 |
| **K1700.51288X35** | lichtgrau RAL 7035 | Hochleistungsthermoplast | 5 | M12 | 23 | 30,5 | 31,5 | 49,1 | 12 | 30,8 | 72,9 | 79,2 | 110,9 | 126,6 | 15,1 | 26 | 35 |
| **K1700.5121X40** | schwarzgrau RAL 7021 | Hochleistungsthermoplast | 5 | M12 | 23 | 30,5 | 31,5 | 49,1 | 12 | 30,8 | 72,9 | 79,2 | 110,9 | 126,6 | 15,1 | 26 | 40 |
| **K1700.5122X40** | reinorange RAL 2004 | Hochleistungsthermoplast | 5 | M12 | 23 | 30,5 | 31,5 | 49,1 | 12 | 30,8 | 72,9 | 79,2 | 110,9 | 126,6 | 15,1 | 26 | 40 |
| **K1700.51216X40** | rapsgelb RAL 1021 | Hochleistungsthermoplast | 5 | M12 | 23 | 30,5 | 31,5 | 49,1 | 12 | 30,8 | 72,9 | 79,2 | 110,9 | 126,6 | 15,1 | 26 | 40 |
| **K1700.51284X40** | verkehrsrot RAL 3020 | Hochleistungsthermoplast | 5 | M12 | 23 | 30,5 | 31,5 | 49,1 | 12 | 30,8 | 72,9 | 79,2 | 110,9 | 126,6 | 15,1 | 26 | 40 |
| **K1700.51286X40** | signalgrün RAL 6032 | Hochleistungsthermoplast | 5 | M12 | 23 | 30,5 | 31,5 | 49,1 | 12 | 30,8 | 72,9 | 79,2 | 110,9 | 126,6 | 15,1 | 26 | 40 |
| **K1700.51287X40** | verkehrsblau RAL 5017 | Hochleistungsthermoplast | 5 | M12 | 23 | 30,5 | 31,5 | 49,1 | 12 | 30,8 | 72,9 | 79,2 | 110,9 | 126,6 | 15,1 | 26 | 40 |
| **K1700.51288X40** | lichtgrau RAL 7035 | Hochleistungsthermoplast | 5 | M12 | 23 | 30,5 | 31,5 | 49,1 | 12 | 30,8 | 72,9 | 79,2 | 110,9 | 126,6 | 15,1 | 26 | 40 |
| **K1700.5121X45** | schwarzgrau RAL 7021 | Hochleistungsthermoplast | 5 | M12 | 23 | 30,5 | 31,5 | 49,1 | 12 | 30,8 | 72,9 | 79,2 | 110,9 | 126,6 | 15,1 | 26 | 45 |
| **K1700.5122X45** | reinorange RAL 2004 | Hochleistungsthermoplast | 5 | M12 | 23 | 30,5 | 31,5 | 49,1 | 12 | 30,8 | 72,9 | 79,2 | 110,9 | 126,6 | 15,1 | 26 | 45 |
| **K1700.51216X45** | rapsgelb RAL 1021 | Hochleistungsthermoplast | 5 | M12 | 23 | 30,5 | 31,5 | 49,1 | 12 | 30,8 | 72,9 | 79,2 | 110,9 | 126,6 | 15,1 | 26 | 45 |
| **K1700.51284X45** | verkehrsrot RAL 3020 | Hochleistungsthermoplast | 5 | M12 | 23 | 30,5 | 31,5 | 49,1 | 12 | 30,8 | 72,9 | 79,2 | 110,9 | 126,6 | 15,1 | 26 | 45 |
| **K1700.51286X45** | signalgrün RAL 6032 | Hochleistungsthermoplast | 5 | M12 | 23 | 30,5 | 31,5 | 49,1 | 12 | 30,8 | 72,9 | 79,2 | 110,9 | 126,6 | 15,1 | 26 | 45 |
| **K1700.51287X45** | verkehrsblau RAL 5017 | Hochleistungsthermoplast | 5 | M12 | 23 | 30,5 | 31,5 | 49,1 | 12 | 30,8 | 72,9 | 79,2 | 110,9 | 126,6 | 15,1 | 26 | 45 |
| **K1700.51288X45** | lichtgrau RAL 7035 | Hochleistungsthermoplast | 5 | M12 | 23 | 30,5 | 31,5 | 49,1 | 12 | 30,8 | 72,9 | 79,2 | 110,9 | 126,6 | 15,1 | 26 | 45 |
| **K1700.5121X50** | schwarzgrau RAL 7021 | Hochleistungsthermoplast | 5 | M12 | 23 | 30,5 | 31,5 | 49,1 | 12 | 30,8 | 72,9 | 79,2 | 110,9 | 126,6 | 15,1 | 26 | 50 |
| **K1700.5122X50** | reinorange RAL 2004 | Hochleistungsthermoplast | 5 | M12 | 23 | 30,5 | 31,5 | 49,1 | 12 | 30,8 | 72,9 | 79,2 | 110,9 | 126,6 | 15,1 | 26 | 50 |

© HEINRICH KIPP WERK GmbH & Co. KG

# Klemmhebel Kunststoff mit Außengewinde, Gewindeeinsatz Stahl brüniert

## Artikelübersicht

| Bestellnummer | Farbe Grundkörper | Material Grundkörper | Größe | X | D | D1 | D2 | H | H1 | H2 | H3 | H4 | A | A1 | B | Zähnezahl | L |
|---|---|---|---|---|---|---|---|---|---|---|---|---|---|---|---|---|---|
| **K1700.51216X50** | rapsgelb RAL 1021 | Hochleistungsthermoplast | 5 | M12 | 23 | 30,5 | 31,5 | 49,1 | 12 | 30,8 | 72,9 | 79,2 | 110,9 | 126,6 | 15,1 | 26 | 50 |
| **K1700.51284X50** | verkehrsrot RAL 3020 | Hochleistungsthermoplast | 5 | M12 | 23 | 30,5 | 31,5 | 49,1 | 12 | 30,8 | 72,9 | 79,2 | 110,9 | 126,6 | 15,1 | 26 | 50 |
| **K1700.51286X50** | signalgrün RAL 6032 | Hochleistungsthermoplast | 5 | M12 | 23 | 30,5 | 31,5 | 49,1 | 12 | 30,8 | 72,9 | 79,2 | 110,9 | 126,6 | 15,1 | 26 | 50 |
| **K1700.51287X50** | verkehrsblau RAL 5017 | Hochleistungsthermoplast | 5 | M12 | 23 | 30,5 | 31,5 | 49,1 | 12 | 30,8 | 72,9 | 79,2 | 110,9 | 126,6 | 15,1 | 26 | 50 |
| **K1700.51288X50** | lichtgrau RAL 7035 | Hochleistungsthermoplast | 5 | M12 | 23 | 30,5 | 31,5 | 49,1 | 12 | 30,8 | 72,9 | 79,2 | 110,9 | 126,6 | 15,1 | 26 | 50 |
| **K1700.5121X55** | schwarzgrau RAL 7021 | Hochleistungsthermoplast | 5 | M12 | 23 | 30,5 | 31,5 | 49,1 | 12 | 30,8 | 72,9 | 79,2 | 110,9 | 126,6 | 15,1 | 26 | 55 |
| **K1700.5122X55** | reinorange RAL 2004 | Hochleistungsthermoplast | 5 | M12 | 23 | 30,5 | 31,5 | 49,1 | 12 | 30,8 | 72,9 | 79,2 | 110,9 | 126,6 | 15,1 | 26 | 55 |
| **K1700.51216X55** | rapsgelb RAL 1021 | Hochleistungsthermoplast | 5 | M12 | 23 | 30,5 | 31,5 | 49,1 | 12 | 30,8 | 72,9 | 79,2 | 110,9 | 126,6 | 15,1 | 26 | 55 |
| **K1700.51284X55** | verkehrsrot RAL 3020 | Hochleistungsthermoplast | 5 | M12 | 23 | 30,5 | 31,5 | 49,1 | 12 | 30,8 | 72,9 | 79,2 | 110,9 | 126,6 | 15,1 | 26 | 55 |
| **K1700.51286X55** | signalgrün RAL 6032 | Hochleistungsthermoplast | 5 | M12 | 23 | 30,5 | 31,5 | 49,1 | 12 | 30,8 | 72,9 | 79,2 | 110,9 | 126,6 | 15,1 | 26 | 55 |
| **K1700.51287X55** | verkehrsblau RAL 5017 | Hochleistungsthermoplast | 5 | M12 | 23 | 30,5 | 31,5 | 49,1 | 12 | 30,8 | 72,9 | 79,2 | 110,9 | 126,6 | 15,1 | 26 | 55 |
| **K1700.51288X55** | lichtgrau RAL 7035 | Hochleistungsthermoplast | 5 | M12 | 23 | 30,5 | 31,5 | 49,1 | 12 | 30,8 | 72,9 | 79,2 | 110,9 | 126,6 | 15,1 | 26 | 55 |
| **K1700.5121X60** | schwarzgrau RAL 7021 | Hochleistungsthermoplast | 5 | M12 | 23 | 30,5 | 31,5 | 49,1 | 12 | 30,8 | 72,9 | 79,2 | 110,9 | 126,6 | 15,1 | 26 | 60 |
| **K1700.5122X60** | reinorange RAL 2004 | Hochleistungsthermoplast | 5 | M12 | 23 | 30,5 | 31,5 | 49,1 | 12 | 30,8 | 72,9 | 79,2 | 110,9 | 126,6 | 15,1 | 26 | 60 |
| **K1700.51216X60** | rapsgelb RAL 1021 | Hochleistungsthermoplast | 5 | M12 | 23 | 30,5 | 31,5 | 49,1 | 12 | 30,8 | 72,9 | 79,2 | 110,9 | 126,6 | 15,1 | 26 | 60 |
| **K1700.51284X60** | verkehrsrot RAL 3020 | Hochleistungsthermoplast | 5 | M12 | 23 | 30,5 | 31,5 | 49,1 | 12 | 30,8 | 72,9 | 79,2 | 110,9 | 126,6 | 15,1 | 26 | 60 |
| **K1700.51286X60** | signalgrün RAL 6032 | Hochleistungsthermoplast | 5 | M12 | 23 | 30,5 | 31,5 | 49,1 | 12 | 30,8 | 72,9 | 79,2 | 110,9 | 126,6 | 15,1 | 26 | 60 |
| **K1700.51287X60** | verkehrsblau RAL 5017 | Hochleistungsthermoplast | 5 | M12 | 23 | 30,5 | 31,5 | 49,1 | 12 | 30,8 | 72,9 | 79,2 | 110,9 | 126,6 | 15,1 | 26 | 60 |
| **K1700.51288X60** | lichtgrau RAL 7035 | Hochleistungsthermoplast | 5 | M12 | 23 | 30,5 | 31,5 | 49,1 | 12 | 30,8 | 72,9 | 79,2 | 110,9 | 126,6 | 15,1 | 26 | 60 |
| **K1700.5121X70** | schwarzgrau RAL 7021 | Hochleistungsthermoplast | 5 | M12 | 23 | 30,5 | 31,5 | 49,1 | 12 | 30,8 | 72,9 | 79,2 | 110,9 | 126,6 | 15,1 | 26 | 70 |
| **K1700.5122X70** | reinorange RAL 2004 | Hochleistungsthermoplast | 5 | M12 | 23 | 30,5 | 31,5 | 49,1 | 12 | 30,8 | 72,9 | 79,2 | 110,9 | 126,6 | 15,1 | 26 | 70 |
| **K1700.51216X70** | rapsgelb RAL 1021 | Hochleistungsthermoplast | 5 | M12 | 23 | 30,5 | 31,5 | 49,1 | 12 | 30,8 | 72,9 | 79,2 | 110,9 | 126,6 | 15,1 | 26 | 70 |
| **K1700.51284X70** | verkehrsrot RAL 3020 | Hochleistungsthermoplast | 5 | M12 | 23 | 30,5 | 31,5 | 49,1 | 12 | 30,8 | 72,9 | 79,2 | 110,9 | 126,6 | 15,1 | 26 | 70 |
| **K1700.51286X70** | signalgrün RAL 6032 | Hochleistungsthermoplast | 5 | M12 | 23 | 30,5 | 31,5 | 49,1 | 12 | 30,8 | 72,9 | 79,2 | 110,9 | 126,6 | 15,1 | 26 | 70 |
| **K1700.51287X70** | verkehrsblau RAL 5017 | Hochleistungsthermoplast | 5 | M12 | 23 | 30,5 | 31,5 | 49,1 | 12 | 30,8 | 72,9 | 79,2 | 110,9 | 126,6 | 15,1 | 26 | 70 |
| **K1700.51288X70** | lichtgrau RAL 7035 | Hochleistungsthermoplast | 5 | M12 | 23 | 30,5 | 31,5 | 49,1 | 12 | 30,8 | 72,9 | 79,2 | 110,9 | 126,6 | 15,1 | 26 | 70 |
| **K1700.5121X80** | schwarzgrau RAL 7021 | Hochleistungsthermoplast | 5 | M12 | 23 | 30,5 | 31,5 | 49,1 | 12 | 30,8 | 72,9 | 79,2 | 110,9 | 126,6 | 15,1 | 26 | 80 |
| **K1700.5122X80** | reinorange RAL 2004 | Hochleistungsthermoplast | 5 | M12 | 23 | 30,5 | 31,5 | 49,1 | 12 | 30,8 | 72,9 | 79,2 | 110,9 | 126,6 | 15,1 | 26 | 80 |
| **K1700.51216X80** | rapsgelb RAL 1021 | Hochleistungsthermoplast | 5 | M12 | 23 | 30,5 | 31,5 | 49,1 | 12 | 30,8 | 72,9 | 79,2 | 110,9 | 126,6 | 15,1 | 26 | 80 |
| **K1700.51284X80** | verkehrsrot RAL 3020 | Hochleistungsthermoplast | 5 | M12 | 23 | 30,5 | 31,5 | 49,1 | 12 | 30,8 | 72,9 | 79,2 | 110,9 | 126,6 | 15,1 | 26 | 80 |
| **K1700.51286X80** | signalgrün RAL 6032 | Hochleistungsthermoplast | 5 | M12 | 23 | 30,5 | 31,5 | 49,1 | 12 | 30,8 | 72,9 | 79,2 | 110,9 | 126,6 | 15,1 | 26 | 80 |
| **K1700.51287X80** | verkehrsblau RAL 5017 | Hochleistungsthermoplast | 5 | M12 | 23 | 30,5 | 31,5 | 49,1 | 12 | 30,8 | 72,9 | 79,2 | 110,9 | 126,6 | 15,1 | 26 | 80 |
| **K1700.51288X80** | lichtgrau RAL 7035 | Hochleistungsthermoplast | 5 | M12 | 23 | 30,5 | 31,5 | 49,1 | 12 | 30,8 | 72,9 | 79,2 | 110,9 | 126,6 | 15,1 | 26 | 80 |
| **K1700.5121X90** | schwarzgrau RAL 7021 | Hochleistungsthermoplast | 5 | M12 | 23 | 30,5 | 31,5 | 49,1 | 12 | 30,8 | 72,9 | 79,2 | 110,9 | 126,6 | 15,1 | 26 | 90 |
| **K1700.5122X90** | reinorange RAL 2004 | Hochleistungsthermoplast | 5 | M12 | 23 | 30,5 | 31,5 | 49,1 | 12 | 30,8 | 72,9 | 79,2 | 110,9 | 126,6 | 15,1 | 26 | 90 |
| **K1700.51216X90** | rapsgelb RAL 1021 | Hochleistungsthermoplast | 5 | M12 | 23 | 30,5 | 31,5 | 49,1 | 12 | 30,8 | 72,9 | 79,2 | 110,9 | 126,6 | 15,1 | 26 | 90 |
| **K1700.51284X90** | verkehrsrot RAL 3020 | Hochleistungsthermoplast | 5 | M12 | 23 | 30,5 | 31,5 | 49,1 | 12 | 30,8 | 72,9 | 79,2 | 110,9 | 126,6 | 15,1 | 26 | 90 |
| **K1700.51286X90** | signalgrün RAL 6032 | Hochleistungsthermoplast | 5 | M12 | 23 | 30,5 | 31,5 | 49,1 | 12 | 30,8 | 72,9 | 79,2 | 110,9 | 126,6 | 15,1 | 26 | 90 |
| **K1700.51287X90** | verkehrsblau RAL 5017 | Hochleistungsthermoplast | 5 | M12 | 23 | 30,5 | 31,5 | 49,1 | 12 | 30,8 | 72,9 | 79,2 | 110,9 | 126,6 | 15,1 | 26 | 90 |
| **K1700.51288X90** | lichtgrau RAL 7035 | Hochleistungsthermoplast | 5 | M12 | 23 | 30,5 | 31,5 | 49,1 | 12 | 30,8 | 72,9 | 79,2 | 110,9 | 126,6 | 15,1 | 26 | 90 |
| **K1700.5161X25** | schwarzgrau RAL 7021 | Hochleistungsthermoplast | 5 | M16 | 23 | 30,5 | 31,5 | 49,1 | 12 | 30,8 | 72,9 | 79,2 | 110,9 | 126,6 | 15,1 | 26 | 25 |
| **K1700.5162X25** | reinorange RAL 2004 | Hochleistungsthermoplast | 5 | M16 | 23 | 30,5 | 31,5 | 49,1 | 12 | 30,8 | 72,9 | 79,2 | 110,9 | 126,6 | 15,1 | 26 | 25 |
| **K1700.51616X25** | rapsgelb RAL 1021 | Hochleistungsthermoplast | 5 | M16 | 23 | 30,5 | 31,5 | 49,1 | 12 | 30,8 | 72,9 | 79,2 | 110,9 | 126,6 | 15,1 | 26 | 25 |
| **K1700.51684X25** | verkehrsrot RAL 3020 | Hochleistungsthermoplast | 5 | M16 | 23 | 30,5 | 31,5 | 49,1 | 12 | 30,8 | 72,9 | 79,2 | 110,9 | 126,6 | 15,1 | 26 | 25 |
| **K1700.51686X25** | signalgrün RAL 6032 | Hochleistungsthermoplast | 5 | M16 | 23 | 30,5 | 31,5 | 49,1 | 12 | 30,8 | 72,9 | 79,2 | 110,9 | 126,6 | 15,1 | 26 | 25 |
| **K1700.51687X25** | verkehrsblau RAL 5017 | Hochleistungsthermoplast | 5 | M16 | 23 | 30,5 | 31,5 | 49,1 | 12 | 30,8 | 72,9 | 79,2 | 110,9 | 126,6 | 15,1 | 26 | 25 |
| **K1700.51688X25** | lichtgrau RAL 7035 | Hochleistungsthermoplast | 5 | M16 | 23 | 30,5 | 31,5 | 49,1 | 12 | 30,8 | 72,9 | 79,2 | 110,9 | 126,6 | 15,1 | 26 | 25 |
| **K1700.5161X30** | schwarzgrau RAL 7021 | Hochleistungsthermoplast | 5 | M16 | 23 | 30,5 | 31,5 | 49,1 | 12 | 30,8 | 72,9 | 79,2 | 110,9 | 126,6 | 15,1 | 26 | 30 |
| **K1700.5162X30** | reinorange RAL 2004 | Hochleistungsthermoplast | 5 | M16 | 23 | 30,5 | 31,5 | 49,1 | 12 | 30,8 | 72,9 | 79,2 | 110,9 | 126,6 | 15,1 | 26 | 30 |
| **K1700.51616X30** | rapsgelb RAL 1021 | Hochleistungsthermoplast | 5 | M16 | 23 | 30,5 | 31,5 | 49,1 | 12 | 30,8 | 72,9 | 79,2 | 110,9 | 126,6 | 15,1 | 26 | 30 |
| **K1700.51684X30** | verkehrsrot RAL 3020 | Hochleistungsthermoplast | 5 | M16 | 23 | 30,5 | 31,5 | 49,1 | 12 | 30,8 | 72,9 | 79,2 | 110,9 | 126,6 | 15,1 | 26 | 30 |
| **K1700.51686X30** | signalgrün RAL 6032 | Hochleistungsthermoplast | 5 | M16 | 23 | 30,5 | 31,5 | 49,1 | 12 | 30,8 | 72,9 | 79,2 | 110,9 | 126,6 | 15,1 | 26 | 30 |
| **K1700.51687X30** | verkehrsblau RAL 5017 | Hochleistungsthermoplast | 5 | M16 | 23 | 30,5 | 31,5 | 49,1 | 12 | 30,8 | 72,9 | 79,2 | 110,9 | 126,6 | 15,1 | 26 | 30 |
| **K1700.51688X30** | lichtgrau RAL 7035 | Hochleistungsthermoplast | 5 | M16 | 23 | 30,5 | 31,5 | 49,1 | 12 | 30,8 | 72,9 | 79,2 | 110,9 | 126,6 | 15,1 | 26 | 30 |
| **K1700.5161X35** | schwarzgrau RAL 7021 | Hochleistungsthermoplast | 5 | M16 | 23 | 30,5 | 31,5 | 49,1 | 12 | 30,8 | 72,9 | 79,2 | 110,9 | 126,6 | 15,1 | 26 | 35 |
| **K1700.5162X35** | reinorange RAL 2004 | Hochleistungsthermoplast | 5 | M16 | 23 | 30,5 | 31,5 | 49,1 | 12 | 30,8 | 72,9 | 79,2 | 110,9 | 126,6 | 15,1 | 26 | 35 |
| **K1700.51616X35** | rapsgelb RAL 1021 | Hochleistungsthermoplast | 5 | M16 | 23 | 30,5 | 31,5 | 49,1 | 12 | 30,8 | 72,9 | 79,2 | 110,9 | 126,6 | 15,1 | 26 | 35 |
| **K1700.51684X35** | verkehrsrot RAL 3020 | Hochleistungsthermoplast | 5 | M16 | 23 | 30,5 | 31,5 | 49,1 | 12 | 30,8 | 72,9 | 79,2 | 110,9 | 126,6 | 15,1 | 26 | 35 |
| **K1700.51686X35** | signalgrün RAL 6032 | Hochleistungsthermoplast | 5 | M16 | 23 | 30,5 | 31,5 | 49,1 | 12 | 30,8 | 72,9 | 79,2 | 110,9 | 126,6 | 15,1 | 26 | 35 |
| **K1700.51687X35** | verkehrsblau RAL 5017 | Hochleistungsthermoplast | 5 | M16 | 23 | 30,5 | 31,5 | 49,1 | 12 | 30,8 | 72,9 | 79,2 | 110,9 | 126,6 | 15,1 | 26 | 35 |
| **K1700.51688X35** | lichtgrau RAL 7035 | Hochleistungsthermoplast | 5 | M16 | 23 | 30,5 | 31,5 | 49,1 | 12 | 30,8 | 72,9 | 79,2 | 110,9 | 126,6 | 15,1 | 26 | 35 |
| **K1700.5161X40** | schwarzgrau RAL 7021 | Hochleistungsthermoplast | 5 | M16 | 23 | 30,5 | 31,5 | 49,1 | 12 | 30,8 | 72,9 | 79,2 | 110,9 | 126,6 | 15,1 | 26 | 40 |

© HEINRICH KIPP WERK GmbH & Co. KG

# Klemmhebel Kunststoff mit Außengewinde, Gewindeeinsatz Stahl brüniert

## Artikelübersicht

| Bestellnummer | Farbe Grundkörper | Material Grundkörper | Größe | X | D | D1 | D2 | H | H1 | H2 | H3 | H4 | A | A1 | B | Zähnezahl | L |
|---|---|---|---|---|---|---|---|---|---|---|---|---|---|---|---|---|---|
| **K1700.5162X40** | reinorange RAL 2004 | Hochleistungsthermoplast | 5 | M16 | 23 | 30,5 | 31,5 | 49,1 | 12 | 30,8 | 72,9 | 79,2 | 110,9 | 126,6 | 15,1 | 26 | 40 |
| **K1700.51616X40** | rapsgelb RAL 1021 | Hochleistungsthermoplast | 5 | M16 | 23 | 30,5 | 31,5 | 49,1 | 12 | 30,8 | 72,9 | 79,2 | 110,9 | 126,6 | 15,1 | 26 | 40 |
| **K1700.51684X40** | verkehrsrot RAL 3020 | Hochleistungsthermoplast | 5 | M16 | 23 | 30,5 | 31,5 | 49,1 | 12 | 30,8 | 72,9 | 79,2 | 110,9 | 126,6 | 15,1 | 26 | 40 |
| **K1700.51686X40** | signalgrün RAL 6032 | Hochleistungsthermoplast | 5 | M16 | 23 | 30,5 | 31,5 | 49,1 | 12 | 30,8 | 72,9 | 79,2 | 110,9 | 126,6 | 15,1 | 26 | 40 |
| **K1700.51687X40** | verkehrsblau RAL 5017 | Hochleistungsthermoplast | 5 | M16 | 23 | 30,5 | 31,5 | 49,1 | 12 | 30,8 | 72,9 | 79,2 | 110,9 | 126,6 | 15,1 | 26 | 40 |
| **K1700.51688X40** | lichtgrau RAL 7035 | Hochleistungsthermoplast | 5 | M16 | 23 | 30,5 | 31,5 | 49,1 | 12 | 30,8 | 72,9 | 79,2 | 110,9 | 126,6 | 15,1 | 26 | 40 |
| **K1700.5161X45** | schwarzgrau RAL 7021 | Hochleistungsthermoplast | 5 | M16 | 23 | 30,5 | 31,5 | 49,1 | 12 | 30,8 | 72,9 | 79,2 | 110,9 | 126,6 | 15,1 | 26 | 45 |
| **K1700.5162X45** | reinorange RAL 2004 | Hochleistungsthermoplast | 5 | M16 | 23 | 30,5 | 31,5 | 49,1 | 12 | 30,8 | 72,9 | 79,2 | 110,9 | 126,6 | 15,1 | 26 | 45 |
| **K1700.51616X45** | rapsgelb RAL 1021 | Hochleistungsthermoplast | 5 | M16 | 23 | 30,5 | 31,5 | 49,1 | 12 | 30,8 | 72,9 | 79,2 | 110,9 | 126,6 | 15,1 | 26 | 45 |
| **K1700.51684X45** | verkehrsrot RAL 3020 | Hochleistungsthermoplast | 5 | M16 | 23 | 30,5 | 31,5 | 49,1 | 12 | 30,8 | 72,9 | 79,2 | 110,9 | 126,6 | 15,1 | 26 | 45 |
| **K1700.51686X45** | signalgrün RAL 6032 | Hochleistungsthermoplast | 5 | M16 | 23 | 30,5 | 31,5 | 49,1 | 12 | 30,8 | 72,9 | 79,2 | 110,9 | 126,6 | 15,1 | 26 | 45 |
| **K1700.51687X45** | verkehrsblau RAL 5017 | Hochleistungsthermoplast | 5 | M16 | 23 | 30,5 | 31,5 | 49,1 | 12 | 30,8 | 72,9 | 79,2 | 110,9 | 126,6 | 15,1 | 26 | 45 |
| **K1700.51688X45** | lichtgrau RAL 7035 | Hochleistungsthermoplast | 5 | M16 | 23 | 30,5 | 31,5 | 49,1 | 12 | 30,8 | 72,9 | 79,2 | 110,9 | 126,6 | 15,1 | 26 | 45 |
| **K1700.5161X50** | schwarzgrau RAL 7021 | Hochleistungsthermoplast | 5 | M16 | 23 | 30,5 | 31,5 | 49,1 | 12 | 30,8 | 72,9 | 79,2 | 110,9 | 126,6 | 15,1 | 26 | 50 |
| **K1700.5162X50** | reinorange RAL 2004 | Hochleistungsthermoplast | 5 | M16 | 23 | 30,5 | 31,5 | 49,1 | 12 | 30,8 | 72,9 | 79,2 | 110,9 | 126,6 | 15,1 | 26 | 50 |
| **K1700.51616X50** | rapsgelb RAL 1021 | Hochleistungsthermoplast | 5 | M16 | 23 | 30,5 | 31,5 | 49,1 | 12 | 30,8 | 72,9 | 79,2 | 110,9 | 126,6 | 15,1 | 26 | 50 |
| **K1700.51684X50** | verkehrsrot RAL 3020 | Hochleistungsthermoplast | 5 | M16 | 23 | 30,5 | 31,5 | 49,1 | 12 | 30,8 | 72,9 | 79,2 | 110,9 | 126,6 | 15,1 | 26 | 50 |
| **K1700.51686X50** | signalgrün RAL 6032 | Hochleistungsthermoplast | 5 | M16 | 23 | 30,5 | 31,5 | 49,1 | 12 | 30,8 | 72,9 | 79,2 | 110,9 | 126,6 | 15,1 | 26 | 50 |
| **K1700.51687X50** | verkehrsblau RAL 5017 | Hochleistungsthermoplast | 5 | M16 | 23 | 30,5 | 31,5 | 49,1 | 12 | 30,8 | 72,9 | 79,2 | 110,9 | 126,6 | 15,1 | 26 | 50 |
| **K1700.51688X50** | lichtgrau RAL 7035 | Hochleistungsthermoplast | 5 | M16 | 23 | 30,5 | 31,5 | 49,1 | 12 | 30,8 | 72,9 | 79,2 | 110,9 | 126,6 | 15,1 | 26 | 50 |
| **K1700.5161X55** | schwarzgrau RAL 7021 | Hochleistungsthermoplast | 5 | M16 | 23 | 30,5 | 31,5 | 49,1 | 12 | 30,8 | 72,9 | 79,2 | 110,9 | 126,6 | 15,1 | 26 | 55 |
| **K1700.5162X55** | reinorange RAL 2004 | Hochleistungsthermoplast | 5 | M16 | 23 | 30,5 | 31,5 | 49,1 | 12 | 30,8 | 72,9 | 79,2 | 110,9 | 126,6 | 15,1 | 26 | 55 |
| **K1700.51616X55** | rapsgelb RAL 1021 | Hochleistungsthermoplast | 5 | M16 | 23 | 30,5 | 31,5 | 49,1 | 12 | 30,8 | 72,9 | 79,2 | 110,9 | 126,6 | 15,1 | 26 | 55 |
| **K1700.51684X55** | verkehrsrot RAL 3020 | Hochleistungsthermoplast | 5 | M16 | 23 | 30,5 | 31,5 | 49,1 | 12 | 30,8 | 72,9 | 79,2 | 110,9 | 126,6 | 15,1 | 26 | 55 |
| **K1700.51686X55** | signalgrün RAL 6032 | Hochleistungsthermoplast | 5 | M16 | 23 | 30,5 | 31,5 | 49,1 | 12 | 30,8 | 72,9 | 79,2 | 110,9 | 126,6 | 15,1 | 26 | 55 |
| **K1700.51687X55** | verkehrsblau RAL 5017 | Hochleistungsthermoplast | 5 | M16 | 23 | 30,5 | 31,5 | 49,1 | 12 | 30,8 | 72,9 | 79,2 | 110,9 | 126,6 | 15,1 | 26 | 55 |
| **K1700.51688X55** | lichtgrau RAL 7035 | Hochleistungsthermoplast | 5 | M16 | 23 | 30,5 | 31,5 | 49,1 | 12 | 30,8 | 72,9 | 79,2 | 110,9 | 126,6 | 15,1 | 26 | 55 |
| **K1700.5161X60** | schwarzgrau RAL 7021 | Hochleistungsthermoplast | 5 | M16 | 23 | 30,5 | 31,5 | 49,1 | 12 | 30,8 | 72,9 | 79,2 | 110,9 | 126,6 | 15,1 | 26 | 60 |
| **K1700.5162X60** | reinorange RAL 2004 | Hochleistungsthermoplast | 5 | M16 | 23 | 30,5 | 31,5 | 49,1 | 12 | 30,8 | 72,9 | 79,2 | 110,9 | 126,6 | 15,1 | 26 | 60 |
| **K1700.51616X60** | rapsgelb RAL 1021 | Hochleistungsthermoplast | 5 | M16 | 23 | 30,5 | 31,5 | 49,1 | 12 | 30,8 | 72,9 | 79,2 | 110,9 | 126,6 | 15,1 | 26 | 60 |
| **K1700.51684X60** | verkehrsrot RAL 3020 | Hochleistungsthermoplast | 5 | M16 | 23 | 30,5 | 31,5 | 49,1 | 12 | 30,8 | 72,9 | 79,2 | 110,9 | 126,6 | 15,1 | 26 | 60 |
| **K1700.51686X60** | signalgrün RAL 6032 | Hochleistungsthermoplast | 5 | M16 | 23 | 30,5 | 31,5 | 49,1 | 12 | 30,8 | 72,9 | 79,2 | 110,9 | 126,6 | 15,1 | 26 | 60 |
| **K1700.51687X60** | verkehrsblau RAL 5017 | Hochleistungsthermoplast | 5 | M16 | 23 | 30,5 | 31,5 | 49,1 | 12 | 30,8 | 72,9 | 79,2 | 110,9 | 126,6 | 15,1 | 26 | 60 |
| **K1700.51688X60** | lichtgrau RAL 7035 | Hochleistungsthermoplast | 5 | M16 | 23 | 30,5 | 31,5 | 49,1 | 12 | 30,8 | 72,9 | 79,2 | 110,9 | 126,6 | 15,1 | 26 | 60 |
| **K1700.5161X70** | schwarzgrau RAL 7021 | Hochleistungsthermoplast | 5 | M16 | 23 | 30,5 | 31,5 | 49,1 | 12 | 30,8 | 72,9 | 79,2 | 110,9 | 126,6 | 15,1 | 26 | 70 |
| **K1700.5162X70** | reinorange RAL 2004 | Hochleistungsthermoplast | 5 | M16 | 23 | 30,5 | 31,5 | 49,1 | 12 | 30,8 | 72,9 | 79,2 | 110,9 | 126,6 | 15,1 | 26 | 70 |
| **K1700.51616X70** | rapsgelb RAL 1021 | Hochleistungsthermoplast | 5 | M16 | 23 | 30,5 | 31,5 | 49,1 | 12 | 30,8 | 72,9 | 79,2 | 110,9 | 126,6 | 15,1 | 26 | 70 |
| **K1700.51684X70** | verkehrsrot RAL 3020 | Hochleistungsthermoplast | 5 | M16 | 23 | 30,5 | 31,5 | 49,1 | 12 | 30,8 | 72,9 | 79,2 | 110,9 | 126,6 | 15,1 | 26 | 70 |
| **K1700.51686X70** | signalgrün RAL 6032 | Hochleistungsthermoplast | 5 | M16 | 23 | 30,5 | 31,5 | 49,1 | 12 | 30,8 | 72,9 | 79,2 | 110,9 | 126,6 | 15,1 | 26 | 70 |
| **K1700.51687X70** | verkehrsblau RAL 5017 | Hochleistungsthermoplast | 5 | M16 | 23 | 30,5 | 31,5 | 49,1 | 12 | 30,8 | 72,9 | 79,2 | 110,9 | 126,6 | 15,1 | 26 | 70 |
| **K1700.51688X70** | lichtgrau RAL 7035 | Hochleistungsthermoplast | 5 | M16 | 23 | 30,5 | 31,5 | 49,1 | 12 | 30,8 | 72,9 | 79,2 | 110,9 | 126,6 | 15,1 | 26 | 70 |
| **K1700.5161X80** | schwarzgrau RAL 7021 | Hochleistungsthermoplast | 5 | M16 | 23 | 30,5 | 31,5 | 49,1 | 12 | 30,8 | 72,9 | 79,2 | 110,9 | 126,6 | 15,1 | 26 | 80 |
| **K1700.5162X80** | reinorange RAL 2004 | Hochleistungsthermoplast | 5 | M16 | 23 | 30,5 | 31,5 | 49,1 | 12 | 30,8 | 72,9 | 79,2 | 110,9 | 126,6 | 15,1 | 26 | 80 |
| **K1700.51616X80** | rapsgelb RAL 1021 | Hochleistungsthermoplast | 5 | M16 | 23 | 30,5 | 31,5 | 49,1 | 12 | 30,8 | 72,9 | 79,2 | 110,9 | 126,6 | 15,1 | 26 | 80 |
| **K1700.51684X80** | verkehrsrot RAL 3020 | Hochleistungsthermoplast | 5 | M16 | 23 | 30,5 | 31,5 | 49,1 | 12 | 30,8 | 72,9 | 79,2 | 110,9 | 126,6 | 15,1 | 26 | 80 |
| **K1700.51686X80** | signalgrün RAL 6032 | Hochleistungsthermoplast | 5 | M16 | 23 | 30,5 | 31,5 | 49,1 | 12 | 30,8 | 72,9 | 79,2 | 110,9 | 126,6 | 15,1 | 26 | 80 |
| **K1700.51687X80** | verkehrsblau RAL 5017 | Hochleistungsthermoplast | 5 | M16 | 23 | 30,5 | 31,5 | 49,1 | 12 | 30,8 | 72,9 | 79,2 | 110,9 | 126,6 | 15,1 | 26 | 80 |
| **K1700.51688X80** | lichtgrau RAL 7035 | Hochleistungsthermoplast | 5 | M16 | 23 | 30,5 | 31,5 | 49,1 | 12 | 30,8 | 72,9 | 79,2 | 110,9 | 126,6 | 15,1 | 26 | 80 |
| **K1700.5161X90** | schwarzgrau RAL 7021 | Hochleistungsthermoplast | 5 | M16 | 23 | 30,5 | 31,5 | 49,1 | 12 | 30,8 | 72,9 | 79,2 | 110,9 | 126,6 | 15,1 | 26 | 90 |
| **K1700.5162X90** | reinorange RAL 2004 | Hochleistungsthermoplast | 5 | M16 | 23 | 30,5 | 31,5 | 49,1 | 12 | 30,8 | 72,9 | 79,2 | 110,9 | 126,6 | 15,1 | 26 | 90 |
| **K1700.51616X90** | rapsgelb RAL 1021 | Hochleistungsthermoplast | 5 | M16 | 23 | 30,5 | 31,5 | 49,1 | 12 | 30,8 | 72,9 | 79,2 | 110,9 | 126,6 | 15,1 | 26 | 90 |
| **K1700.51684X90** | verkehrsrot RAL 3020 | Hochleistungsthermoplast | 5 | M16 | 23 | 30,5 | 31,5 | 49,1 | 12 | 30,8 | 72,9 | 79,2 | 110,9 | 126,6 | 15,1 | 26 | 90 |
| **K1700.51686X90** | signalgrün RAL 6032 | Hochleistungsthermoplast | 5 | M16 | 23 | 30,5 | 31,5 | 49,1 | 12 | 30,8 | 72,9 | 79,2 | 110,9 | 126,6 | 15,1 | 26 | 90 |
| **K1700.51687X90** | verkehrsblau RAL 5017 | Hochleistungsthermoplast | 5 | M16 | 23 | 30,5 | 31,5 | 49,1 | 12 | 30,8 | 72,9 | 79,2 | 110,9 | 126,6 | 15,1 | 26 | 90 |
| **K1700.51688X90** | lichtgrau RAL 7035 | Hochleistungsthermoplast | 5 | M16 | 23 | 30,5 | 31,5 | 49,1 | 12 | 30,8 | 72,9 | 79,2 | 110,9 | 126,6 | 15,1 | 26 | 90 |

© HEINRICH KIPP WERK GmbH & Co. KG