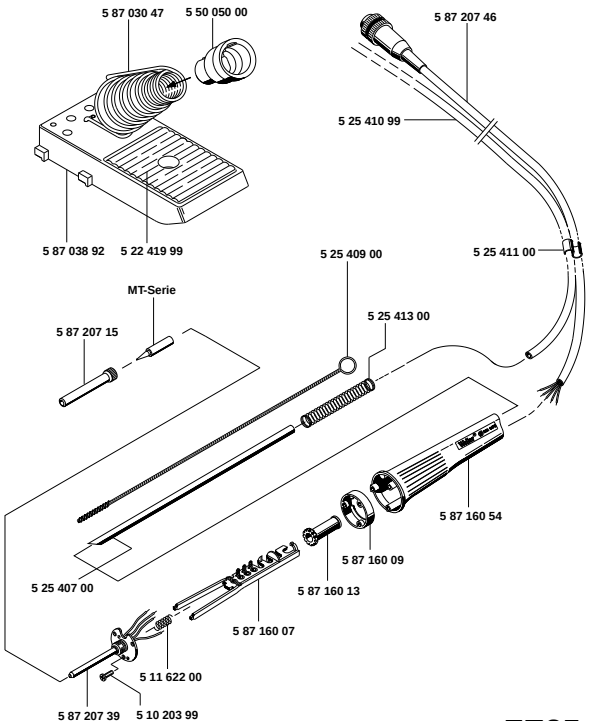

FE25

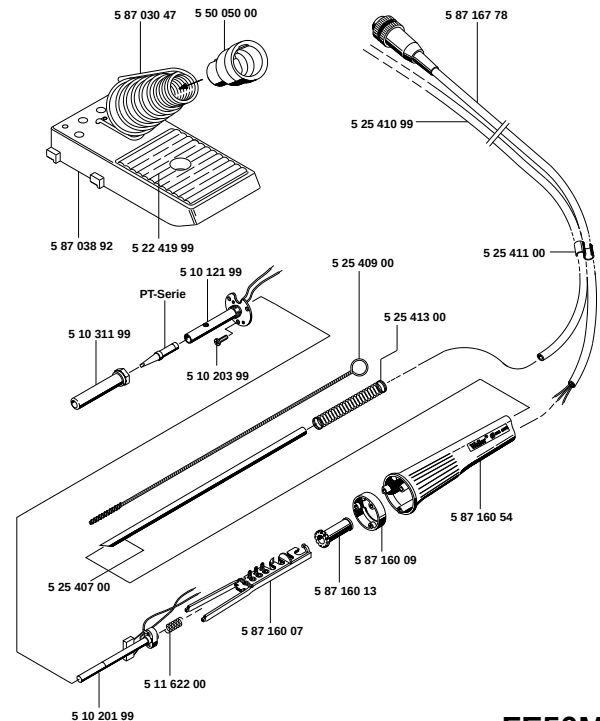

FE50M

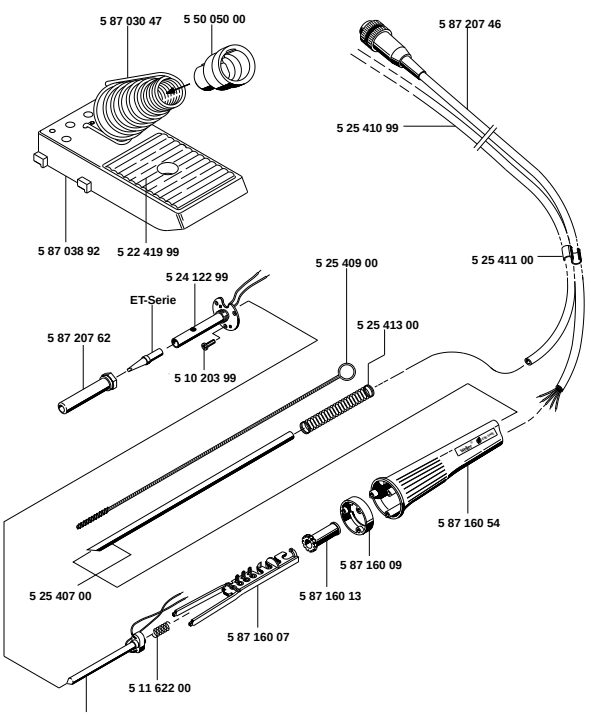

FE50

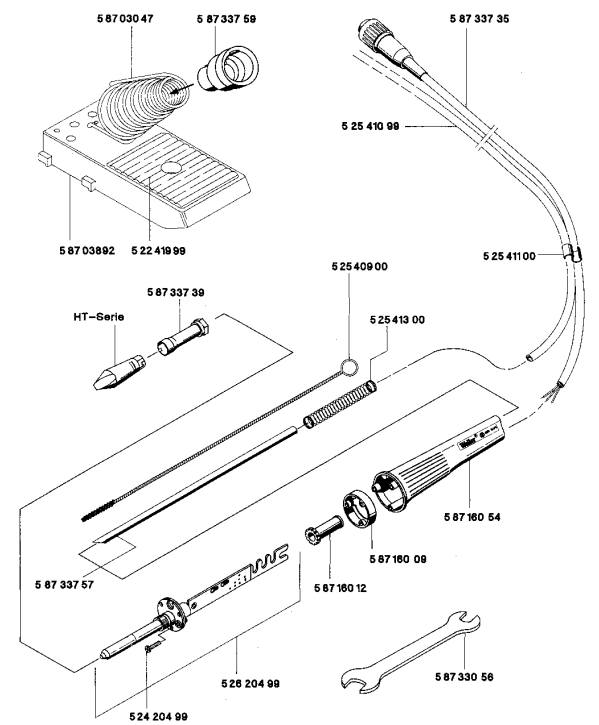

FE80

Preise s. Seite 132-161
Prices see page 132-161
Prix voir page 132-161