750-303

Feldbuskoppler PROFIBUS DP/FMS

12 Mbaud; digitale und analoge Signale

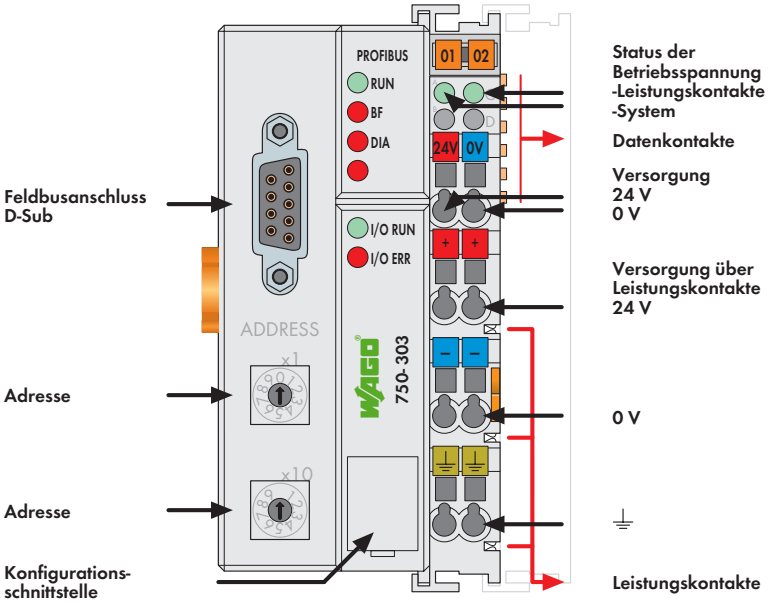

Dieser Feldbuskoppler verbindet das WAGO-I/O-SYSTEM als Slave mit dem PROFIBUS-Feldbus.
Der Buskoppler erkennt alle gesteckten I/O-Klemmen und erstellt daraus ein lokales Prozessabbild. Hierbei kann es sich um eine gemischte Anordnung von analogen (Datenaustausch wortweise) und digitalen (Datenaustausch bitweise) Klemmen handeln.
Über den PROFIBUS-Feldbus wird das Abbild in den Speicher der verantwortlichen Steuerung eingeblendet.

Das lokale Prozessabbild wird in einen Eingangs- und Ausgangsdatenbereich unterteilt. Die Prozessdaten können über den PROFIBUS eingelesen und in einer Steuerung weiterverarbeitet werden. Die Prozessausgangsdaten werden über den PROFIBUS ausgegeben.
Die Daten der analogen Klemmen werden in der Reihenfolge ihrer Position nach dem Buskoppler in den automatisch erstellten Prozessabbild abgelegt. Die Bits der digitalen Klemmen werden zu Bytes zusammengefügt und den analogen Daten angehängt. Ist die Anzahl der digitalen E/A größer als 8 Bit, beginnt der Koppler automatisch ein weiteres Byte.

Berücksichtigen Sie bei Neuinstallationen mit PROFIBUS DP den Feldbuskoppler 750-333 (Seite 104) mit erweiterten Funktionen.
Achtung: Projektierungsdateien (GSD) nötig!

Beschreibung	Bestellnr.	VPE
PROFIBUS DP/FMS 12 Mbd	**750-303**	1

Zubehör		Bestellnr.	VPE
GSD-Dateien	Download: www.wago.com		
Mini-WSB-Schnellbezeichnungssystem			
	unbedruckt	**248-501**	5
	bedruckt	siehe Seite 352 ... 353	

Normen und Zulassungen	Siehe auch Übersicht Zulassungen Kapitel 1
Norm	EN 50170
Zertifizierung	PNO
Konformitätskennzeichnung	CE
Schiffbau	ABS, BV, DNV, GL, KR, LR, NKK, PRS, RINA
cULus UL 508	
cULus ANSI/ISA 12.12.01	Class I Div2 ABCD T4
Ex EN 60079-0, -15	I M2 / II 3 GD Ex nA nL IIC T4
EN 61241-0, -1	

Systemdaten	
Anzahl der Koppler am Master	96 mit Repeater
Anzahl der E-/A-Punkte	ca. 6000 (masterabhängig)
Übertragungsmedium	Cu-Kabel entsprechend EN 50170
Max. Bussegmentlänge	100 m ... 1200 m (baudratenabhängig / kabelabhängig)
Übertragungsrate	9,6 kbaud ... 12 Mbaud
Übertragungszeit	typ. 1 ms (10 Koppler; je 32 digitale E/A und 12 Mbaud) max. 3,3 ms
Busanschluss	1 x D-Sub 9; Buchse

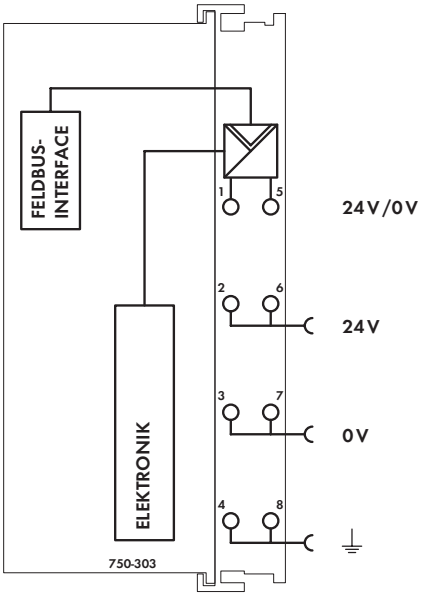

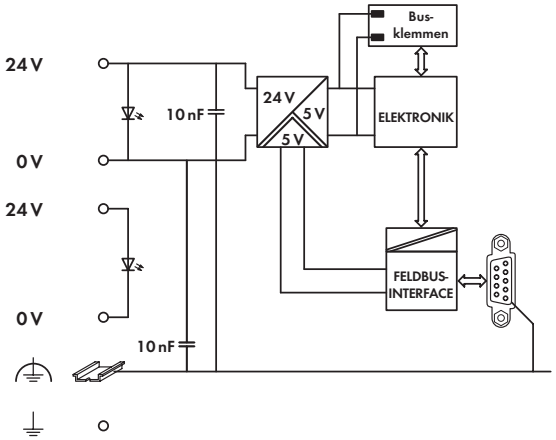

Technische Daten

Anzahl Busklemmen	64
Feldbus	
Eingangsprozessabbild max.	128 Byte
Ausgangsprozessabbild max.	128 Byte
	bis Version 05xx, max. 64 Byte
Konfiguration	über PC oder Steuerung
Spannungsversorgung	DC 24 V (-25 % ... +30 %)
Eingangsstrom max. (24 V)	500 mA
Netzteilwirkungsgrad	87 %
Interne Stromaufnahme (5 V)	350 mA
Summenstrom für Busklemmen (5 V)	1650 mA
Potentialtrennung	500 V System / Versorgung
Spannung über Leistungskontakte	DC 24 V (-25 % ... +30 %)
Strom über Leistungskontakte max.	DC 10 A

Allgemeine technische Daten

Betriebstemperatur	0 °C ... +55 °C
Anschlusstechnik	CAGE CLAMP®
Querschnitte	0,08 mm² ... 2,5 mm² / AWG 28 ... 14
Abisolierlängen	8 ... 9 mm / 0.33 in
Abmessungen (mm) B x H x T	51 x 65 x 100
	Höhe ab Oberkante Tragschiene
Gewicht	190 g
Lagertemperatur	-25 °C ... +85 °C
Relative Feuchte (ohne Betauung)	95 %
Vibrationsfestigkeit	gem. IEC 60068-2-6
Schockfestigkeit	gem. IEC 60068-2-27
Schutzart	IP20
EMV: CE-Störfestigkeit	gem. EN 61000-6-2 (2005)
EMV: CE-Störaussendung	gem. EN 61000-6-4 (2007)
EMV: Schiffbau -Störfestigkeit	gem. Germanischer Lloyd (2003)
EMV: Schiffbau -Störaussendung	gem. Germanischer Lloyd (2003)