SIEMENS

Datenblatt 3SU1900-0BE31-0AA0

Bezeichnungsschild für NOT-HALT-Pilzdrucktaster im Gehäuse, gelb, ohne Aufschrift, selbstklebend

Produkt-Markenname	SIRIUS ACT
Produkt-Bezeichnung	Bezeichnungsschild
Ausführung des Produkts	für Gehäuse mit NOT-HALT ohne Aussparung
Produkttyp-Bezeichnung	3SU1
Allgemeine technische Daten	
Schutzart IP	IP66, IP67, IP69(IP69K)
Schockfestigkeit für Bahnanwendungen gemäß DIN EN 61373	Kategorie 1, Klasse B
RoHS-Richtlinie (Datum)	10/01/2014
Umgebungsbedingungen	
Umgebungstemperatur	
● während Betrieb	70 ... -25 °C
● während Lagerung und Transport	80 ... -40 °C
Umwelt Fußabdruck	
Umweltproduktdeklaration(EPD)	Ja
Treibhauspotential [CO2 eq] gesamt	0,787 kg
Treibhauspotential [CO2 eq] während Herstellung	0,566 kg
Treibhauspotential [CO2 eq] während Betrieb	0,235 kg
Treibhauspotential [CO2 eq] nach End of Life	-0,015 kg
Einbau/ Befestigung/ Abmessungen	
Höhe	38 mm
Breite	112 mm
Zubehör	
Material des Zubehörs	Kunststoff
Befestigungsart des Schilds	kleben
Kennzeichnung des Bezeichnungsschilds für Befehlsgeräte	ohne
Form des Bezeichnungsschilds für Befehlsgeräte	rechteckig
Farbe des Bezeichnungsschilds	gelb (Schild); schwarz (Schrift)
Approbationen Zertifikate	

allgemeine Produktzulassung	**Konformitätserklärung**
Bestätigungen	

Prüfbescheinigungen	**Marine / Schiffbau**

Änderungen vorbehalten
© Copyright Siemens

spezielle Prüfbescheinigungen	Typprüfbescheinigung/Werkszeugnis	ABS	LRS	PRS	RINA

Sonstige	Umwelt
Bestätigungen	Umweltbestätigung

Weitere Informationen

Siemens hat beschlossen, sich aus dem russischen Markt zurückzuziehen (siehe hier).
https://press.siemens.com/global/en/pressrelease/siemens-wind-down-russian-business

Siemens arbeitet an der Erneuerung der aktuellen EAC-Zertifikate.
Bitte erkundigen Sie sich nach dem Status der Gültigkeit der EAC-Zertifizierung, wenn Sie beabsichtigen, diese Produkte in einen EAC-relevanten Markt (mit Ausnahme von Russland oder Weißrussland) zu importieren oder anzubieten.

Informationen zur Verpackung
https://support.industry.siemens.com/cs/ww/de/view/109813875

Information- and Downloadcenter (Kataloge, Broschüren,…)
https://www.siemens.de/ic10

Industry Mall (Online-Bestellsystem)
https://mall.industry.siemens.com/mall/de/de/Catalog/product?mlfb=3SU1900-0BE31-0AA0

CAx-Online-Generator
http://support.automation.siemens.com/WW/CAXorder/default.aspx?lang=de&mlfb=3SU1900-0BE31-0AA0

Service&Support (Handbücher, Betriebsanleitungen, Zertifikate, Kennlinien, FAQs,…)
https://support.industry.siemens.com/cs/ww/de/ps/3SU1900-0BE31-0AA0

Bilddatenbank (Produktfotos, 2D-Maßzeichnungen, 3D-Modelle, Geräteschaltpläne, EPLAN Makros, …)
http://www.automation.siemens.com/bilddb/cax_de.aspx?mlfb=3SU1900-0BE31-0AA0&lang=de

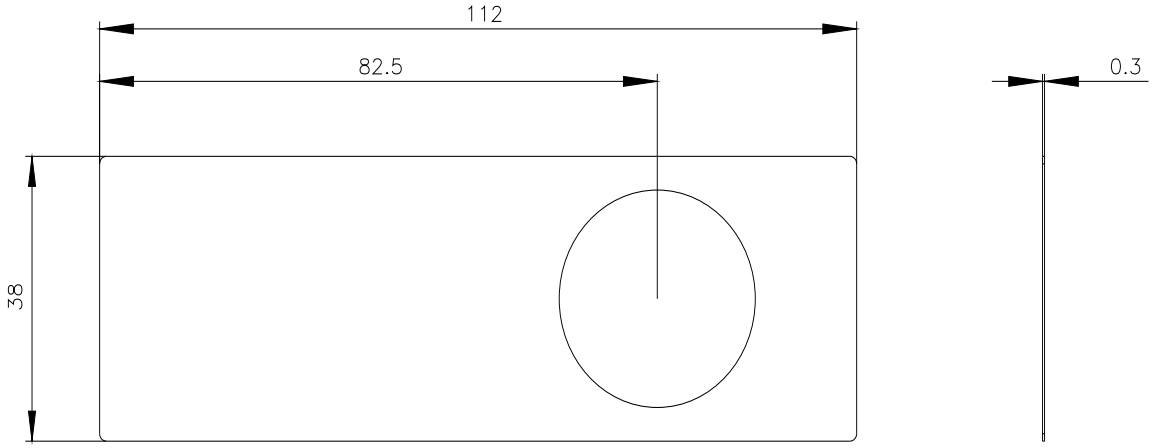

letzte Änderung: 09.11.2023

Änderungen vorbehalten
© Copyright Siemens